# LL102D

| | |
|---|---|
| **Material del fregadero** | Acero inoxidable |
| **Tipología** | Soldado |
| **Número de cubetas** | 1 + 1/2 |
| **Escurridor** | Derecho |
| **Código EAN** | 8017709139209 |

## Estética

| | | | |
|---|---|---|---|
| **Estética** | Universal | **Tipo de instalación** | Semifilo |
| **Color** | Acero inoxidable | **Logo** | Embutido |
| **Acabado** | Cepillado | **Cubeta escurridora de tazas** | Sí |
| **Serie** | Clásica | **Agujero para grifo / Agujero para grifo precortado** | 1 agujero |

| | Tipología cubeta | Espesor acero cubeta (mm) | Dimensiones cubeta , L x P x A (mm) | Profundidad cubeta (mm) | Radio angular cubeta | Rebosadero cubeta izquierda | Posición descarga cubeta | Dimensión descarga cubeta |
|---|---|---|---|---|---|---|---|---|
| Cubeta der | Cubeta | 0.7 | 165 x 300 x 130 | 130 | 80 | | Centro cubeta | 3.5" |
| Cubeta izq | Tradicional | 0.7 | 340 x 400 x 210 | 210 | 80 | Sí, tradicional | De pared | 3.5" |

## Características técnicas

| | | | |
|---|---|---|---|
| **Espesor almacenamiento** | 0,7 mm | **Orificio mezclador** | 1 |
| **Profundidad almacenamiento (mm)** | 13 | **Ancho divisor de cubetas** | 27,5 mm |

| | | | |
|---|---|---|---|
| **Dimensiones del producto (mm)** | 223x1010x510 mm | **Inclinación superficie de escurrimiento** | 2 ° |
| **Dimensiones hueco instalación sobre encimera (mm)** | 980 X 480 mm | **Tipo de junta** | Sellador |
| | | **Número de ganchos** | 8 |
| | | **Tipología ganchos** | Estándar |
| **Radio angular orificio de empotrado** | 15 mm | | |
| **Altura desde encimera de la cocina** | 6 mm | | |
| **Medida mueble empotrable** | 60 cm | | |

## Equipo accesorios incluidos

| | |
|---|---|
| **Equipo accesorios montaje** | Cubeta, Sifón con conexión para lavavajillas, Ganchos montaje, Junta |

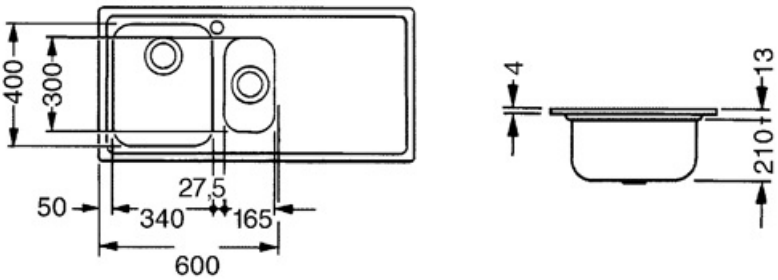


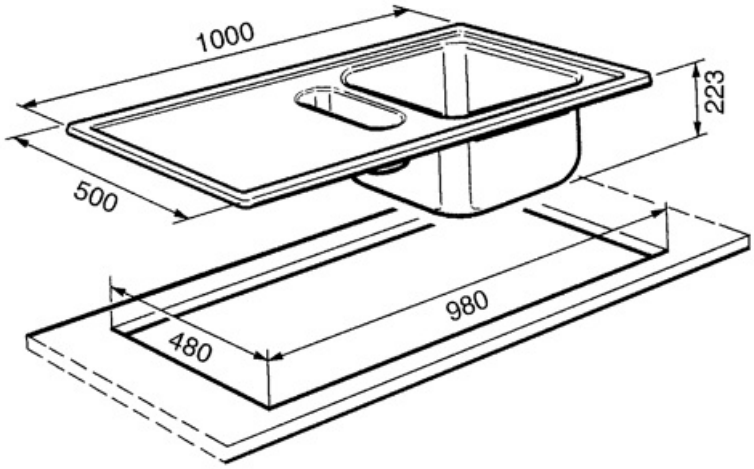

## Accesorios Compatible

**CB34**

Tabla de cortar de madera individual se adapta a los fregaderos de 300 x 400 mm

**KITFD050**

Triturador de residuos 0,5 HP, Motor: 1/2 caballo de potencia, Se adapta a todos los fregaderos con salida de residuos de 3 1/2

**KITFD075**

Waste disposal 0,75 HP, Motor: 1/2 horsepower, Fits all sinks with 3 1/2" waste outlet

**KITFD100**

Waste disposal 1 HP, Motor: 1/2 horsepower, Fits all sinks with 3 1/2" waste outlet

**RND2V**

2 Bowls standard Rondò waste kit with rectangular overflow

**STABMIX**

Tap stabiliser

## Symbols glossary

Tamaño del mueble base: Se requiere el tamaño del gabinete base para la instalación del fregadero.

Indica la profundidad de la cubeta del fregadero

Indica la profundidad de la cubeta del fregadero

Semifilo: solución empotrada para encimeras y fregaderos con un borde de hasta 4 mm que combina la simplicidad de instalación con un diseño minimalista.