# LL861D-2

| | |
|---|---|
| **Material del fregadero** | Acero inoxidable |
| **Tipología** | Soldado |
| **Número de cubetas** | 1 |
| **Escurridor** | Derecho |
| **Código EAN** | 8017709200886 |

## Estética

| | | | |
|---|---|---|---|
| **Estética** | Universal | **Tipo de instalación** | Semifilo |
| **Color** | Acero inoxidable | **Logo** | Embutido |
| **Acabado** | Cepillado | **Agujero para grifo / Agujero para grifo precortado** | 1 agujero |
| **Serie** | Alba | | |

| | Tipología cubeta izq | Espesor acero cubeta izq (mm) | Dimensiones cubeta izq, L x P x A (mm) | Profundidad cubeta izq (mm) | Radio angular cubeta izq | Rebosadero cubeta izquierda | Posición descarga cubeta izq | Dimensión descarga cubeta izq |
|---|---|---|---|---|---|---|---|---|
| Cubeta izq | Tradicional | 0.7 | 340 x 400 x 210 | 210 | 80 | Sí, tradicional | De pared | 3.5" |

## Características técnicas

| | | | |
|---|---|---|---|
| **Espesor almacenamiento** | 0.7 mm | **Orificio mezclador** | 1 |
| **Profundidad almacenamiento (mm)** | 15 | **Diámetro del orificio del grifo** | 35 mm |
| **Dimensiones del producto (mm)** | 225x860x500 mm | **Inclinación superficie de escurrimiento** | 2 ° |
| **Dimensiones hueco instalación sobre encimera (mm)** | 840 x 480 mm | **Tipo de junta** | Sellador |
| | | **Número de ganchos** | 8 |
| | | **Tipología ganchos** | Estándar |

| | |
|---|---|
| **Radio angular orificio de empotrado** | 10 mm |
| **Altura desde encimera de la cocina** | 6 mm |
| **Medida mueble empotrable** | 45 cm |

## Equipo accesorios incluidos

| | |
|---|---|
| **Equipo accesorios montaje** | Cubeta, Sifón con conexión para lavavajillas, Ganchos montaje, Junta |

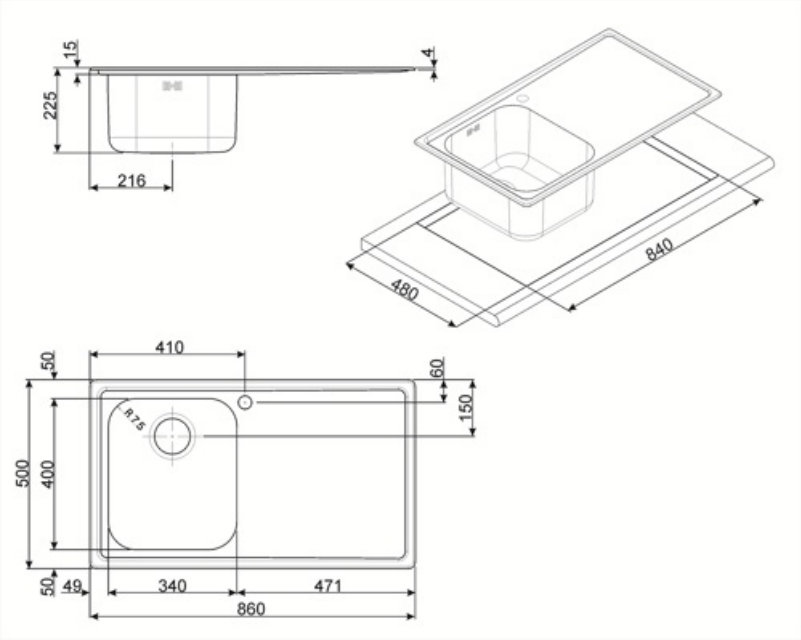

## Accesorios Compatible

**CB34**

Tabla de cortar de madera individual se adapta a los fregaderos de 300 x 400 mm

**DB34**

Cesto escurridor de acero inox. que se adapta a los fregaderos 340 x 400 mm, profundidad de 180 mm

**KITFD050**

Triturador de residuos 0,5 HP, Motor: 1/2 caballo de potencia, Se adapta a todos los fregaderos con salida de residuos de 3 1/2

**KITFD075**

Waste disposal 0,75 HP, Motor: 1/2 horsepower, Fits all sinks with 3 1/2" waste outlet

**KITFD100**

Waste disposal 1 HP, Motor: 1/2 horsepower, Fits all sinks with 3 1/2" waste outlet

**RND1V**

Rondò waste kit 1 bowl with standard overflow

**STABMIX**

Tap stabiliser

## Symbols glossary

Tamaño del mueble base: Se requiere el tamaño del mueble base para la instalación del fregadero.

Semifilo: solución empotrada para encimeras y fregaderos con un borde de hasta 4 mm que combina la simplicidad de instalación con un diseño minimalista.

Indica la profundidad de la cubeta del fregadero