# LLR102-2

| | |
|---|---|
| **Материал мойки** | Нержавеющая сталь |
| **Тип** | Сварная |
| **Количество чаш** | 1 + 1/2 |
| **Крыло** | Оборачиваемая |
| EAN-**код** | 8017709200831 |

## Эстетика

| | | | |
|---|---|---|---|
| **Эстетика** | Универсальный | **Отделка** | Матовая |
| **Серия** | Alba | **Тип встраивания** | Ультранизкий профиль |
| **Цвет** | Нержавеющая сталь | **Логотип** | Штампованный |

| | Тип чаши | Толщина стали в чаше (мм) | Размер чаши (мм) | Глубина чаши (мм) | Радиус закругления чаши (мм) | Перелив левой чаши | Положение корзинчатого вентиля | Размер корзинчатого вентиля |
|---|---|---|---|---|---|---|---|---|
| Чаша | 1/2 чаши | 0.7 | 165 x 300 x 130 | 130 | 80 | | В центре чаши | 3,5 дюйма |
| Чаша | Традиционный | 0.7 | 340 x 400 x 210 | 210 | 80 | Да, традиционная | Сбоку чаши | 3,5 дюйма |

## Технические характеристики

| | | | |
|---|---|---|---|
| **Толщина рамки** | 0,7 мм | **Диаметр отверстия под смеситель** | 35 мм |
| **Глубина встраивания (мм)** | 18 | **Эксцентрик** | Да, двойной |
| **Размеры изделия (мм)** | 228x1000x500 мм | **Тип эксцентрика** | Круглый |
| **Размеры выреза в столешнице (мм)** | 980 X 480 мм | **Ширина разделительной стенки** | 27,5 мм |
| | | **Слив с наклоном** | 2 ° |

| | |
|---|---|
| **Радиус скругления шаблона для выреза** | 15 мм |
| **Установка с бортиком** | 6 мм |
| **Установка в базу** | 60 см |
| **Отверстие для смесителя** | 2 |
| **Тип уплотнительной ленты** | Герметик |
| **Количество зажимов** | 10 |
| **Тип зажимов** | Стандартный |

## Аксессуары в комплекте

| | |
|---|---|
| **Аксессуары для монтажа в комплекте** | Корзинчатый вентиль, Сифон с возможностью подключение посудомоечной машины, Фиксирующие зажимы, Уплотнительная лента, Эксцентрик Pop-UP |

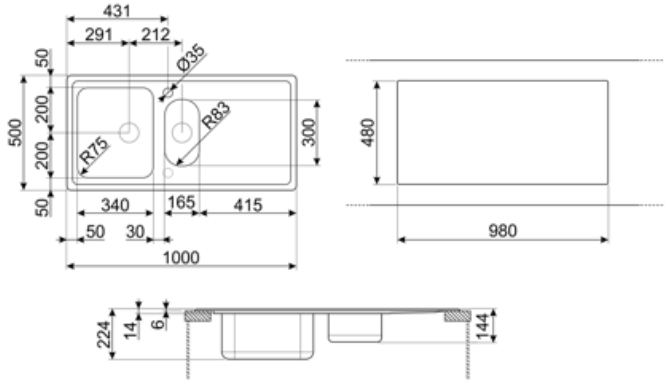

# Совместимые Аксессуары

**3713**

Компактный сифон с подключением посудомоечной машины для мойки с 2 чашами

**CB34**

Деревянная разделочная доска для чаши размером 340 x 400 мм

**COL19H**

Коландер из нержавеющей стали для чаши МИНИМАЛЬНОГО радиуса, размеры 200 x 410 x 100 мм

**KITFD050**

Измельчитель пищевых отходов 0,5 л.с. Мотор 0,5 л.с. Подходит для всех моек со сливом 3 1/2 "

**KITFD100**

Измельчитель пищевых отходов 1 л.с. Мотор 1 л.с. Подходит для всех моек со сливом 3 1/2 "

**STABMIX**

Стабилизатор для смесителя

**CB25MN**

Разделочная доска из HPL пластика для чаш минимального радиуса, черная матовая, размеры 250 x 410 x 12 мм, можно мыть в посудомоечной машине

**COL19**

Коландер из нержавеющей стали для чаши МИНИМАЛЬНОГО радиуса, размеры 200 x 410 x 26 мм

**DB34**

Корзина из нержавеющей стали подходящая для чаши размером 340 x 400 x 180 мм, глубиной 180 мм.

**KITFD075**

Измельчитель пищевых отходов 075 л.с. Мотор 0,75 л.с. Подходит для всех моек со сливом 3 1/2 "

**KITSLTRND2**

Клапан-автомат для 2 чаш с прямоугольным переливом и круглой ручкой Комплект RND

## Symbols glossary

Ширина мебельного шкафа, необходимая для установки мойки.

Глубина мойки - в зависимости от модели глубина может быть от 13 до 24,5 см.

Благодаря двум отверстиям под смеситель большинство наших моек обрачиваемые, что дает вам возможность создать любую кухонную композицию.

Глубина мойки - в зависимости от модели глубина может быть от 13 до 24,5 см.

Ультранизкий профиль: установка изделия с плоским краем - высота 1 мм.

# Benefit (TT)

**Две чаши**

Две чаши для большей универсальности и двойной функциональности

**Крыло мойки**

Крыло мойки позволяет размещать посуду, столовые приборы и кухонные принадлежности непосредственно на мойке после мытья: лишняя вода может стекать в чашу, обеспечивая естественную сушку..

**Оборачиваемые мойки**

Мойка легко переставляется, что позволяет создать любую композицию кухни.

**Клапан-автомат**

Клапан-автомат позволяет дистанционно открывать и закрывать слив мойки простым жестом и без необходимости прикасаться к пробке, что повышает удобство и гигиену на кухне.