LLR861-2

Материал мойки	Нержавеющая сталь
Тип	Сварная
Количество чаш	1
Крыло	Оборачиваемая
Международный артикул (EAN-код)	8017709220990



Эстетика

Эстетика	Универсальный	**Тип встраивания**	Ультранизкий профиль
Цвет	Нержавеющая сталь	**Логотип**	Штампованный
Отделка	Матовая	**Отверстие для смесителя/ эксцентрика**	2 отверстия для смесителя
Серия	Alba		

	Тип левой чаши	Толщина стали в левой чаше (мм)	Размер правой чаши, мм	Глубина левой чаши (мм)	Радиус закругления левой чаши	Перелив левой чаши	Положение корзинчатого вентиля, левая чаша	Размер корзинчатого вентиля, левая чаша
Чаша	Традиционный	0.7	340 x 400 x 210	210	80	Да, традиционная	У стенки чаши	3,5 дюйма

Технические характеристики

Толщина рамки	0.7 мм	**Диаметр отверстия под смеситель**	35 мм
Глубина встраивания (мм)	16	**Эксцентрик**	Да, одиночная
Размеры изделия (мм)	228x860x500 мм	**Тип эксцентрика**	Круглый
Размеры выреза в столешнице (мм)	840 x 480 мм	**Слив с наклоном**	2 °
Радиус скругления шаблона для выреза	15 мм	**Тип уплотнительной ленты**	Герметик
		Количество зажимов	8

Установка с бортиком	6 мм	**Тип зажимов**	Стандартный
Установка в базу	45 см	**Возможность установки системы утилизации отходов.**	Да
Отверстие для смесителя	1		

Аксессуары в комплекте

Аксессуары для монтажа в комплекте	Корзинчатый вентиль, Сифон с возможностью подключение посудомоечной машины, Фиксирующие зажимы, Уплотнительная лента, Эксцентрик Pop-UP

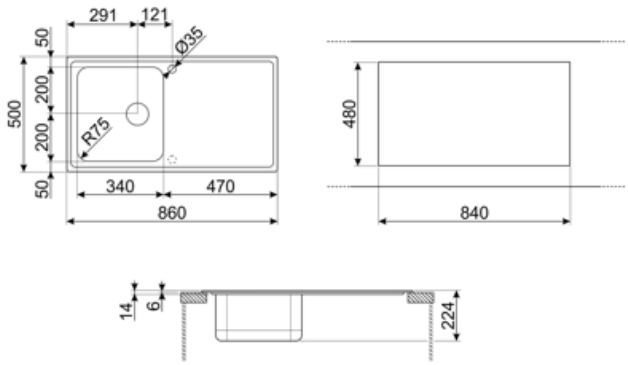

Совместимые Аксессуары



3712

Компактный сифон с подключением посудомоечной машины для мойки с 1 чашей



DB34

Корзина из нержавеющей стали подходящая для чаши размером 340 x 400 x 180 мм, глубиной 180 мм.



KITFD050

Измельчитель пищевых отходов 0,5 л.с. Мотор 0,5 л.с. Подходит для всех моек со сливом 3 1/2 "



KITFD075

Измельчитель пищевых отходов 075 л.с. Мотор 0,75 л.с. Подходит для всех моек со сливом 3 1/2 "



KITFD100

Измельчитель пищевых отходов 1 л.с. Мотор 1 л.с. Подходит для всех моек со сливом 3 1/2 "



KITSLTRND1

Клапан-автомат для 1 чаши с прямоугольным переливом и круглой ручкой Комплект RND



KITSTR

Клапан-автомат для 1 чаши с прямоугольным переливом и круглой ручкой



STABMIX

Стабилизатор для смесителя

Symbols glossary



Ширина шкафа, необходимого для установки мойки



Ультранизкий профиль: установка изделия с плоским краем - высота 1 мм.



Глубина мойки - в зависимости от модели глубина может быть от 13 до 24,5 см.



Благодаря двум отверстиям под смеситель большинство наших моек обрачиваемые, что дает вам возможность создать любую кухонную композицию.