# LLR862-2

| | |
|---|---|
| **Materiali i lavamanit** | Inoks |
| **Lloji** | Lavaman i salduar |
| **Numri i lavamanëve** | 2 |
| **Kodi EAN** | 8017709282424 |



## Estetika

| | | | |
|---|---|---|---|
| **Estetika** | Universal | **Lloji i instalimit** | Profil ultra i ulët |
| **Ngjyra** | Inoks | **Logo** | E stampuar |
| **Finiturë** | I krehur | **Vrima e rubinetit/vrimë rubineti e prerë paraprakisht** | Me 2 vrima rubineti |
| **Seria** | Alba | | |

| | Lloji i lavamanit RH | Trashësia e tasit (mm) | Dimensionet e lavamanit, GjxThxL (mm) | Thellësia e lavamanit (mm) | Rrezja e këndit të lavamanit të djathtë (mm) | Vrimë shkarkimi | Pozicioni i sitës | Përmasat e sitës |
|---|---|---|---|---|---|---|---|---|
| Lavaman RH | Tradicional | 0.7 | 340 x 400 x 210 | 210 | 80 | Po, tradicional | Pozicionuar në mur | 3,5" |
| Lavaman LH | Tradicional | 0.7 | 340 x 400 x 210 | 210 | 80 | | Pozicionuar në mur | 3,5" |

## Veçoritë teknike

| | | | |
|---|---|---|---|
| **Trashësia e kornizës** | 0,7 mm | **Vrima e rubinetit** | 2 |
| **Thellësia e kornizës (mm)** | 15 | **Diametri i vrimës së rubinetit** | 35 mm |
| **Përmasat e produktit (mm)** | 225x860x500 mm | **Komandë me shfaqje automatike** | Po, e dyfishtë |

| | | | |
|---|---|---|---|
| **Përmasat e prerjes së montimit të sipërm (mm)** | 840 x 480 mm | **Ndarja e gjerësisë së murit** | 40 mm |
| **Rrezja e prerjes nën banak** | 10 mm | **Lloji i rondeles** | Pastë izoluese |
| **Lartësia nga banaku e kuzhinës** | 6 mm | **Numri i kapëseve** | 8 |
| **Madhësia e njësisë bazë** | 90 cm | **Lloji i kapëseve** | Standard |

## Aksesorët e përfshirë

| | |
|---|---|
| **Aksesorë për instalim** | Sitë, Sifon "Savespace" i lidhur me daljen e lavastoviljes, Kapëse fikse, Guarnicion, Shfaqje automatike me kontroll rrotullues të rrumbullakët |

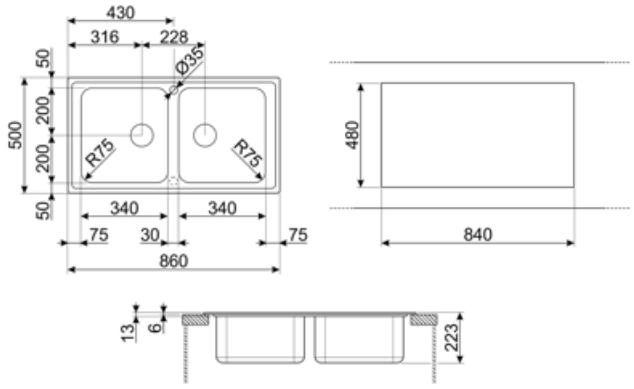

## Compatible Accessories



**3713**

Lavamanë sifoni me dy gropa (lidhja me lavastoviljen e përfshirë)



**DB34**

Kullesë prej inoksi për STD lavaman me rreze 340 x 400, gjerësi 180 mm



**KITFD050**

Hedhja e mbetjeve 0,5 HP, Motor: 1/2 kuaj fuqi, Përshtatet me të gjithë lavamanët me dalje mbeturinash 3 1/2"



**KITFD075**

Hedhja e mbetjeve 0,75 HP, Motor: 1/2 kuaj fuqi, Përshtatet me të gjithë lavamanët me dalje mbeturinash 3 1/2"



**KITFD100**

Hedhja e mbetjeve 1 HP, Motor: 1/2 kuaj fuqi, Përshtatet me të gjithë lavamanët me dalje mbeturinash 3 1/2"



**STABMIX**

Stabilizues rubineti

## Symbols glossary




Gjerësia e nevojshme e bufesë për instalimin e lavamanit



I padallueshëm: Instalimi i produktit me skaj të sheshtë - lartësi 1 mm.




Thellësia e lavamanit - në varësi të modelit, thellësia mund të jetë nga 13 në 24,5 cm