LM862

Material del fregadero	Acero inoxidable
Tipología	Soldado
Número de cubetas	2
Código EAN	8017709139292

Estética

Estética	Universal	**Tipo de instalación**	Semifilo
Color	Acero inoxidable	**Logo**	Embutido
Acabado	Microdecorado	**Agujero para grifo / Agujero para grifo precortado**	1 agujero
Serie	Clásica		

	Tipología cubeta	Espesor acero cubeta (mm)	Dimensiones cubeta , L x P x A (mm)	Profundidad cubeta (mm)	Radio angular cubeta	Rebosadero cubeta	Posición descarga cubeta	Dimensión descarga cubeta
Cubeta der	Tradicional	0.7	340 x 400 x 210	210	80	Sí, tradicional	De pared	3.5"
Cubeta izq	Tradicional	0.7	340 x 400 x 210	210	80		De pared	3.5"

Características técnicas

Espesor almacenamiento	0,7 mm	**Orificio mezclador**	1
Profundidad almacenamiento (mm)	13	**Ancho divisor de cubetas**	30 mm
Dimensiones del producto (mm)	223x870x510 mm	**Inclinación superficie de escurrimiento**	2 °
		Tipo de junta	Sellador

Dimensiones hueco instalación sobre encimera (mm)	840 x 480 mm	**Número de ganchos**	8
		Tipología ganchos	Estándar
Radio angular orificio de empotrado	5 mm		
Altura desde encimera de la cocina	6 mm		
Medida mueble empotrable	80 cm		

Equipo accesorios incluidos

Equipo accesorios montaje	Cubeta, Sifón con conexión para lavavajillas, Ganchos montaje, Junta

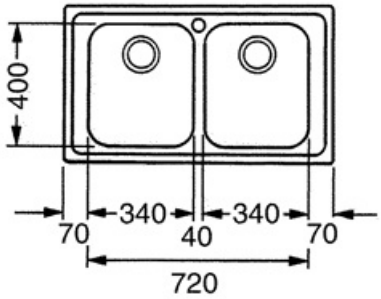

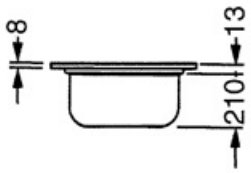

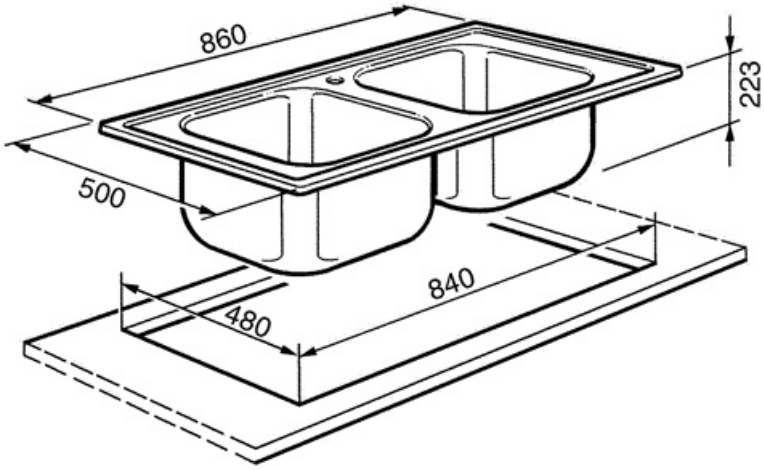

Accesorios Compatible

CB34

Tabla de cortar de madera individual se adapta a los fregaderos de 300 x 400 mm

KITFD050

Triturador de residuos 0,5 HP, Motor: 1/2 caballo de potencia, Se adapta a todos los fregaderos con salida de residuos de 3 1/2

KITFD075

Waste disposal 0,75 HP, Motor: 1/2 horsepower, Fits all sinks with 3 1/2" waste outlet

KITFD100

Waste disposal 1 HP, Motor: 1/2 horsepower, Fits all sinks with 3 1/2" waste outlet

RND2V

2 Bowls standard Rondò waste kit with rectangular overflow

STABMIX

Tap stabiliser

Symbols glossary

Tamaño del mueble base: Se requiere el tamaño del gabinete base para la instalación del fregadero.

Semifilo: solución empotrada para encimeras y fregaderos con un borde de hasta 4 mm que combina la simplicidad de instalación con un diseño minimalista.

Indica la profundidad de la cubeta del fregadero