LMN1VBS

Material del fregadero	Cristal con cubeta de acero
Tipología	Híbrido cristal/acero
Número de cubetas	1
Escurridor	Izquierdo
Código EAN	8017709161224

Estética

Estética	Marc Newson	**Logo**	Serigrafiado
Color	Acero inoxidable	**Otros colores disponibles**	Negro
Acabado	Blanco		
Tipo de instalación	Estándar	**Agujero para grifo / Agujero para grifo precortado**	1 agujero

	Tipología cubeta	Espesor acero cubeta (mm)	Dimensiones cubeta , L x P x A (mm)	Profundidad cubeta (mm)	Radio angular cubeta	Rebosadero cubeta	Posición descarga cubeta	Dimensión descarga cubeta
Cubeta der	Rayada	1	340 x 400 x 200	200	15	Sí, alineado	De pared	3.5"

Características técnicas

Espesor vidrio	8 mm	**Medida mueble empotrable**	60 cm
Dimensiones del producto (mm)	210x870x510 mm	**Orificio mezclador**	1
Dimensiones hueco instalación sobre encimera (mm)	840 x 480 mm	**Tipo de junta**	Silicona
		Número de ganchos	12
Radio angular orificio de empotrado	10 mm	**Tipología ganchos**	Estándar

Altura desde encimera de la cocina	10 mm

Equipo accesorios incluidos

Equipo accesorios montaje	Cubeta, Sifón con conexión para lavavajillas, Ganchos montaje, Junta

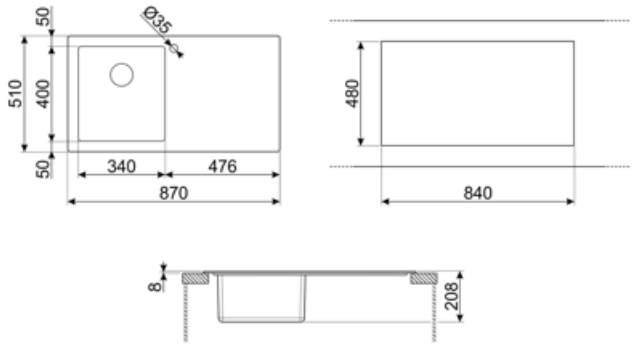

Accesorios Compatible

DB34

Cesto escurridor de acero inox. que se adapta a los fregaderos 340 x 400 mm, profundidad de 180 mm

KITFD075

Waste disposal 0,75 HP, Motor: 1/2 horsepower, Fits all sinks with 3 1/2" waste outlet

KITSLTRND1

Bowl automatic pop up Rondò waste kit with rectangular overflow and round knob

KITFD050

Triturador de residuos 0,5 HP, Motor: 1/2 caballo de potencia, Se adapta a todos los fregaderos con salida de residuos de 3 1/2

KITFD100

Waste disposal 1 HP, Motor: 1/2 horsepower, Fits all sinks with 3 1/2" waste outlet

Symbols glossary

Tamaño del mueble base: Se requiere el tamaño del gabinete base para la instalación del fregadero.

Estándar: método de instalación, que se adapta fácilmente a cualquier tipo de cocina.

Indica la profundidad de la cubeta del fregadero