LPE861D

Material del fregadero	Acero inoxidable
Tipología	Soldado
Número de cubetas	1
Escurridor	Derecho
Código EAN	8017709209056

Estética

Estética	Universal	**Tipo de instalación**	Semifilo
Color	Acero inoxidable	**Logo**	Embutido
Acabado	Cepillado	**Agujero para grifo / Agujero para grifo precortado**	1 agujero
Serie	Aurora		

	Tipología cubeta izq	Espesor acero cubeta izq (mm)	Dimensiones cubeta izq, L x P x A (mm)	Profundidad cubeta izq (mm)	Radio angular cubeta izq	Rebosadero cubeta izquierda	Posición descarga cubeta izq	Dimensión descarga cubeta izq
Cubeta izq	Tradicional	0.6	340 x 400 x 180	180	80	Sí, tradicional	De pared	3.5"

Características técnicas

Espesor almacenamiento	0,6 mm	**Orificio mezclador**	1
Profundidad almacenamiento (mm)	13	**Diámetro del orificio del grifo**	35 mm
Dimensiones del producto (mm)	193x860x500 mm	**Inclinación superficie de escurrimiento**	2 °
Dimensiones hueco instalación sobre encimera (mm)	840 x 480 mm	**Tipo de junta**	Sellador
		Número de ganchos	8
		Tipología ganchos	Estándar

Altura desde encimera de la cocina	6 mm
Medida mueble empotrable	45 cm

Equipo accesorios incluidos

Equipo accesorios montaje	Cubeta, Sifón con conexión para lavavajillas, Ganchos montaje, Junta

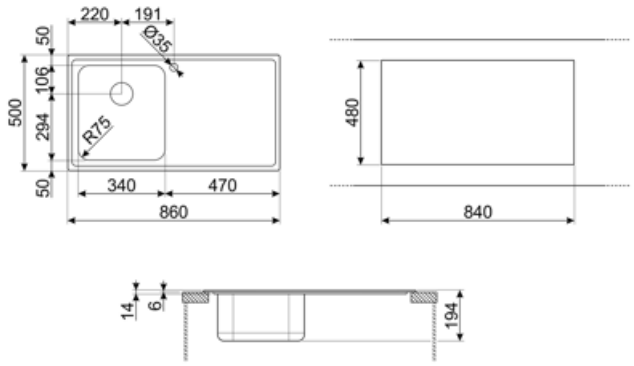

Accesorios Compatible

CB34

Tabla de cortar de madera individual se adapta a los fregaderos de 300 x 400 mm

DB34

Cesto escurridor de acero inox. que se adapta a los fregaderos 340 x 400 mm, profundidad de 180 mm

KITFD050

Triturador de residuos 0,5 HP, Motor: 1/2 caballo de potencia, Se adapta a todos los fregaderos con salida de residuos de 3 1/2

KITFD075

Waste disposal 0,75 HP, Motor: 1/2 horsepower, Fits all sinks with 3 1/2" waste outlet

KITFD100

Waste disposal 1 HP, Motor: 1/2 horsepower, Fits all sinks with 3 1/2" waste outlet

RND1V

Rondò waste kit 1 bowl with standard overflow

STABMIX

Tap stabiliser

Symbols glossary

Tamaño del mueble base: Se requiere el tamaño del mueble base para la instalación del fregadero.

Semifilo: solución empotrada para encimeras y fregaderos con un borde de hasta 4 mm que combina la simplicidad de instalación con un diseño minimalista.

Indica la profundidad de la cubeta del fregadero