LPK116D-2

Materiale	Acciaio inox
Tipologia	Lavello saldato
Numero vasche	2
Gocciolatoio	Destro
Codice EAN	8017709200961

Estetica

Estetica	Linea	**Tipo incasso**	Semifilo
Colore	Acciaio Inox	**Logo**	Imbutito
Finitura	Spazzolato	**Forato / predisposto per foratura**	Forato / 1

	Tipologia vasca dx	Spessore acciaio vasca (mm)	Dimensioni vasca dx, L x P x A (mm)	Profondità vasca dx (mm)	Raggio angolare vasca dx	Troppopieno vasca	Posizione scarico vasca	Dimensione scarico vasca
Vasca dx	Raggiata	1	340 x 400 x 200	200	15	Si, perimetrale	A parete	3.5" cover inox
Vasca sx	Raggiata	1	340 x 400 x 200	200	15		A parete	3.5" cover inox

Caratteristiche Tecniche

Spessore invaso	0,7 mm	**Foro miscelatore**	1
Profondità invaso (mm)	17	**Larghezza cavallotto**	75 mm
Dimensioni del prodotto (mm)	220x1160x500 mm	**Inclinazione gocciolatoio**	1 °
Dimensioni foro incasso sopratop (mm)	1140 x 480 mm	**Tipologia guarnizione**	Silicone
Raggio angolare foro incasso sottotop	10 mm	**Numero ganci**	12
		Tipologia ganci	Standard

Altezza da top cucina	6 mm
Misura mobile incasso	90 cm

Dotazione accessori Inclusi

Dotazione accessori montaggio	Piletta, Sifone salvaspazio con attacco lavastoviglie, Ganci montaggio, Guarnizione	**Piletta Rondò con copripiletta incorporato**	Sì

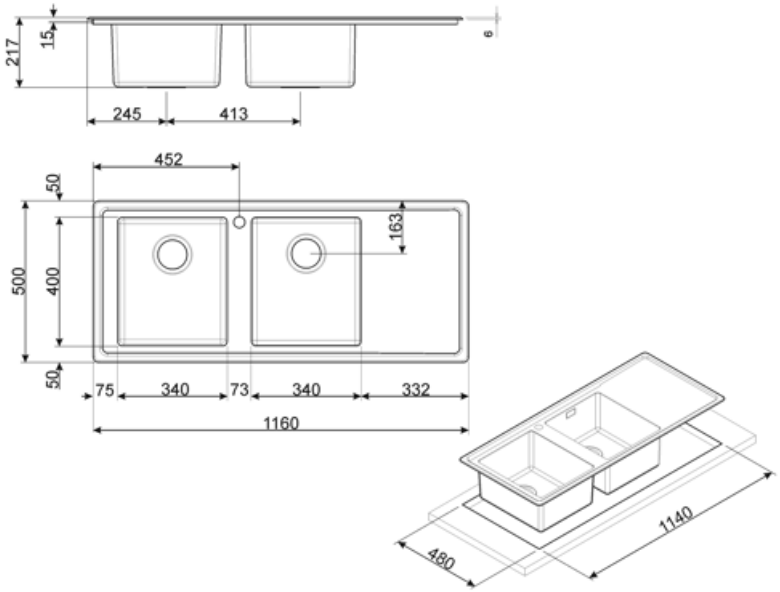

Accessori Compatibili

DB34

Cestello in acciaio / acciaio adatto per vasca raggio STD 340 x 400, profondità 180 mm

KITFD075

Tritarifiuti 0,75 HP, Motore: 1/2 potenza, Adatto a tutti i lavelli con scarico da 3 1/2 "

STABMIX

Stabilizzatore miscelatore

KITFD050

Tritarifiuti 0,5 HP, Motore: 1/2 potenza, Adatto a tutti i lavelli con scarico da 3 1/2 "

KITFD100

Tritarifiuti 1 HP, Motore: 1/2 potenza, Adatto a tutti i lavelli con scarico da 3 1/2"

Glossario simboli

Dimensione del mobile base: Dimensione del mobile base necessaria per l'installazione del lavello.

Semifilo: soluzione d'incasso per piani e lavelli con bordino fino a 4 mm che combina la semplicità di installazione con un design minimal.

Indica la profondità della vasca.

Benefit

Due vasche

Due vasche per una maggiore versatilità e duplice funzionalità

Gocciolatoio

Il gocciolatoio consente di posizionare piatti, posate e utensili direttamente sul lavello dopo il lavaggio: l'acqua in eccesso può scolare nel lavello, permettendo una asciugatura naturale

Foro miscelatore

Il foro miscelatore integrato consente un'installazione diretta del rubinetto sul lavello, semplificando il processo e riducendo il tempo necessario per l'installazione