LPR116

Materiaal	Inox
Type spoelbak	Gesoldeerd/ Gelast
Aantal spoelbakken	2
Verlek	Omkeerbaar
EAN-code	8017709304690



Design

Design	Universeel	**Type inbouw**	Vlak opbouw
Kleur	Inox	**Logo**	In reliëf
Afwerking	Geborsteld inox	**Geperforeerde opening voor kraan**	2 geperforeerde openingen voor kraan
Series	Aurora		

	Type spoelbak	Staaldikte spoelbak (mm)	Afmetingen spoelbak, BxHxD (mm)	Diepte spoelbak (mm)	Hoekradius spoelbak	Overloop spoelbak	Positie crepine	Afmeting crepine
Spoelbak rechts	Traditioneel	0.6	340 x 400 x 180	180	80	Ja, traditioneel	Zijkant spoelbak	8,89 cm
Spoelbak links	Traditioneel	0.6	340 x 400 x 180	180	80		Zijkant spoelbak	8,89 cm

Technische specificaties

Frame dikte	0.6 mm	**Diameter kraangat**	35 mm
Diepte frame (mm)	15	**Inox tussenstuk spoelbak**	30 mm
Afmetingen product (mm)	195x1160x500 mm	**Inclinatie verlek**	2 °
Afmetingen nis (mm)	1140 x 480 mm	**Type garnituur**	Afdichtpasta
Hoogte vanaf werkblad	6 mm	**Aantal haken**	10
Afmeting inbouwmeubel	80 cm	**Typpe haken**	Standaard

2 geperforeerde openingen voor kraan en systeem voor lediging	2

Meegeleverde accessoires

Accessoires voor installatie inbegrepen	Crepine, Sifon met vaatwasseraansluiting, Montagehaken, Joints, Blanking cap

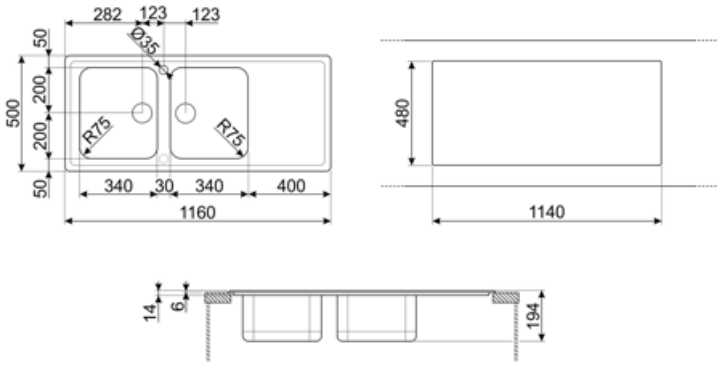

Compatible Accessories



3713

Siphon double bowls sinks (dishwasher connection included)



DB34

St/steel drain basket to fit STD radius 340 x 400 bowl, 180 mm depth



KITDS

Soap dispenser chrome finishing with round knob



KITDSQ

Soap dispenser chrome finishing with square knob 40x40 mm



KITFD050

Waste disposal 0,5 HP, Motor: 1/2 horsepower, Fits all sinks with 3 1/2" waste outlet



KITFD075

Waste disposal 0,75 HP, Motor: 1/2 horsepower, Fits all sinks with 3 1/2" waste outlet



KITFD100

Waste disposal 1 HP, Motor: 1/2 horsepower, Fits all sinks with 3 1/2" waste outlet



STABMIX

Tap stabiliser

Symbols glossary



Cupboard width required for sink installation.



Sink depth - depending on the model, the depth can be from13 to 24,5.



Ultra-low profile: Installation of product with flat edge - height of 1 mm.

