LPW847LIT

Codice EAN	8017709299743
Famiglia	Lavabiancheria
Larghezza commerciale	60 cm
Profondità commerciale	Standard
Installazione	Libera installazione
Tipo di carica	Frontale

Programmi

Comandi	Elettronici
Grafica programmi	Scritte IT
Numero di programmi	15

Programmi

Antiallergico	Colorati	Cotone
Cotone 20°	Cotone Prelavaggio	Eco 40-60
Jeans/Capi scuri	Lana	Lavaggio a mano/Delicati
Piumoni	Rapido 15 min	Rapido 60'
Risciacquo	Scarico + Centrifuga	Sport

Temperature Lavaggio

Freddo	20°C	30°C
40°C	60°C	90°C

Programmi speciali

Antiallergico	Lana	Lavaggio a mano
Rapido 12 min	Trapunte	

Display

visualizzazione tempo residuo | programmazione partenza differita

Tipo di display | LED DISPLAY

Tasti/Opzioni

Livello Macchia | Tipo Macchia | Opzioni

Save+ / Express | Partenza differita | Regolazione Centrifuga

Temperatura

Indicatore di fine ciclo | A display

Caratteristiche Tecniche

Consumo effettivo	70% di energia in meno rispetto alla Classe A+++	**Diametro oblò**	33 cm
Tipo di motore	Brushless / Inverter	**Apertura oblò**	160°
HydroJet	Si	**Carico variabile automatico**	Sì
Funzionamento a controllo elettronico	Sì	**Sistema antischiuma**	Sì
Manopola selezione programmi	Sì	**Bilanciamento del carico**	Automatico
Regolazione centrifuga a display/led	Esclusione centrifuga/ 400/ 800/ 1000/ 1200/ 1400	**Filtro ispezionabile**	Sì
Vasca in polipropilene	Sì	**Sicurezza bambini**	Blocco impostazioni
Cestello	Inox	**Sistema anti-trabocco**	Sì
Volume cestello	60 l		

Prestazioni / Etichetta Energetica - Reg. 2019

Marchio o nome del fornitore	SMEG	**Classe di efficienza di centrifuga-asciugatura**	B
Capacità Nominale	8 kg	**Classe di rumorosità nella fase di centrifuga**	B
Classe di efficienza energetica	B	**Rumorosità**	74 dB(A) re 1 pW
Energy_cons_100	55 kWh	**Programme duration at rated capacity**	3:35 h:min
Water Consumption	48 litres		

Collegamento Elettrico

Potenza installata	2200 W	**Frequenza**	50 Hz
Corrente	10 A	**Lunghezza cavo di alimentazione**	160 cm
Tensione (V)	220-240 V		

Spina	(F;E) Schuko

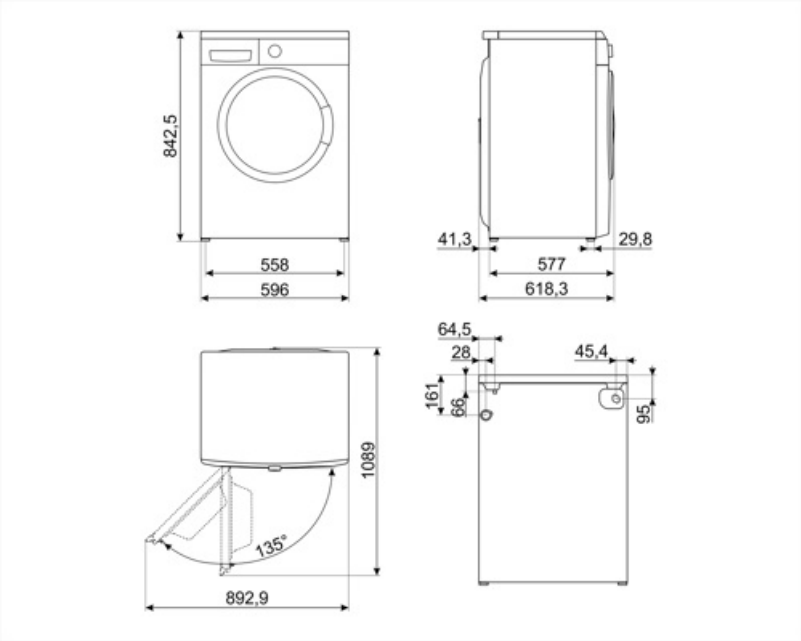

Accessori Compatibili

KITPLV2

Kit di prolunga per lavastoviglie e lavabiancheria: lunghezza mt. 2

Glossario simboli

Controllo dei consumi idrici: In tutti i modelli di lavabiancheria è presente il sistema di carico variabile, in base al quale la macchina diversifica automaticamente il ciclo di lavaggio e i tempi di funzionamento a seconda della quantità e del tipo di biancheria introdotta, consentendo un significativo risparmio di acqua e di energia elettrica.

Blocco comandi: L'opzione blocco comandi, presente su diverse tipologie di prodotti, permette di bloccare tutte le funzioni e i programmi impostati, nonché i comandi, per una totale sicurezza soprattutto in presenza di bambini.

Classe di efficienza energetica B

Display LED: Per ottimizzare le prestazioni e semplificare al massimo l'utilizzo dell'elettrodomestico , alcune lavabiancheria e alcuni frigoriferi sono dotati di un display LED che permette di visualizzare lo stato di funzionamento del prodotto.

Filtri easy-to-clean: L'opzione, tramite apposite spie di segnalazione, avverte della necessità della pulizia periodica dei filtri, onde evitare dimenticanze e così garantire nel tempo il perfetto funzionamento dell'asciugatrice. La comoda posizione dei filtri rendono la manutenzione rapida ed estremamente semplice.

Antiallergico: Programma studiato per coloro che hanno pelli sensibili. Combina un'azione di lavaggio e di risciacquo energica per capi, anche i più delicati, che necessitano di maggior cura e attenzione nell'eliminazione completa dei detergenti.

Cotone: Simbolo usato per indicare i programmi riferiti ai capi in cotone

Cotone Prelavaggio

Lavaggio a mano: Programma adatto per i capi che richiedono un lavaggio a mano o una semplice rinfrescata. Utilizza acqua fredda ed una bassa velocità di centrifuga per assicurare la massima cura degli indumenti.

Auto-bilanciamento del carico: Garantisce la perfetta distribuzione della biancheria all'interno del cestello. Nel caso in cui sia rilevato uno sbilanciamento, la velocità di centrifuga viene adattata in modo da ridistribuire uniformemente la biancheria all'interno del cesto e ridurre così le vibrazioni.

A+++: Gli elettrodomestici Smeg consentono un notevole risparmio energetico ascrivibile in Classe A, A+, A++ e A+++, per ridurre i consumi, pur mantenendo la massima efficienza, e garantire il rispetto per l'ambiente.

Partenza differita: Consente di posticipare fino a 24 ore l'avvio del programma, in base alle proprie esigenze, e di effettuare quindi il lavaggio anche nelle fasce orarie in cui il costo dell'energia è minore.

Oblò largo 33 cm: Le grandi dimensioni dell'oblò da 33 cm rendono le operazioni di carico e scarico del bucato ancora più agevoli e veloci favorendo la massima praticità d'uso.

L'evoluzione Smeg verso modelli più intelligenti ed ecosostenibili ha portato alla scelta della tecnologia Inverter che riduce significativamente i consumi.

Cotone 20°: per tessuti in cotone e lino leggermente sporchi

Cotone Eco: Simbolo riferito al programma cotone Eco

Scarico acqua: Scarico acqua

Rapido 12 min.: Il programma Rapido 12 min. permette di lavare capi leggermente sporchi in brevissimo tempo.

Rapido 15 min.: Il programma Rapido 15 min. permette di lavare capi leggermente sporchi in brevissimo tempo.

Risciacquo: Risciacquo

Lana: È un programma speciale pensato per rispondere alle esigenze di lavaggio di uno tra i capi di abbigliamento più diffusi in inverno. Consente di lavare i capi proteggendoli e mantenendoli morbidi e voluminosi.

Programma ideale per indumenti delicati e in seta che richiedono una particolare attenzione nel lavaggio. Utilizza acqua a temperatura ambiente e lente rotazioni del cestello per assicurare la massima cura degli indumenti.

Trapunte: Programma specifico per il lavaggio di trapunte o biancheria dai grandi volumi.

Sport: Programma indicato per chi ama l'attività fisica che permette di lavare, in breve tempo, gli indumenti sottoposti a frequenti lavaggi garantendo la massima igiene e cura delle fibre.

L'attenta progettazione della vasca e del cestello ha permesso di raggiungere una capacità di carico sino a 8 kg di bucato nella lavabiancheria.

Ciclo speciale pensato per rispondere alle esigenze di lavaggio dei Jeans o dei capi scuri. Il programma consente di lavare i capi rispettandone i colori e limitando al minimo le pieghe grazie a una minima azione meccanica e a basse temperature.