LQVB862-1

Material del fregadero	Acero inoxidable
Tipología	Soldado
Número de cubetas	2
Código EAN	8017709138479

Estética

Estética	Universal	**Acabado**	Cepillado
Serie	Quadra	**Tipo de instalación**	Estándar
Color	Acero inoxidable	**Logo**	Embutido

	Tipología cubeta	Espesor acero cubeta (mm)	Dimensiones cubeta , L x P x A (mm)	Profundidad cubeta (mm)	Rebosadero cubeta izquierda	Posición descarga cubeta	Dimensión descarga cubeta
Cubeta der	Escuadrada	1	360 x 375 x 245	245		Lateral cubeta	3.5"
Cubeta izq	Escuadrada	1	360 x 375 x 245	245	Sí, tradicional	Lateral cubeta	3.5"

Características técnicas

Espesor almacenamiento	1 mm	**Mando tapón emergente**	Sí, dos vías
Espesor vidrio	4 mm	**Tipo de mando con interruptor automático**	Escuadrado
Dimensiones del producto (mm)	220x1170x510 mm	**Ancho divisor de cubetas**	60 mm
Dimensiones hueco instalación sobre encimera (mm)	840 x 480 mm	**Tipo de junta**	Sellador
		Número de ganchos	14
		Tipología ganchos	Estándar

Altura desde encimera de la cocina	8 mm
Medida mueble empotrable	90 cm
Orificio mezclador	1

Equipo accesorios incluidos

Equipo accesorios montaje	Cubeta, Sifón con conexión para lavavajillas, Ganchos montaje, Junta	**Tabla de vidrio**	2
Escurridor de pasta	Sí		

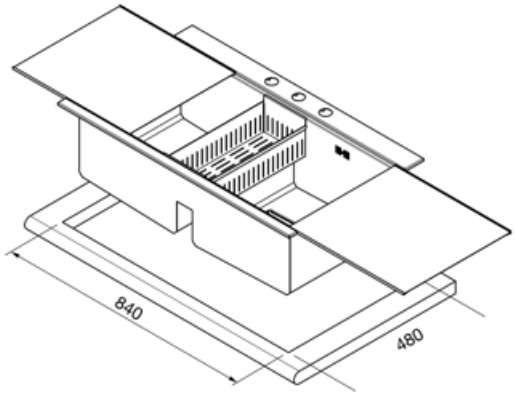

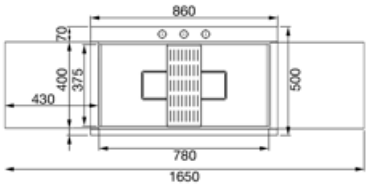

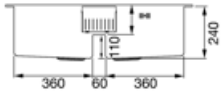

Accesorios Compatible

KITFD050

Triturador de residuos 0,5 HP, Motor: 1/2 caballo de potencia, Se adapta a todos los fregaderos con salida de residuos de 3 1/2

KITFD100

Waste disposal 1 HP, Motor: 1/2 horsepower, Fits all sinks with 3 1/2" waste outlet

KITFD075

Waste disposal 0,75 HP, Motor: 1/2 horsepower, Fits all sinks with 3 1/2" waste outlet

STABMIX

Tap stabiliser

Symbols glossary

Tamaño del mueble base: Se requiere el tamaño del gabinete base para la instalación del fregadero.

Estándar: método de instalación, que se adapta fácilmente a cualquier tipo de cocina.

Indica la profundidad de la cubeta del fregadero

Benefit (TT)

Two bowls

Two bowls for greater versatility and dual functionality

Pop-up command

The pop-up command allows the sink drain to be opened and closed remotly with a simple gesture and without the need to touch the plug directly, increasing convenience and hygiene in the kitchen

Colander

Colander included for improved convenience in the kitchen and draining directly into the sink