# LSE147

| | |
|---|---|
| **Código EAN** | 8017709199470 |
| **Familia** | Lava-secadora |
| **Ancho comercial** | 60 cm |
| **Profundidad comercial** | Capacidad Estandard |
| **Tipo de carga** | Frontal |

## Programas

| | |
|---|---|
| **Mandos** | Electrónicos |
| **Gráficos programas** | Mensajes IT |
| **Idiomas clip** | |
| **Número de programas** | 15 |

**Programas**

- Algodón
- Algodón ECO
- Aclarado + Centrifuga
- Camisas
- Centrifugado delicado
- Centrifugado normal
- Delicado
- Desagüe + Centrifugado
- Lana
- Lavado rápido
- Mix
- Nocturno
- Ropa limpia
- Sintético
- Sport

**Temperatura de lavado**

| | | |
|---|---|---|
| Frío | 30°C | 40°C |
| 60°C | 75°C | 90°C |

**Programas especiales**

- Camisas
- Mix
- Nocturno
- Rápido 15 min
- Sport

| | |
|---|---|
| **Programa especial clean para la limpieza de los conductos** | Sí |
| **Código Woolmark** | |
| **Pantalla** | |

| | | |
|---|---|---|
| | | visualización de la carga |
| Visualización del tiempo restante | Programación de inicio diferido | |
| | | recomendada |
| Indicación de avance de programa | | |

| | |
|---|---|
| **Tipo de pantalla** | LED DISPLAY |

**Teclas/Opciones**

| | | |
|---|---|---|
| Inicio retardado | FlexiTime | Prelavado |
| Enjuague adicional | Sin centrifugado | Antiarrugas |
| Intensivo | Lavado en frío | Secado |

| | |
|---|---|
| **Indicador de avance de programa** | Sí, en display |
| **Indicador de fin de ciclo** | Sí, en display |

## Características técnicas

| | |
|---|---|
| **Consumo efectivo** | |
| **Tipo de motor** | Estándar |
| **Funcionamiento con control electrónico** | Sí |
| **Mando de selección de programas** | Sí |
| **Mando de selección de programas/temperaturas** | Sí |
| **Mando de regulación de temperatura** | |
| **Mando de regulación centrifugado** | |
| **Regulación centrifugado con pantalla/led** | Sin centrifugado/ 600/ 800/ 1000/ 1200/ 1400 |
| **Regulación de temperatura con pantalla/led** | Sí |
| **Cubeta de polipropileno** | Sí |
| **Cesto** | Acero inoxidable |
| **Volumen cesto** | 52 l |
| **Accesorios para detergentes líquidos incluidos** | Sí |

| | |
|---|---|
| **Diámetro ojo de buey** | 30 cm |
| **Apertura ojo de buey** | 180° |
| **Carga variable automática** | Sí |
| **Sistema antiespuma** | Sí |
| **Equilibrio de la carga** | Automático |
| **Filtro inspeccionable** | Sí |
| **Seguridad para niños** | Bloqueo de los ajustes |
| **Sistema antidesbordamiento** | Sí |
| **Sistema antidesbordamiento** | Sí |
| **Sistema Aquastop** | Total |
| **Alimentación** | Individual, frío |
| **Accesorios incluidos** | |
| **La puerta del mueble se puede montar en el lado derecho o izquierdo con bisagras ajustables** | |

## Prestaciones/Etiqueta energética

| | |
|---|---|
| **Capacidad de carga en lavado** | 7 kg |
| **Capacidad de carga en secado** | 4 kg |
| **Velocidad máxima de centrifugado** | 1400 giri/min |
| **Clase de eficiencia energética del modelo** | B |
| **Clase de eficiencia de lavado** | A |
| **Clase** | BA |
| **Nivel de decibelios en lavado** | 59 dB(A) re 1 pW |
| **Nivel de rumorosidad** | 75 dB(A) re 1 pW |
| **Rumorosidad en secado** | 61 dB(A) re 1 pW |
| **Consumo de energía - Algodón 60° - Solo lavado** | 1,3 kWh |
| **Consumo de energía (lavado - lavado + secado)** | 5,6 kWh |
| **Consumo agua (lavado) por ciclo** | 49 l |
| **Consumo de agua (lavado - lavado + secado)** | 89 l |
| **Duración del programa normativo** | 420 min |
| **Consumo anual energía (lavado)** | 260 kWh |
| **Consumo anual energía (lavado+secado)** | 1120 kWh |
| **Consumo anual de agua (lavado)** | 9800 l |
| **Consumo anual de agua (lavado+secado)** | 17800 l |
| **Grado de humedad residual (%)** | 50 % |

## Rendimiento / Etiqueta energética - Reg. 2019

| | |
|---|---|
| **Nombre o marca del proveedor** | SMEG |

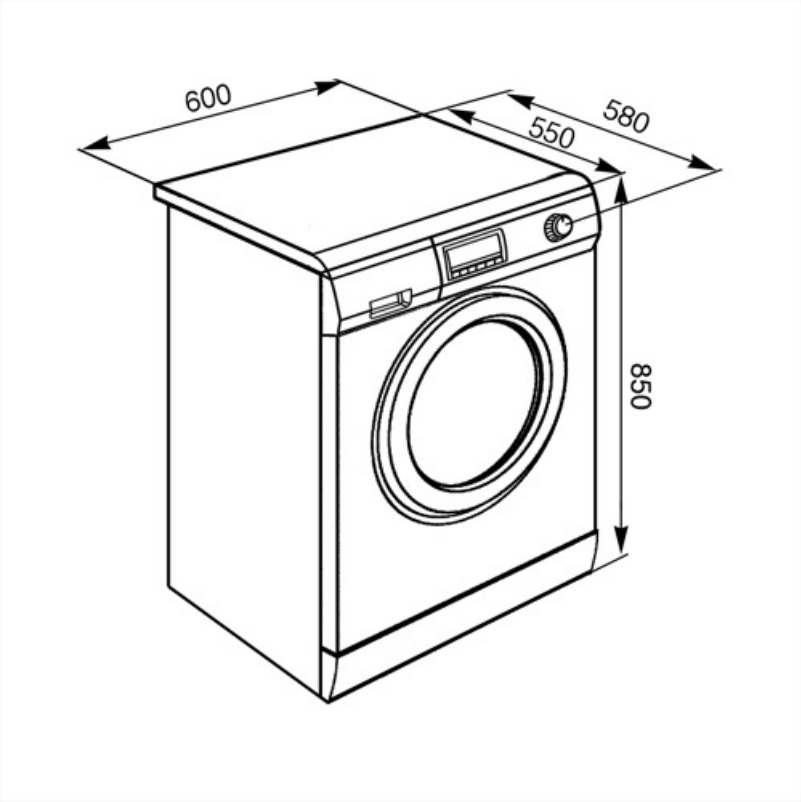

## Symbols glossary

Sistema Acquastop: el dispositivo excluye la posibilidad de inundación por medio de un microinterruptor ubicado debajo del tanque, que bloquea instantáneamente la entrada de agua en la máquina. Una seguridad adicional está garantizada por una válvula colocada en el tubo de carga que detecta cualquier fuga.

Control del consumo de agua: en todos los modelos de lavadora hay un sistema de carga variable, según el cual la máquina diversifica automáticamente el ciclo de lavado y los tiempos de funcionamiento de acuerdo con la cantidad y el tipo de ropa introducida, lo que permite un ahorro significativo. de agua y electricidad.

Autobalanceo de la carga: asegura una distribución perfecta de la ropa dentro de la canasta. En el caso de que se detecte un desequilibrio, la velocidad de centrifugado se adapta para redistribuir uniformemente la ropa dentro de la cesta y así reducir las vibraciones.

Lavado en frío: la opción Lavado está indicada para lavar prendas delicadas y para limpiar, en combinación con detergentes de pretratamiento, ropa con manchas superficiales.

Pantalla LED: para optimizar el rendimiento y simplificar el uso del aparato tanto como sea posible, algunas lavadoras y refrigeradores están equipados con una pantalla LED que le permite ver el estado operativo del producto.

Capacidad de secado: indica la cantidad de ropa que se puede insertar en la lavadora-secadora para obtener la máxima efectividad de secado. El peso se entiende de ropa seca.

B: Indica la clase energética del electrodoméstico

FlexiTime: presente en diferentes modelos y combinable con la mayoría de los programas, esta opción le permite ajustar los tiempos de lavado a sus necesidades y a la suciedad real de la ropa, reduciéndolas sin comprometer el rendimiento.

Antiarrugas: opción específica que, a través de la modulación de las fases de lavado y enjuague, junto con la reducción de la velocidad de centrifugado final, ayuda a prevenir la formación de pliegues en la ropa, protege las prendas más delicadas y facilita el planchado.

Sistema de limpieza automática: patente exclusiva de Smeg, el sistema de limpieza automática evita la formación de pelusas e impurezas dentro del sistema de condensación, garantizando la máxima fiabilidad de la máquina.

Bloqueo de control: la opción de bloqueo de mandos, presente en diferentes tipos de productos, le permite bloquear todas las funciones y programas establecidos, así como los controles, para una seguridad total, especialmente en presencia de niños.

Inicio diferido: le permite posponer el inicio del programa hasta 24 horas, según sus necesidades, y luego realizar el lavado incluso en las franjas horarias en las que el costo de energía es menor.

Ojo de buey de 30 cm de ancho: el gran tamaño del ojo de buey de 30 cm hace que cargar y descargar la ropa sea aún más fácil y rápido, promoviendo la máxima practicidad de uso.

Secado suave: programa diseñado para preparar la ropa y plancharla fácilmente.

Filtros fáciles de limpiar: la opción, mediante luces de advertencia apropiadas, advierte sobre la necesidad de una limpieza periódica de los filtros, para evitar olvidos y garantizar así el funcionamiento perfecto de la secadora con el tiempo. rápido y extremadamente simple .

Esta opción intensifica el programa seleccionado. La duración del ciclo y el consumo de agua se reducen teniendo en cuenta el tipo de ropa, garantizando excelentes resultados de lavado, incluso en el caso de manchas difíciles de eliminar.

Exclusión centrífuga: en los modelos principales de lavadora y secadora Smeg, es posible establecer la velocidad de centrifugado, en algunos hasta 1600 rpm, o incluso excluirla.

Ciclo de limpieza: este programa se realiza con una cesta vacía y le permite limpiar los conductos de secado en los que generalmente se deposita la pelusa de la tela, lo que con el tiempo puede reducir la efectividad del secado. La pantalla muestra el símbolo del programa cada vez que se recomienda ejecutarlo.

Algodón: símbolo utilizado para indicar los programas referidos a prendas de algodón.

Descarga de agua: Para vaciar el agua de la máquina.

Enjuague adicional: Opción que agrega un enjuague adicional al que ya se proporciona en el programa seleccionado, para eliminar cualquier detergente residual. Esta función es particularmente adecuada para aquellos que sufren de alergias o problemas de la piel.

Noche: este ciclo permite que la lavadora funcione en silencio, gracias a las rotaciones más lentas de la cesta y a las fases más largas de lavado y remojo. Es ideal para aquellos que quieran aprovechar los precios reducidos de energía proporcionados durante la noche.

Rápido: permite reducir los tiempos del programa seleccionado, si la ropa no requiere un lavado intenso y prolongado.

Camisas: programa específico que le permite lavar las camisas con el máximo cuidado, respetando las telas y minimizando la formación de pliegues, para obtener los mejores resultados de planchado en poco tiempo.

Sintéticos: símbolo utilizado para programas sintéticos.

El diseño cuidadoso de la cuba y la cesta nos ha permitido alcanzar una capacidad de carga de hasta 7 kg de ropa en la lavadora.

Opción prelavado: programa de prelavado indicado para artículos particularmente sucios.

Algodón ECO: símbolo que hace referencia al programa Algodón ECO

Delicado: programa ideal para prendas delicadas y de seda que requieren un cuidado especial en el lavado, uso de agua a temperatura ambiente y rotación lenta del cesto.

Secado intensivo: programa diseñado para la ropa que desea secar completamente para almacenar o usar de inmediato.

Mix: programa que te permite lavar prendas con diferentes colores y telas. Ideal para el lavado diario de cargas mixtas de ropa ligeramente sucia.

Rápido 15 min.: El programa rápido 15 min. le permite lavar artículos ligeramente sucios en muy poco tiempo.

Para drenar el agua en el tambor + acción centrífuga

Sport: Programa indicado para los amantes de la actividad física que permite lavar, en poco tiempo, las prendas sometidas a lavados frecuentes garantizando la máxima higiene y cuidado de las fibras.

Lana: Es un programa especial diseñado para satisfacer las necesidades de lavado de una de las prendas más populares en invierno. Le permite lavar las prendas protegiéndolas y manteniéndolas suaves y voluminosas.