LSF147E

EAN kód	8017709302832
Termékcsalád	Mosó-és szárítógép
Névleges szélesség	60 cm
Névleges mélység	Standard kapacitás
Üzembe helyezés	Szabadon álló
Töltet típusa	Elülső



Programok

Ellenőrző elemek	Elektronikus
Programmes graphics	
Symbols	Written in IT
Programok száma	15

Programok

Eco 40-60	Pamut	Éjszaka
Gyors mosás	Ingek	Keverés
Kímélő	Kímélő szárítás	Műszálas anyagok
Normál szárítás	Öblítés + Centrifugálás	Sport
Törlés	Vízleeresztés + centrifugálás	Wool (Gyapjú)

Mosási hőmérséklet

Hűtés	20°C	30°C
40°C	60°C	90°C

Speciális programok

Ingek | Keverés | Éjszaka

Gyors 15 perc | Sport

Speciális tisztító program a visszamaradt szöszök eltávolításához Igen

Kijelző

Hátralévő idő kijelzése | Késleltetett indítás | Ajánlott terhelésjelző

programállapot-kijelzés

Megjelenítési típus LED DISPLAY

Gombok/opciók

Késleltetési időzítő | FlexiTime | Előmosás

További öblítés | Centrifugálás nélkül | Gyűrődésgátló (könnyű vasalás)

Intenzív | Hideg mosás | Szárítás

Program előrehaladásának visszajelzője (jelzőfény) Állványra

Ciklus vége visszajelző (világítás) Állványra

MŰSZAKI JELLEMZŐK

Motortípus	Szabvány	**Ajtónyitás típusa**	180°
Elektronikus vezérlés működése	Igen	**Automatikus változó terhelés**	Igen
Programválasztó gomb	Igen	**Habzásgátló rendszer**	Igen
Program-/hőmérsékletválasztó gomb	Igen	**Terheléskiegyenlítő rendszer**	Automatikus
Centrifugálási sebesség kiválasztása a kijelzőn/LED-EN	Centrifugálás nélkül/ 600/ 800/ 1000/ 1200/ 1400	**Könnyen hozzáférhető szűrő**	Igen
Kijelző/LED a hőmérséklet szabályozásához	Igen	**Gyerekzár (funkció blokkoló)**	Vezérlőblokk
Polipropilén tartály	Igen	**Elárasztásgátló rendszer**	Igen
Kosár	Rozsdamentes acél	**Automatikus tisztítórendszer**	Igen
Dobkapacitás	52 l	**Aquastop rendszer**	Teljes összeg
		Vízellátás	Szimpla, hideg

A folyékony mosogatószer-tartozék alapfelszereltség	Igen
Ajtó átmérője	30 cm

Teljesítmény / Energiacímke



Mosási töltet kapacitása	7 kg
Szárítási kapacitás	4 kg
Max. centrifugálási sebesség	1400 giri/min
Energiahatékonysági osztály	B
Mosáshatékonysági osztály	A
Energiabesorolás	BA
Zajszintű mosás	59 dB(A) re 1 pW
Zajszint centrifugálás	75 dB(A) re 1 pW
Zajszint szárítás	61 dB(A) re 1 pW
Energiafogyasztás – Pamut 60° Csak mosás	1,3 kWh
Energiafogyasztás (mosás + szárítás)	5,6 kWh
Vízfogyasztás (mosás) ciklusonként	49 l
Vízfogyasztás (mosás+szárítás) ciklusonként	89 l
A normatív program időtartama	420 min
Éves energiafogyasztás (mosás)	260 kWh
Éves energiafogyasztás (mosás+szárítás)	1120 kWh
Éves vízfogyasztás (mosás)	9800 l
Éves vízfogyasztás (mosás+szárítás)	17800 l
Maradék nedvesség százaléka (%)	50 %

Teljesítmény / Energiacímke – 2019-es rendelet



Szállító neve vagy védjegye	SMEG
Névleges kapacitás mosási ciklus	7 kg
Névleges kapacitás teljes ciklus	4 kg
Energiahatékonysági osztály (mosási ciklus)	E
Energiahatékonysági osztály (teljes ciklus)	E
Súlyozott energiafogyasztás mosás	77 kWh
súlyozott energiafogyasztás (teljes ciklus)	266 kWh
Vízfogyasztás (mosási ciklus)	44 litre
Vízfogyasztás (teljes ciklus)	68 litre
Centrifugálási hatékonysági osztály	B
Levegőben terjedő zajosztály	B
Levegőben terjedő zaj	75 dB(A) re 1 pW
Eco 40-60 program időtartama (névleges mosási kapacitás)	2:50 h:min
Mosási és szárítási ciklus időtartama (névleges kapacitás)	5:30 h:min

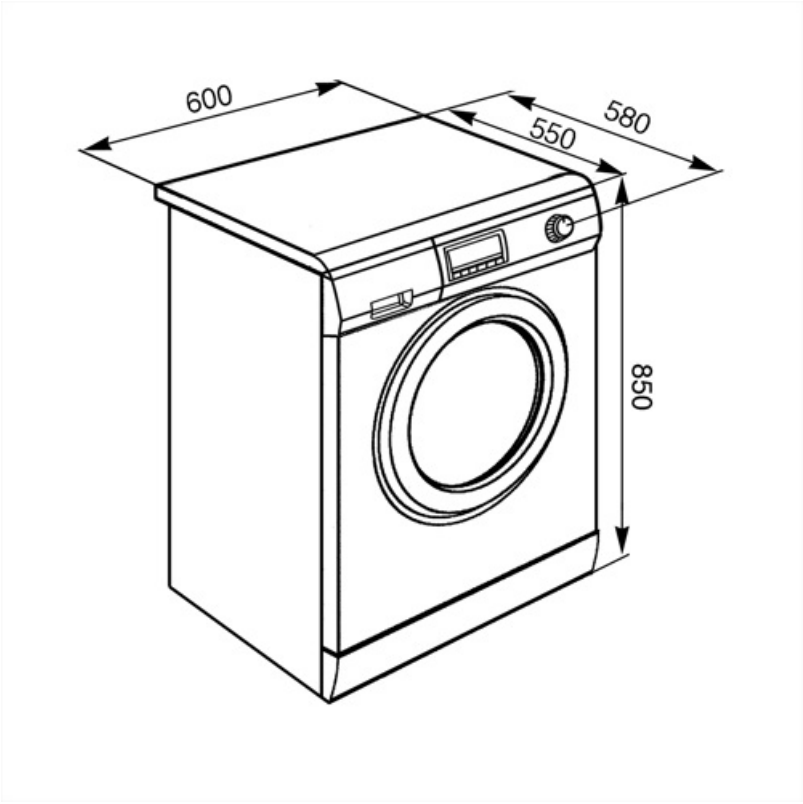
600
550
580
850

Symbols glossary



Total acquastop: A Smeg mosogatógépek legtöbb modellje Total Acquastop rendszerrel van felszerelve, amely lehetővé teszi a víz szivárgás miatti kifolyásának elkerülését. A rendszer egy úszóérzékelőből áll, amelyet a mosogatógép belső kamrája alatt helyeznek el, és amely megakadályozza a készülék belsejében a vízellátást, ha víz szivárog az alsó tálcába. A víz bemeneti tömlőjén lévő további elektromágneses szelep automatikusan blokkolja a vízellátást, ha vízszivárgást észlel a tömlőben. Mosógépek esetén: Total acquastop, a termék 3 szintű elárasztásgátlással rendelkezik, hogy biztosítsa a vízszivárgás elleni védelmet. Mosógépek esetén: Total acquastop, a termék 3 szintű elárasztásgátlással rendelkezik, hogy biztosítsa a vízszivárgás elleni védelmet.



Változtatható terhelés: A mosógépek minden modelljében jelen van a változó terhelésű rendszer, amely szerint a gép automatikusan változtatja a mosási ciklust és a működési időt a betett szennyes mennyiségétől és jellegétől függően, lehetővé téve a víz és az energia jelentős, akár 30%-os megtakarítását a rögzített terhelésű változatokhoz képest.



Automatikus terheléskiegyenlítés: biztosítja a szennyes ideális eloszlását a dobban. Ha kiegyensúlyozatlanságot észlel, úgy kezdi szabályozni a fordulatszámot, hogy egyenletesen ossza el a szennyest a dobban, és így csökkentse a rezgést.



Gyerekzár: egyes modellek olyan funkcióval rendelkeznek, amely lehetővé teszi a program vagy ciklus zárolását, megakadályozva annak véletlen módosítását.



Késleltető időzítő: beállítható a program megfelelő időben történő futtatására vagy a kedvezményes áramfogyasztási időszakok kihasználására.



30 cm: A nagy, 30-32-33 cm átmérőjű rakodónyílás maximálisan megkönnyíti és felgyorsítja a mosás be- és kirakodását.



Ez mutatja a szárítógépbe helyezhető szennyes mennyiségét KG-ban.



Könnyű vasalás: ennek az opciónak a kiválasztásával lehet biztosítani, hogy a kimosott ruhaneműkön kevesebb gyűrődés legyen, és könnyebb legyen a vasalás.



Automatikus tisztítórendszer: Az automatikus tisztító rendszer megakadályozza a szösz és szennyeződések képződését a kondenzációs rendszerben, biztosítva a gép maximális megbízhatóságát



B: Termék energiabesorolása, A++ és D / G között a termékcsaládtól függően.



Hideg mosás



LED kijelző: a kiválasztott programok, funkciók és opciók, valamint a ciklus végéig eltelt idő megjelenítése.



Kímélő szárítás: olyan program, amelynek célja a ruhák előkészítése a könnyű vasaláshoz.



Ez az opció tanácsot ad, amikor a szűrők rendszeres tisztítására van szükség, hogy elkerülje a feledékenységet, és így hosszú távon garantálja a szárító tökéletes működését. A szűrők kényelmes elhelyezése gyors és rendkívül egyszerű karbantartást tesz lehetővé.



FlexiTime: A FlexiTime opció lehetővé teszi a felhasználó számára, hogy csökkentse a kiválasztott ciklus időtartamát, extra rugalmasságot és irányítást biztosítva.



Centrifugálás nélküli opció: ez az opció lehetővé teszi az utolsó centrifugálási fázis kihagyását, és a víz elvezetését a dobból



Tisztítási program: A mosógépek/szárítók teljesítményének fenntartása érdekében tisztítási programot hoztak létre. A kijelzőn automatikusan megjelenik, ha tisztításra van szükség.



Használja a normál szennyezettségű, tartós pamut és ágynemű mosására. Bár hosszabb ideig mos, mint az összes többi program, nagy energia- és vízmegtakarítást biztosít. A tényleges vízhőmérséklet eltérhet a megadott mosási hőmérséklettől. Ha kevesebb ruhaneműt tesz a gépbe (pl. ½ töltet vagy kisebb mennyiség), a programidő automatikusan lerövidülhet. Ebben az esetben az energia- és vízfogyasztás még nagyobb mértékben csökken, gazdaságosabb mosást biztosítva. Ez a program a maradékidő-kijelzővel ellátott modellekben érhető el.



Leereszti a gépből a vizet.



Extra öblítés: Extra öblítés: extra öblítési ciklust ad a kiválasztott programhoz, hogy eltávolítsa a mosószer maradványait. Ez a funkció különösen hasznos allergia és bőrproblémák esetén.



Éjszakai: ideális program azok számára, akik ki akarják használni a csúcsidőszakokon kívüli időszakokat, ez a ciklus különösen csendes a dob lassabb forgása miatt.



Szuper gyors: kis mennyiségű szennyes ruhanemű gyors mosására tervezett program, amely ideális az enyhén szennyezett ruhák mosásához.



Ing: ciklus ingek mosásához rövid idő alatt a lehető legnagyobb gondossággal, óvatos centrifugálással a könnyebb vasalás érdekében.



Intenzív: ez az opció felerősíti a kiválasztott programot. A ciklus időtartamát és a vízfogyasztást a mosás típusának figyelembe vételével csökkentik, miközben továbbra is kiváló mosási eredményeket garantálnak, még a nehezen eltávolítható foltok esetében is.



Előmosás: erősen szennyezett ruhadarabokhoz tervezett program.



Pamut: Pamutból készült szennyezett textíliákhoz



Kímélő: Az alsóneműket, harisnyákat és luxusszöveteket kímélő cikluson kell szárítani a ruhák élettartamának meghosszabbítása érdekében.



Program olyan ruhadarabokhoz, amelyeket azonnal szeretnének eltenni vagy használni.



Vegyes ruhadarabok: ezt a ciklust enyhén szennyezett pamut és szintetikus ruhadarabok mosására tervezték, illetve a sokáig tárolt ruhadarabok frissítésére.



Szuper gyors 15 perc: kis mennyiségű ruhanemű gyors mosására tervezett program, amely ideális az enyhén szennyezett ruhák mosásához.



Vízelvezetés a kosárba + centrifuga művelet



Sport: A Sport az enyhén szennyezett ruhadarabok, pl. sportruházat mosására tervezett ciklus, ez egy gyors mosás, amely szintén kíméli a szöveteket.



Műszál: a műszálas ruhák (ingek, blúzok, műszálas/pamut keverékek stb.) mosásához. Kíméletesen mos, és a Pamut programhoz képest rövidebb mosási ciklusa van. Függönyhöz és tüllhöz használja a szintetikus 40°C programot, az előmosási és gyűrődésgátló funkciók kiválasztásával. Mivel hálós szerkezetük túlzott habzást okoz, a fátylakat/tüllöket úgy mossa, hogy kevés mosószert tesz a fő mosórekeszbe. Ne tegyen mosószert az előmosó rekeszbe.



A dob maximális kapacitása 7kg, száraz ruhaneművel számolva.



Gyapjú: ez a program a gyapjú vagy a kényes szövetek esetében a dob lassabb forgatásával biztosítja a ruhák maximális ápolását.



E energiahatékonysági osztály