LSF147E



Международный артикул (EAN-код)	8017709302832
Семейство продуктов	Стирально-сушильная машина
Коммерческая ширина	60 см
Коммерческая глубина	Стандартная емкость
Установка	Отдельностоящая
Тип загрузки	Фронтальное

Программы

Управление Электронный

Индикация программ

Символы Итальянский

Количество программ 15

Программы

- Экономичная 40-60
- Хлопок
- Быстрая стирка
- Деликатная
- Деликатная сушка
- Ночная
- Очистка
- Полоскание + отжим
- Рубашки
- Синтетика
- Слив и отжим
- Смешанное
- Спорт
- Сушка
- Шерсть

Температура стирки

Холодный	20°C	30°C
40°C	60°C	90°C

Специальные программы

Рубашки | Смешанное | Ночная

Быстрая 15 минут | Спорт

Специальная программа самоочистки, для очистки от волокон ткани Да

Дисплей

Индикация оставшегося времени | Отсрочка старта | Рекомендованная загрузка

Индикация хода программы

Тип дисплея LED DISPLAY

Кнопки/опции

Отсрочка включения | Flexi Time | Предварительная стирка

Дополнительное полоскание | Без отжима | Против складок

Интенсивная | Стирка в холодной воде | Сушка

индикация хода программы На дисплее

Индикация окончания цикла На дисплее

Технические характеристики

Тип мотора	Стандартный
Электронное управление	Да
Переключатель выбора программы	Да
Переключатель выбора программ / температуры	Да
Регулировка скорости отжима на дисплее/ светодиоды	Без отжима/ 600/ 800/ 1000/ 1200/ 1400
регулировка температуры	Да
Бак из полипропилена	Да
Барабан	Нержавеющая сталь
Объем барабана	52 л
Жидкое моющее средство в комплекте	Да
Диаметр дверцы	30 см
Угол открывания дверцы	180°
Автоматическая регуляция загрузки	Да
Система пеноподавления	Да
Автобалансировка загруженного белья	Автоматический
Легкий доступ к фильтру	Да
блокировка управления	Блокировка управления
Защита от перелива	Да
Система автоматической очистки	Да
Защита от протечек	Полный
Источник питания	Одинарное, холодная

Производительность/ Энергопотребление



Загрузка при стирке	7 кг
Загрузка при сушке	4 кг
Максимальная скорость отжима	1400 об./минуту
Класс энергоэффективности	B
Класс стирки	A
Класс энергоэффективности	BA
Уровень шума при стирке	59 дБ(A) re 1пВт
Уровень шума при отжиме	75 дБ(A) re 1пВт
Уровень шума при сушке	61 дБ(A) re 1пВт
Потребление энергии при стирке, за цикл	1,3 кВт/ч
Потребление энергии при стирке с сушкой, за цикл	5,6 кВт/ч
Расход воды при стирке, за цикл	49 л
Расход воды при стирке с сушкой, за цикл	89 л
Продолжительность нормативного цикла	420 мин.
Годовое потребление энергии при стирке	260 кВт/ч
Годовое потребление энергии при стирке с сушкой	1120 кВт/ч
Готовое потребление воды при стирке	9800 л
Годовое потребление воды при стирке с сушкой	17800 л
Остаточная влажность (%)	50 %

Производительность / Энергопотребление - НОВЫЙ регламент



Название поставщика или торговая марка	SMEG
Номинальная мощность цикла стирки	7 кг
Номинальная мощность полного цикла	4 кг
Класс энергоэффективности (цикл стирки)	E
Класс энергоэффективности (полный цикл)	E
Потребление электроэнергии, стирка	77 кВт/ч
Потребление электроэнергии, полный цикл	266 кВт/ч
Расход воды (цикл стирки)	44 litre
Расход воды (полный цикл)	68 litre
Класс эффективности центробежной сушки	B
Воздушный акустический шум	B
Воздушный акустический шум	75 дБ(A) re 1пВт
Продолжительность программы Экономичная 40-60 (полная загрузка)	2:50 h:min
Продолжительность программы при полной загрузке	5:30 h:min

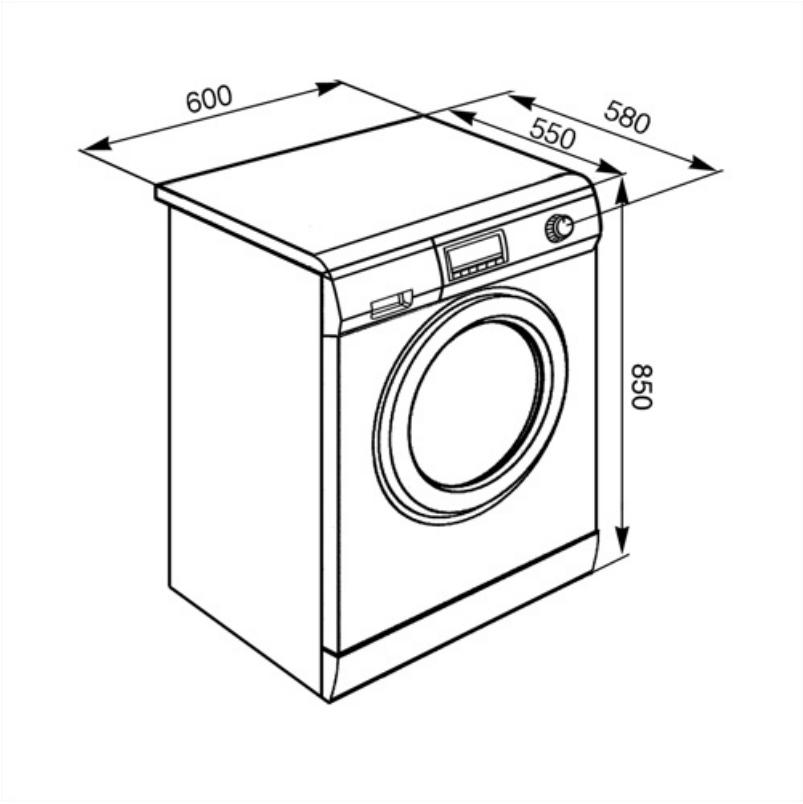
600
550
580
850

Symbols glossary



Полная Защита от протечек: большинство моделей стиральных и посудомоечных машин Smeg оснащены системой полной Защиты от протечек, которая позволяет избежать затопления в результате протечки воды. Система состоит из поплавкового датчика, расположенного под внутренней камерой прибора, который блокирует подачу воды внутрь устройства в случае утечки воды в нижний поддон. Дополнительный электромагнитный клапан на шланге подачи воды также автоматически блокирует подачу воды при обнаружении утечки воды в шланге. Продукт имеет 3 уровня защиты для исключения утечки воды.



Переменная загрузка: во всех моделях стиральных машин присутствует система переменной загрузки, согласно которой машина автоматически меняет цикл стирки и время работы в зависимости от количества и типа загружаемого белья, что позволяет значительно экономить воду и энергию. мощность, до 30% по сравнению с версиями с фиксированной нагрузкой.



Автобалансировка загрузки: обеспечивает идеальное распределение белья в барабане. В случае, если обнаружен дисбаланс, скорость вращения начинает регулироваться таким образом, чтобы равномерно перераспределять белье в барабане и, таким образом, уменьшать вибрацию.



Блокировка управления: некоторые модели оснащены устройством для блокировки управления, чтобы не было возможности случайно изменить программу/ цикл приготовления, включить или выключить прибор.



Таймер отсрочки: можно настроить для запуска программы в удобное время или для использования в периоды непиковой нагрузки.



30 см: большой загрузочный люк диаметром 30-32-33 см делает загрузку и выгрузку белья проще и быстрее при максимальной простоте использования.



Количество белья, которое можно загрузить в сушильную машину, в кг.



Против складок: это опция, которую можно выбрать, чтобы у выстиранного белья оставалось меньше складок, чтобы облегчить глажку.



Система автоматической очистки: предотвращает скопление ворса и загрязнений внутри системы конденсации, обеспечивая максимальную надежность машины.

B: энергоэффективность, измеренная от A+++ до D/G в зависимости от семейства продуктов.



Стирка в холодной воде



Цифровой дисплей: для отображения выбранных программ, функций и опций, а также времени до конца цикла.



Бережная сушка: программа, разработанная для легкой глажки белья.



Эта опция указывает, когда необходима периодическая чистка фильтров, чтобы избежать ошибок и, таким образом, гарантировать безупречное функционирование сушки с течением времени. Удобное расположение фильтров делает обслуживание быстрым и чрезвычайно простым.

Опция позволяет пользователю сократить время выбранного цикла, обеспечивая дополнительную гибкость и контроль.

Опция без отжима: эта опция позволяет исключить последнюю фразу отжима и просто слить воду из бака.

Программа очистки была создана для поддержания производительности стиральной /сушильной машины. Дисплей автоматически показывает, когда требуется очистка.

Используется для стирки прочного белья из хлопка и льна с обычной степенью загрязнения. Хотя она стирает дольше, чем все другие программы, она обеспечивает значительную экономию энергии и воды. Фактическая температура воды может отличаться от указанной температуры стирки. Если вы загружаете в машину меньшее количество белья (например, ½ вместимости или меньше), время программы может автоматически сокращаться. В этом случае потребление энергии и воды снизится еще больше, что обеспечит более экономичную стирку. Эта программа доступна в моделях с индикатором оставшегося времени.

Слив воды из машины.

Дополнительное полоскание: добавляет цикл дополнительного полоскания к циклу, уже предусмотренному в выбранной программе, для удаления остатков моющего средства. Эта функция особенно подходит для людей с аллергией или кожными проблемами.

Ночная: идеальная программа для тех, кто хочет использовать непиковые периоды потребления энергии, этот цикл особенно тихий из-за более медленного вращения барабана.

Быстрая: программа, предназначенная для быстрой стирки небольшого количества белья, идеально подходит для стирки слабозагрязненных вещей.

Рубашки: программа для быстрой стирки рубашек с особой осторожностью с использованием деликатного отжима для облегчения глажки.

Интенсивный режим: эта опция усиливает выбранную программу. Продолжительность цикла и расход воды сокращаются с учетом типа белья, при этом гарантируются отличные результаты стирки даже в случае трудноудаляемых пятен.

Предварительная стирка: программа предназначена для сильно загрязненных вещей.

Хлопок: для загрязненных тканей из хлопка.

Деликатная: одежду, такую как нижнее белье, чулочно-носочные изделия и деликатные ткани, следует сушить в деликатном режиме, чтобы продлить срок службы одежды.

Программа предназначена для одежды, которую нужно сразу же хранить или использовать.

Смешанные ткани: этот цикл предназначен для слабозагрязненного белья из хлопка и синтетики или может использоваться только для освежения хранящихся вещей.

Сверхбыстрая 15 мин: программа, предназначенная для быстрой стирки небольшого количества белья, идеально подходит для стирки слабозагрязненных вещей.

Слив + отжим

Спорт: программа, предназначенная для стирки слегка загрязненной одежды, например спортивной одежды, это быстрая стирка, которая также бережно относится к тканям.

Синтетика: для стирки синтетической одежды (рубашки, блузки, смеси синтетики / хлопка и т. д.). Она обеспечивает бережную стирку и имеет более короткий цикл стирки по сравнению с программой «Хлопок». Для штор и тюля используйте программу Synthetic 40°C с выбранными функциями предварительной стирки и предотвращения сминания. Поскольку их сетчатая текстура вызывает чрезмерное пенообразование, постирайте тюль, добавив небольшое количество моющего средства в отделение для основной стирки. Не добавляйте моющее средство в отделение для предварительной стирки.

Шерсть: в этой программе для шерсти или деликатных тканей используется более медленное вращение барабана, чтобы обеспечить максимальный уход за одеждой.

Барабан вмещает до 7 кг сухого белья.

Класс энергоэффективности E