# LSF147E

| | |
|---|---|
| **Код** EAN | 8017709302832 |
| **Сімейство продуктів** | Пральна машина з сушкою |
| **Комерційна ширина** | 60 см |
| **Комерційна глибина** | Стандартна ємність |
| **Встановлення** | Встановлювана окремо |
| **Тип завантаження** | Фронтальне |



## Програми

**Управління** Електронний

**Індикація програм**

Символи Італійською мовою

**Кількість програм** 15

**Програми**

| | | |
|---|---|---|
| Економичная 40-60 | Бавовна | Вовна |
| Делікатна | Делікатна | злив |
| Зливання і віджимання | Змішана білизна | Нічна |
| Ополіскування + Віджим | Очищення | Синтетика |
| Сорочки | Спорт | Сушіння Normal |

Швидке прання

**Регульована температура**

| | | |
|---|---|---|
| Холодна вода | 20°C | 30°C |
| 40°C | 60°C | 90°C |

**Спеціальні програми**

Сорочки | Змішана білизна | Нічна

Швидка 15 хв. | Спорт

**Спеціальна програма Clean, для очищення від волокон тканини** Так

**Дисплей**

Індикація залишку часу | Відкладений старт | Індикація рекомендованого завантаження

Індикація ходу програми

**Тип дисплея** LED DISPLAY

**Кнопки**

Відстрочка ввімкнення | Опція Flexi Time | Попереднє прання

Додаткове полоскання | Без віджимання | Проти складок (для більш зручного прасування)

Інтенсивна | Прання у холодній воді | Сушіння

**Індикація ходу програми** На дисплеї

**Індикатор закінчення циклу (лампа)** На дисплеї

## Технічні характеристики

| | | | |
|---|---|---|---|
| **Тип мотора** | Стандартний | **Відкривання дверцят** | 180° |
| **Електронне управління** | Так | **Автоматична регуляція завантаження** | Так |
| **Перемикач вибору програми** | Так | **Система пінопригнічення** | Так |
| **Перемикач вибору програм / температури** | Так | **Автобалансування** | Автоматична |
| **Регульована швидкість віджимання** | Відключення віджимання/ 600/ 800 Вт/ 1000/ 1200/ 1400 Вт | **Легкий доступ до фільтру** | Так |
| **Дисплей / LED для регулювання температури** | Так | **Блокування управління** | Налаштування блокування |
| | | **Захист від переливання** | Так |
| | | **Система автоматичного очищення** | Так |
| **Бак з поліпропілену** | Так | **Аквастоп** | Повний |
| **Барабан** | Нержавіюча сталь | **Підключення до води** | Одинарне, холодна |
| **Об'єм барабану** | 52 л | | |

| | |
|---|---|
| **Рідкий миючий засіб в комплекті** | Так |
| **Діаметр дверцят** | 30 см |

## Продуктивність/ Енергоспоживання



| | |
|---|---|
| **Завантаження при пранні** | 7 кг |
| **Завантаження при сушінні** | 4 кг |
| **Швидкість віджимання** | 1400 об./минуту |
| **Клас енергоефективності** | B |
| **Клас ефективності прання** | A |
| **Клас енергоспоживання** | BA |
| **Рівень шуму при пранні** | 59 дБ(A) re 1пВт |
| **Рівень шуму при віджимі** | 75 дБ(A) re 1пВт |
| **Рівень шуму при сушінні** | 61 дБ(A) re 1пВт |
| **Споживання енергії при пранні** | 1,3 кВт/ч |
| **Споживання енергії при пранні з сушінням** | 5,6 кВт/ч |
| **Витрати води при пранні** | 49 л |
| **Витрати води при пранні з сушінням** | 89 л |
| **Тривалість нормативного циклу** | 420 мин. |
| **Річне споживання енергії при пранні** | 260 кВт/ч |
| **Річне споживання енергії при пранні з сушінням** | 1120 кВт/ч |
| **Споживання води за рік при пранні** | 9800 л |
| **Споживання води за рік при пранні з сушкою** | 17800 л |
| **Залишкова вологість (%)** | 50 % |

## Енергоефективність



| | |
|---|---|
| **Название поставщика или торговая марка** | SMEG |
| **Номинальная мощность цикла стирки** | 7 кг |
| **Номинальная мощность полного цикла** | 4 кг |
| **Класс энергоэффективности (цикл стирки)** | E |
| **Класс энергоэффективности (полный цикл)** | E |
| **Потребление электроэнергии, стирка** | 77 кВт/ч |
| **Потребление электроэнергии, полный цикл** | 266 кВт/ч |
| **Расход воды (цикл стирки)** | 44 litre |
| **Расход воды (полный цикл)** | 68 litre |
| **Класс эффективности центробежной сушки** | B |
| **Воздушный акустический шум** | B |
| **Воздушный акустический шум** | 75 дБ(A) re 1пВт |
| **Продолжительность программы Экономичная 40-60 (полная загрузка)** | 2:50 h:min |
| **Продолжительность программы при полной загрузке** | 5:30 h:min |

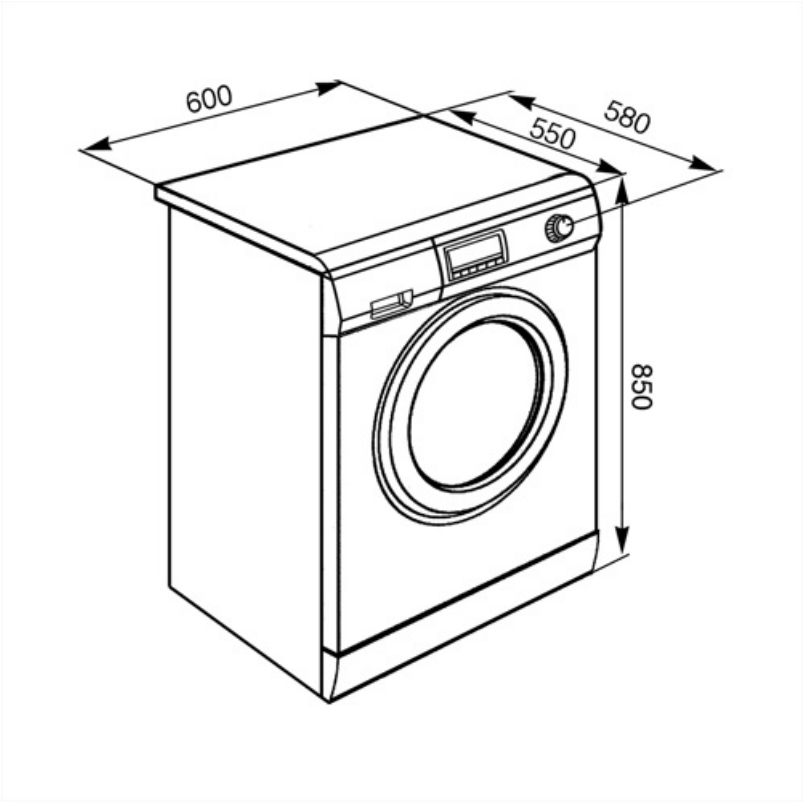
600
550
580
850

# Symbols glossary



Полная Защита от протечек: большинство моделей стиральных и посудомоечных машин Smeg оснащены системой полной Защиты от протечек, которая позволяет избежать затопления в результате протечки воды. Система состоит из поплавкового датчика, расположенного под внутренней камерой прибора, который блокирует подачу воды внутрь устройства в случае утечки воды в нижний поддон. Дополнительный электромагнитный клапан на шланге подачи воды также автоматически блокирует подачу воды при обнаружении утечки воды в шланге. Продукт имеет 3 уровня защиты для исключения утечки воды.



Переменная загрузка: во всех моделях стиральных машин присутствует система переменной загрузки, согласно которой машина автоматически меняет цикл стирки и время работы в зависимости от количества и типа загружаемого белья, что позволяет значительно экономить воду и энергию. мощность, до 30% по сравнению с версиями с фиксированной нагрузкой.



Автобалансировка загрузки: обеспечивает идеальное распределение белья в барабане. В случае, если обнаружен дисбаланс, скорость вращения начинает регулироваться таким образом, чтобы равномерно перераспределять белье в барабане и, таким образом, уменьшать вибрацию.



Блокування від дітей: деякі моделі обладнані пристроєм для блокування програми/циклу, щоб унеможливити її випадкову зміну.



Таймер отсрочки: можно настроить для запуска программы в удобное время или для использования в периоды непиковой нагрузки.



30 см: большой загрузочный люк диаметром 30-32-33 см делает загрузку и выгрузку белья проще и быстрее при максимальной простоте использования.



Количество белья, которое можно загрузить в сушильную машину, в кг.



Против складок: это опция, которую можно выбрать, чтобы у выстиранного белья оставалось меньше складок, чтобы облегчить глажку.



Система автоматической очистки: предотвращает скопление ворса и загрязнений внутри системы конденсации, обеспечивая максимальную надежность машины.



B: энергоэффективность, измеренная от A+++ до D/G в зависимости от семейства продуктов.



Стирка в холодной воде



Цифровой дисплей: для отображения выбранных программ, функций и опций, а также времени до конца цикла.



Бережная сушка: программа, разработанная для легкой глажки белья.



Эта опция указывает, когда необходима периодическая чистка фильтров, чтобы избежать ошибок и, таким образом, гарантировать безупречное функционирование сушки с течением времени. Удобное расположение фильтров делает обслуживание быстрым и чрезвычайно простым.

Опция позволяет пользователю сократить время выбранного цикла, обеспечивая дополнительную гибкость и контроль.

Опция без отжима: эта опция позволяет исключить последнюю фразу отжима и просто слить воду из бака.

Программа очистки была создана для поддержания производительности стиральной /сушильной машины. Дисплей автоматически показывает, когда требуется очистка.

Используется для стирки прочного белья из хлопка и льна с обычной степенью загрязнения. Хотя она стирает дольше, чем все другие программы, она обеспечивает значительную экономию энергии и воды. Фактическая температура воды может отличаться от указанной температуры стирки. Если вы загружаете в машину меньшее количество белья (например, ½ вместимости или меньше), время программы может автоматически сокращаться. В этом случае потребление энергии и воды снизится еще больше, что обеспечит более экономичную стирку. Эта программа доступна в моделях с индикатором оставшегося времени.

Слив воды из машины.

Дополнительное полоскание: добавляет цикл дополнительного полоскания к циклу, уже предусмотренному в выбранной программе, для удаления остатков моющего средства. Эта функция особенно подходит для людей с аллергией или кожными проблемами.

Ночная: идеальная программа для тех, кто хочет использовать непиковые периоды потребления энергии, этот цикл особенно тихий из-за более медленного вращения барабана.

Быстрая: программа, предназначенная для быстрой стирки небольшого количества белья, идеально подходит для стирки слабозагрязненных вещей.

Рубашки: программа для быстрой стирки рубашек с особой осторожностью с использованием деликатного отжима для облегчения глажки.

Интенсивный режим: эта опция усиливает выбранную программу. Продолжительность цикла и расход воды сокращаются с учетом типа белья, при этом гарантируются отличные результаты стирки даже в случае трудноудаляемых пятен.

Предварительная стирка: программа предназначена для сильно загрязненных вещей.

Хлопок: для загрязненных тканей из хлопка.

Деликатная: одежду, такую как нижнее белье, чулочно-носочные изделия и деликатные ткани, следует сушить в деликатном режиме, чтобы продлить срок службы одежды.

Программа предназначена для одежды, которую нужно сразу же хранить или использовать.

Смешанные ткани: этот цикл предназначен для слабозагрязненного белья из хлопка и синтетики или может использоваться только для освежения хранящихся вещей.

Сверхбыстрая 15 мин: программа, предназначенная для быстрой стирки небольшого количества белья, идеально подходит для стирки слабозагрязненных вещей.

Слив + отжим

Спорт: программа, предназначенная для стирки слегка загрязненной одежды, например спортивной одежды, это быстрая стирка, которая также бережно относится к тканям.

Синтетика: для стирки синтетической одежды (рубашки, блузки, смеси синтетики / хлопка и т. д.). Она обеспечивает бережную стирку и имеет более короткий цикл стирки по сравнению с программой «Хлопок». Для штор и тюля используйте программу Synthetic 40°C с выбранными функциями предварительной стирки и предотвращения сминания. Поскольку их сетчатая текстура вызывает чрезмерное пенообразование, постирайте тюль, добавив небольшое количество моющего средства в отделение для основной стирки. Не добавляйте моющее средство в отделение для предварительной стирки.

Шерсть: в этой программе для шерсти или деликатных тканей используется более медленное вращение барабана, чтобы обеспечить максимальный уход за одеждой.

Барабан вмещает до 7 кг сухого белья.

Класс энергоэффективности E