LSIA147



Código EAN	8017709302733
Familia	Lava-secadora
Ancho comercial	60 cm
Profundidad comercial	Gran capacidad
Instalación	Integración total
Tipo de carga	Frontal

Programas

Mandos	Electrónicos
Gráficos programas	Símbolos
Número de programas	15

Programas

- Eco 40-60
- Algodón
- Aclarado + Centrifuga
- Camisas
- Centrifugado delicado
- Centrifugado normal
- Delicados
- Desagüe + Centrifugado
- Lana
- Lavado rápido
- Mix
- Nocturno
- Ropa limpia
- Sintético
- Sport

Temperatura de lavado

Frío, 20°C, 30°C, 40°C, 60°C, 90°C

Programas especiales

- Camisas
- Mix
- Nocturno
- Rápido 15 min
- Sport

Programa especial clean para la limpieza de los conductos	Sí

Pantalla

visualización de la carga

Visualización del tiempo restante

Programación de inicio diferido

recomendada

Tipo de pantalla	LED DISPLAY

Teclas/Opciones

- Inicio retardado
- FlexiTime
- Prelavado
- Enjuague adicional
- Sin centrifugado
- Antiarrugas
- Intensivo
- Lavado en frío
- Secado

Indicador de avance de programa	Sí, en display
Indicador de fin de ciclo	Sí, en display

Características técnicas

Tipo de motor	Estándar
Funcionamiento con control electrónico	Sí
Mando de selección de programas	Sí
Regulación centrifugado con pantalla/led	Sin centrifugado/ 600/ 800/ 1000/ 1200/ 1400
Regulación de temperatura con pantalla/led	Sí
Cubeta de polipropileno	Sí
Cesto	Acero inoxidable
Volumen cesto	52 l
Accesorios para detergentes líquidos incluidos	Sí
Diámetro ojo de buey	30 cm
Apertura ojo de buey	110°

Carga variable automática	Sí
Sistema antiespuma	Sí
Equilibrio de la carga	Automático
Filtro inspeccionable	Sí
Seguridad para niños	Bloqueo de los ajustes
Sistema antidesbordamiento	Sí
Sistema antidesbordamiento	Sí
Sistema Aquastop	Total
Alimentación	Individual, frío
La puerta del mueble se puede montar en el lado derecho o izquierdo con bisagras ajustables	Sí

Prestaciones/Etiqueta energética

Capacidad de carga en lavado	7 kg
Capacidad de carga en secado	4 kg
Velocidad máxima de centrifugado	1400 giri/min
Clase de eficiencia energética	B
Clase de eficiencia de lavado	A
Clase	BA
Nivel de decibelios en lavado	56 dB(A) re 1 pW
Nivel de rumorosidad	72 dB(A) re 1 pW
Rumorosidad en secado	58 dB(A) re 1 pW
Consumo de energía - Algodón 60° - Solo lavado	1,3 kWh
Consumo de energía (lavado - lavado + secado)	5,6 kWh
Consumo agua (lavado) por ciclo	49 l
Consumo de agua (lavado - lavado + secado)	89 l
Duración del programa normativo	420 min
Consumo anual energía (lavado)	260 kWh
Consumo anual energía (lavado+secado)	1120 kWh
Consumo anual de agua (lavado)	9800 l
Consumo anual de agua (lavado+secado)	17800 l
Grado de humedad residual (%)	50 %

Rendimiento / Etiqueta energética - Reg. 2019



Nombre o marca del proveedor	SMEG
Capacidad nominal del ciclo de lavado	7 kg
Capacidad nominal del ciclo completo	4 kg
Clase de eficiencia energética (ciclo de lavado)	E
Clase de eficiencia energética (ciclo completo)	E
Consumo de energía ponderado de lavado	77 kWh
Consumo de energía ponderado (ciclo completo)	266 kWh
Consumo de agua (ciclo de lavado)	44 litre
Consumo de agua (ciclo completo)	68 litre
Clase de eficiencia de secado por centrifugado	B
Clase energética ruido acústico	A
Ruido acústico	72 dB(A) re 1 pW
Eco 40-60 programme duration (Rated washing capacity)	2:50 h:min
Wash and dry cycle duration (Rated capacity)	5:30 h:min

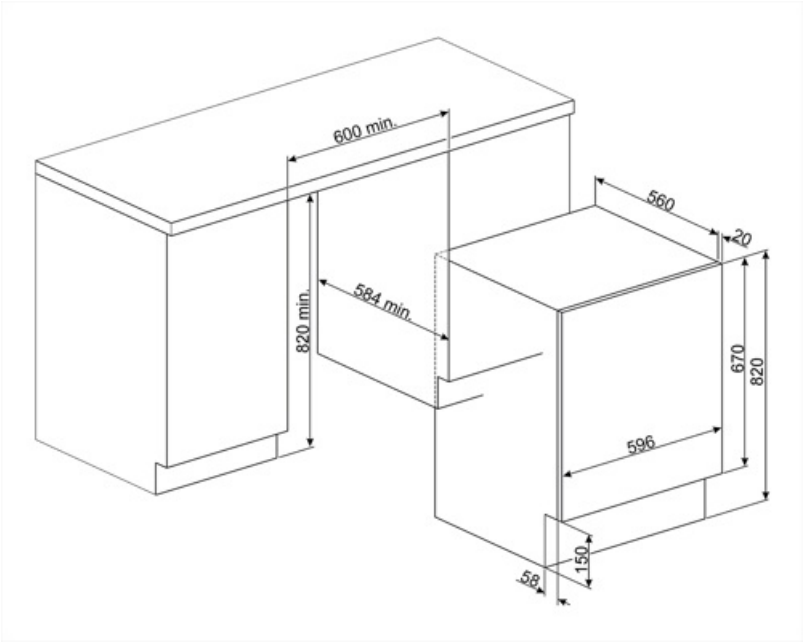
600 min.
560
20
584 min.
820 min.
670
820
596
150
58

Symbols glossary



Sistema Acquastop: el dispositivo excluye la posibilidad de inundación por medio de un microinterruptor ubicado debajo del tanque, que bloquea instantáneamente la entrada de agua en la máquina. Una seguridad adicional está garantizada por una válvula colocada en el tubo de carga que detecta cualquier fuga.



Control del consumo de agua: en todos los modelos de lavadora hay un sistema de carga variable, según el cual la máquina diversifica automáticamente el ciclo de lavado y los tiempos de funcionamiento de acuerdo con la cantidad y el tipo de ropa introducida, lo que permite un ahorro significativo. de agua y electricidad.



Autobalanceo de la carga: asegura una distribución perfecta de la ropa dentro de la canasta. En el caso de que se detecte un desequilibrio, la velocidad de centrifugado se adapta para redistribuir uniformemente la ropa dentro de la cesta y así reducir las vibraciones.



Bloqueo de control: la opción de bloqueo de mandos, presente en diferentes tipos de productos, le permite bloquear todas las funciones y programas establecidos, así como los controles, para una seguridad total, especialmente en presencia de niños.



Pantalla LED: para optimizar el rendimiento y simplificar el uso del aparato tanto como sea posible, algunas lavadoras y refrigeradores están equipados con una pantalla LED que le permite ver el estado operativo del producto.



Ojo de buey de 30 cm de ancho: el gran tamaño del ojo de buey de 30 cm hace que cargar y descargar la ropa sea aún más fácil y rápido, promoviendo la máxima practicidad de uso.



Capacidad de secado: indica la cantidad de ropa que se puede insertar en la lavadora-secadora para obtener la máxima efectividad de secado. El peso se entiende de ropa seca.



FlexiTime: presente en diferentes modelos y combinable con la mayoría de los programas, esta opción le permite ajustar los tiempos de lavado a sus necesidades y a la suciedad real de la ropa, reduciéndolas sin comprometer el rendimiento.



Antiarrugas: opción específica que, a través de la modulación de las fases de lavado y enjuague, junto con la reducción de la velocidad de centrifugado final, ayuda a prevenir la formación de pliegues en la ropa, protege las prendas más delicadas y facilita el planchado.



Sistema de limpieza automática: patente exclusiva de Smeg, el sistema de limpieza automática evita la formación de pelusas e impurezas dentro del sistema de condensación, garantizando la máxima fiabilidad de la máquina.



B: Indica la clase energética del electrodoméstico



Inicio diferido: le permite posponer el inicio del programa hasta 24 horas, según sus necesidades, y luego realizar el lavado incluso en las franjas horarias en las que el costo de energía es menor.



Lavado en frío: la opción Lavado está indicada para lavar prendas delicadas y para limpiar, en combinación con detergentes de pretratamiento, ropa con manchas superficiales.



Secado suave: programa diseñado para preparar la ropa y plancharla fácilmente.



Filtros fáciles de limpiar: la opción, mediante luces de advertencia apropiadas, advierte sobre la necesidad de una limpieza periódica de los filtros, para evitar olvidos y garantizar así el funcionamiento perfecto de la secadora con el tiempo. rápido y extremadamente simple .



Esta opción intensifica el programa seleccionado. La duración del ciclo y el consumo de agua se reducen teniendo en cuenta el tipo de ropa, garantizando excelentes resultados de lavado, incluso en el caso de manchas difíciles de eliminar.

Exclusión centrífuga: en los modelos principales de lavadora y secadora Smeg, es posible establecer la velocidad de centrifugado, en algunos hasta 1600 rpm, o incluso excluirla.

Ciclo de limpieza: este programa se realiza con una cesta vacía y le permite limpiar los conductos de secado en los que generalmente se deposita la pelusa de la tela, lo que con el tiempo puede reducir la efectividad del secado. La pantalla muestra el símbolo del programa cada vez que se recomienda ejecutarlo.

Algodón ECO: símbolo que hace referencia al programa Algodón ECO

Descarga de agua: Para vaciar el agua de la máquina.

Enjuague adicional: Opción que agrega un enjuague adicional al que ya se proporciona en el programa seleccionado, para eliminar cualquier detergente residual. Esta función es particularmente adecuada para aquellos que sufren de alergias o problemas de la piel.

Noche: este ciclo permite que la lavadora funcione en silencio, gracias a las rotaciones más lentas de la cesta y a las fases más largas de lavado y remojo. Es ideal para aquellos que quieran aprovechar los precios reducidos de energía proporcionados durante la noche.

Rápido: permite reducir los tiempos del programa seleccionado, si la ropa no requiere un lavado intenso y prolongado.

Camisas: programa específico que le permite lavar las camisas con el máximo cuidado, respetando las telas y minimizando la formación de pliegues, para obtener los mejores resultados de planchado en poco tiempo.

Sintéticos: símbolo utilizado para programas sintéticos.

Volumen plus: Smeg ofrece modelos con una capacidad de carga de hasta 11 kg, manteniendo los mejores resultados de lavado y al mismo tiempo garantizando un bajo consumo de energía.

Clase eficiencia energética E

Opción prelavado: programa de prelavado indicado para artículos particularmente sucios.

Algodón: símbolo utilizado para indicar los programas referidos a prendas de algodón.

Delicado: programa ideal para prendas delicadas y de seda que requieren un cuidado especial en el lavado, uso de agua a temperatura ambiente y rotación lenta del cesto.

Secado intensivo: programa diseñado para la ropa que desea secar completamente para almacenar o usar de inmediato.

Mix: programa que te permite lavar prendas con diferentes colores y telas. Ideal para el lavado diario de cargas mixtas de ropa ligeramente sucia.

Rápido 15 min.: El programa rápido 15 min. le permite lavar artículos ligeramente sucios en muy poco tiempo.

Para drenar el agua en el tambor + acción centrífuga

Sport: Programa indicado para los amantes de la actividad física que permite lavar, en poco tiempo, las prendas sometidas a lavados frecuentes garantizando la máxima higiene y cuidado de las fibras.

Lana: Es un programa especial diseñado para satisfacer las necesidades de lavado de una de las prendas más populares en invierno. Le permite lavar las prendas protegiéndolas y manteniéndolas suaves y voluminosas.

El diseño cuidadoso de la cuba y la cesta nos ha permitido alcanzar una capacidad de carga de hasta 7 kg de ropa en la lavadora.