LSIA147



קוד EAN	8017709302733
משפחת מוצרים	מכונת כביסה מייבש
רוחב מסחרי	60 cm
עומק מסחרי	קיבולת גדולה
התקנה	מובנה
סוג טעינה	קדמי

תוכניות

בקרות	אלקטרוני
Programmes graphics	Symbols
מס' תוכניות	15

תוכניות

חסכונית 40-60	כותנה	חולצות
ייבוש עדין	ייבוש רגיל	כביסה מהירה
לילה	מעורבת	ניקוז + סחיטה
ניקוי	סינתטית	ספורט
עדינים	צמר	שטיפה + סחיטה

טמפרטורת כביסה

קריר	20°C	30°C
40°C	60°C	90°C

תוכניות מיוחדות

חולצות	מעורבת	לילה
מהירה 15 דקות	ספורט	

תוכנית ניקוי מיוחדת להסרת שאריות מוך	כן

צג

מחוון זמן שנותר | התחלת השהיה | מחוון מילוי מומלץ

סוג צג



לחצנים/אפשרויות

טיימר השהיה	FlexiTime	קדם כביסה
שטיפה נוספת	ללא סחיטה	(נגד קמטים (גיהוץ קל
אינטנסיבית	כביסה קרה	ייבוש

(מחוון התקדמות התוכנית (אור	בצג
(מחוון סוף המחזור (אור	בצג

מאפיינים טכניים

סוג מנוע	סטנדרטי	**כמות כביסה משתנה אוטומטית**	כן
HydroJet	No	**מערכת נגד קצף**	כן
פונקציות בקרה אלקטרונית	כן	**מערכת לאיזון עומס**	אוטומטית
בורר תוכניות	כן	**גישה קלה למסנן**	כן
בחירת מהירות סיבוב בצג/נוריות	ללא סחיטה/ 600/ 800/ 1000/ 1400/ 1200	Wheels	No
צג/נוריות לוויסות טמפרטורה	כן	**נעילת ילדים (חסימת פונקציות)**	בלוק בקרה
מכל פוליפרופילן	כן	**מערכת נגד הצפה**	כן
סל	נירוסטה	**מערכת ניקוי אוטומטית**	כן
קיבולת תוף	52 l	**מערכת** Aquastop	סה"כ
אביזר לנוזל כביסה כסטנרדט	כן	**צינור מים**	יחיד, קר
קוטר דלת	30 cm	**ניתן להתקין דלת רהיט בצד ימין או שמאל עם צירים מתכוננים**	כן
פתח דלת	110°		

תווית חשמל / ביצועים

קיבולת כביסה	7 kg	**צריכת חשמל (כביסה וייבוש)**	5,6 kWh
קיבולת ייבוש	4 kg	**צריכת מים (כביסה) למחזור**	49 l
מהירות סחיטה מרבית	1400 giri/min	**צריכת מים (כביסה וייבוש) למחזור**	89 l
קטגוריית יעילות אנרגטית	B	**משך התוכנית הרגילה**	420 min
קטגוריית יעילות כביסה	A	**צריכת חשמל שנתית (כביסה)**	260 kWh
דירוג אנרגיה	BA	**צריכת חשמל שנתית (כביסה וייבוש)**	1120 kWh
רמת רעש של כביסה	56 dB(A) re 1 pW	**צריכת מים שנתית (כביסה)**	9800 l
רמת רעש של סחיטה	72 dB(A) re 1 pW		
רמת רעש של ייבוש	58 dB(A) re 1 pW		

צריכת חשמל – כותנה °60 – כביסה בלבד	1,3 kWh
צריכת מים שנתית (כביסה וייבוש)	17800 l
אחוז לחות יחסית (%)	50 %

תווית חשמל / ביצועים – שנת 2019



שם הספק או הסימן המסחרי	SMEG
קיבולת נקובה מחזור כביסה	7 kg
קיבולת נקובה מחזור מלא	4 kg
קטגוריית יעילות אנרגטית (מחזור כביסה)	E
קטגוריית יעילות אנרגטית (מחזור מלא)	E
צריכת חשמל משוקללת לכביסה	77 kWh
צריכת חשמל משוקללת (מחזור מלא)	266 kWh
צריכת מים (מחזור כביסה)	44 litre
צריכת מים (מחזור מלא)	68 litre
קטגוריית יעילות סחיטה-ייבוש	B
קטגוריית רעש נישא באוויר	A
רעש נישא באוויר	72 dB(A) re 1 pW
משך תוכנית חסכונית 40-60 (קיבולת כביסה נקובה)	2:50 h:min
משך מחזור כביסה וייבוש (קיבולת נקובה)	5:30 h:min

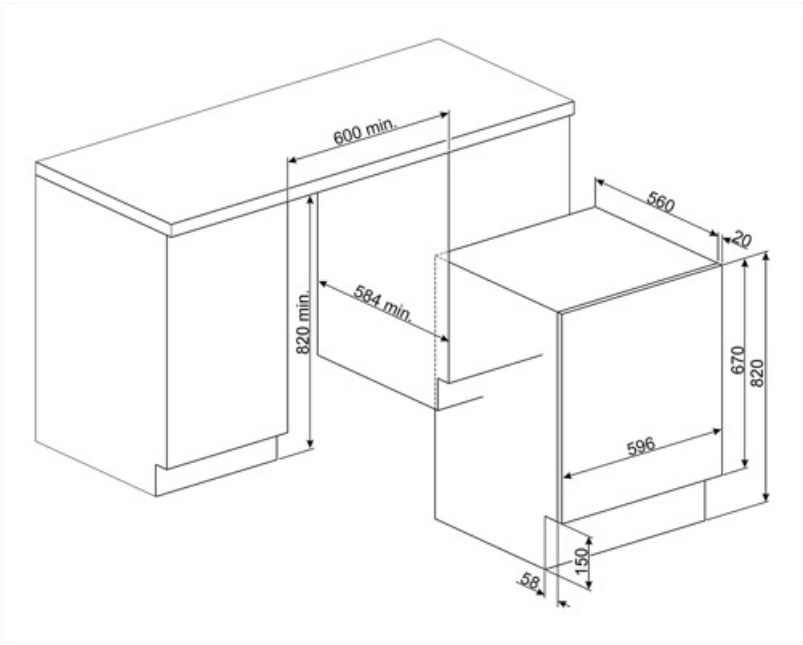

Symbols glossary



מצוידים ב Smeg כולל: רוב דגמי acquastop- Acquastop Totale, שמאפשר למנוע הצפה כתוצאה מנזילת מים. המערכת מורכבת מחיישן צף, שממוקם מתחת לתא הפנימי של מדיח הכלים, ושתפקידו לחסום את אספקת המים בתוך המכשיר במקרה שמים נוזלים למגש התחתון. שסתום אלקטרומגנטי נוסף בצינור כניסת המים חוסם אף הוא אוטומטית את אספקת המים אם מזוהה נזילת מים בצינור. לכביסה: המוצר כולל 3 רמות של התקנים, Total acquastop נגד הצפה שמבטיחים הגנה מפני נזילות מים. לכביסה: המוצר כולל 3 רמות של התקנים, Total acquastop נגד הצפה שמבטיחים הגנה מפני נזילות מים.



כמות כביסה משתנה: בכל הדגמים של מכונות כביסה יש מערכת של עומס משתנה, שבהתאם לה המכונה מגוונת אוטומטית את מחזור הכביסה ואת משך הפעולה בהתאם לכמות ולסוג של הכביסה, ומאפשרת חיסכון משמעותי במים וחשמל, עד 30% בהשוואה לגרסאות עם עומס קבוע.



איזון עומס אוטומטי: חלוקה מושלמת של הכביסה בתוף. אם מזוהה חוסר איזון, המכונה מתחילה לשלוט במהירות הסיבוב בצורה שתבטיח פיזור שווה של הכביסה בתוף ובכך להפחית את הרעידות.



נעילת ילדים: חלק מהדגמים מצוידים במתקן לנעילת התוכניות/מחזורים כך שלא ניתן לשנותם באקראי.



הצגת תוכניות, פונקציות ואפשרויות שנבחרו :LED צג ואת הזמן שנותר לסיום המחזור.



ס"מ: פתח העמסה גדול בקוטר 33-32-30 ס"מ 30 שמקל על הכנסה מהירה של הכביסה וממקסם את קלות השימוש.



מציג את כמות הכביסה שניתן להכניס למייבש בק"ג.



FlexiTime: האפשרות FlexiTime מאפשר למשתמש לקצר את משך המחזור שנבחר ומעניקה גמישות ושליטה רבות יותר.



אין אפשרות סחיטה: אפשרות זו מאפשרת להחריג את מחזור הסחיטה האחרון ולנקז את המים מהמכל



תוכנית ניקוי: תוכנית ניקוי נוצרה לשמירה על הביצועים של מכונת הכביסה/מייבש. הצג מציג אוטומטית מתי נחוץ ניקוי.



גיהוץ קל: אפשרות שניתן לבחור כדי להבטיח שהכביסה נותרת מקומטת פחות כדי להקל על הגיהוץ.



מונעת Autocleaning מערכת :Autocleaning מערכת היווצרות של מוך ולכלוך בתוך מערכת העיבוי ומבטיחה את האמינות המרבית של המכונה

B: D/G, עד +++A-דירוג האנרגיה של המוצר, נמדד מ בהתאם למשפחת המוצרים.



טיימר השהיה: ניתן להגדיר כגי להפעיל תוכנית במועד נוח או להשתמש מבכשיר שלא בזמני השיא של צריכת החשמל.



כביסה קרה



ייבוש עדין: תוכנית שמיועדת להכנת הכביסה לגיהוץ קל.



אפשרות זו מתריעה כשיש צורך בניקוי של המסננים כדי להבטיח שהמייבש יתפקד היטב בכל עת. המיקום הנוח של המסננים מקל על התחזוקה והופך אותה למהירה ופשוט מאוד.



אינטנסיבית: אפשרות זו מגבירה את העוצמה של התוכנית שנבחרה. משך המחזור וצריכת המים מופחתות תוך התחשבות בסוג הכביסה, תוך שמירה על רמה מצוינת של תוצאות הכביסה, גם במקרים שבהם הכתמים קשים להסרה.



קדם כביסה: התוכנית מיועדת לבגדים מלוכלכים מאוד.



כותנה: לבדי כותנה מלוכלכים



משמשת לכביסה של כותנה ופשתן עם רמת לכלוך רגילה. למרות שהכביסה ארוכה יותר מכל התוכניות האחרות, היא מספקת חיסכון משמעותי בחשמל ומים. טמפרטורת המים בפועל עשויה להיות שונה מטמפרטורת הכביסה המוצהרת. כשמכניסים למכונה כביסה פחות כביסה (לדוגמה, חצי מלאה או יותר), משך התוכנית עשוי להתקצר אוטומטית. במקרה כזה, צריכת החשמל והמים תפחת עוד יותר והכביסה תהיה חסכונית יותר. התוכנית הזו זמינה בדגמים עם מחוון הזמן שנותר.



ניקוז מים מהמכונה.



שטיפה נוספת: שטיפה נוספת: מוסיפה מחזור שטיפה נוסף למחזור שנכלל בתוכנית שנבחרה כדי להסיר שאירות חומרי ניקוי. פונקציה זו מתאימה במיוחד לאנשים בעלי אלרגיות או בעיות עור.



לילה: תוכנית מושלמת למי שרוצה לנצל את שעות השפל של רשת החשמל. מחזור זה שקט במיוחד הודות לסיבובים איטיים יותר של התוף.



סופר-מהירה: תוכנית שמיועדת לכביסה של כמויות קטנות, מושלמת לכביסה של בגדים ברמת לכלוך קלה.



חולצות: מחזור לכביסת חולצות בזמן קצר ובזהירות, באמצעות סחיטה עדינה לגיהוץ קל.



סינתטית: כביסת בגדים סינתטיים (חולצות, חולצות כפתורים, תערובות של בדים סינתטיים/כותנה וכן הלאה). כביסה בפעולה עדינה ומחזור כביסה קצר יותר בהשוואה לתוכנית כותנה. לווילונות ובדי טול, יש להשתמש בתוכנית סינתטית 40° ולבחור בפונקציות קדם-כביסה ונגד קמטים. מכיוון שמרקם הרשת שלהם גורם להקצפה רבה, יש לכבס וילונות/בדי טול עם כמות קטנה של חומר ניקוי בתא של הכביסה העיקרית. אין להכניס חומר ניקוי לתא הקדם-כביסה.



Volumeplus: Smeg מציעה דגמים עם קיבולת של עד 8 ק"ג תוך שמירה על תוצאות הכביסה הטובות ביותר וצריכת חשמל נמוכה.



קטגוריית יעילות אנרגטית E



עדינה: יש לייבש ביגוד כגון תחתונים, גרביים ובדים יוקרתיים במחזור עדין כדי לסייע להאריך את חיי הבגדים.



התוכנית מיועדת לבגדים שיש לאחסן או להשתמש בהם מיד.



בדים מעורבים: מחזור זה מיועד לכביסה ברמת לכלוך קלה בתערובת של כותנה וסינתטיים, או יכולה לשמש רק כדי לרענן פריטים ששהו באחסון.



סופר-מהירה 15 דקות: תוכנית שמיועדת לכביסה של כמויות קטנות, מושלמת לכביסה של בגדים ברמת לכלוך קלה.



לניקוז מים לתוך הסל + פעולת סחרור



חדר כושר: חדר כושר הוא מחזור שמיועד לכביסה של בגדים ברמת לכלוך קלה, לדוגמה בגדי ספורט, כביסה מהירה ועדינה לבדים.



צמר: תוכנית זו מיועדת לצמר או לבדים עדינים ומשתמשת בסיבובים איטיים יותר של התוף כדי להבטיח טיפול עדין בבגדים.



לתוף יש קיבולת מרבית של 7 ק"ג כביסה יבשה.