LSIA147



EAN-kode	8017709302733
Produktgruppe	Vaskemaskin og tørketrommel
Kommersiell bredde	60 cm
Kommersiell dybde	Stor kapasitet
Installasjon	Helintegrert
Vasketype	Frontmatet

Programs

Kontroller	Elektronisk
Grafikk programmer	Symboler
Antall programmer	15

Programmer

Eco 40-60	Bomull 40 °	Fintørk
Finvask	Mix	Natt
normal tørking	Quick Wash	Ren
Skjorter	Skyll + sentrifugering	Sport
Syntetisk	Tømme + sentrifugere	Ull

Vaske temperatur

Avkjøle	20°C	30°C
40°C	60°C	90 ° C

Spesialprogrammer

Business	Kombinasjon	Natt
Hurtigvask 15 min	Sport	

Spesialprogram for fjerning av lo	Ja

Display

Resttidsvisualisering	Forsinket start programmert	Indikator for anbefalt last

Type display LED DISPLAY

Knapper/funksjoner

Forsinkelsestimer	FlexiTime	Forvask
Ekstra skylling	Uten sentrifugering	Strykefritt
Intensiv	Kaldvask	Tørking

Programindikator (lampe)	På display
Indikator for programslutt	På display

Tekniske egenskaper

Type motor	Standard	**Automatisk variabel mating**	Ja
Elektronisk kontroll	Ja	**Skumbeskyttelsessystem**	Ja
Programvrider	Ja	**Lastbalanseringssystem**	Automatisk
Sentrifugeringsvalg på display/LED	Uten sentrifugering/ 600/ 800/ 1000/ 1200/ 1400	**Lettilgjengelig filter**	Ja
Display/LED for temperaturregulering	Ja	**Barnelås (funksjonssperre)**	Ja
Polypropylenbeholder	Ja	**Overløpssystem**	Ja
Trommel	Rustfritt stål	**Autovask**	Ja
Kapasitet trommel	52 l	**Oversvømmingsvern**	Total
Flytende vaskemiddel som tilbehør	Ja	**Vanntilførsel**	Enkelt, kald
Diameter dør	30 cm	**Døren kan monteres på høyre eller venstre side med justerbare hengsler**	Ja
Dørens åpning	110°		

Kapasitets-/energietikett

Vaskekapasitet	7 kg	**Energiforbruk (vask - vask + tørk)**	5,6 kWh
Tørkekapasitet	4 kg	**Vannforbruk (vasking) pr syklus**	49 l
Maks sentrifugehastighet	1400 giri/min	**Vannforbruk (vask - vask + tørk)**	89 l
Energi effektivitetsklasse	B	**Varighet, normalprogram**	420 min
Vaskeeffekt	A	**Energi årlig forbruk (vasking + tørking)**	260 kWh
Klasse	BA	**Energi årlig forbruk (vasking + tørking)**	1120 kWh
Støynivå vask	56 dB(A) re 1 pW		
Støynivå tørketrommel	72 dB(A) re 1 pW		
Støynivå tørking	58 dB(A) re 1 pW		

Energiforbruk - bomull 60° - bare vask	1,3 kWh

Årlig energiforbruk (vaskemaskin)	9800 l
Energi årlig forbruk (vasking + tørking)	17800 l
Restfuktighetsprosent (%)	50 %

Ytelse / Energimerking - Reg. 2019

Leverandørens navn eller varemerke	SMEG
Merkeytelse vaskesyklus	7 kg
Merkeytelse komplett syklus	4 kg
Energieffektivitetsklasse (vaskesyklus)	E
Energieffektivitetsklasse (komplett syklus)	E
Vektet energiforbruk vask	77 kWh
vektet energiforbruk (komplette sykluser)	266 kWh

Vannforbruk (vaskesyklus)	44 litre
Vannforbruk (komplett syklus)	68 litre
Effektivitetsklasse sentrifugetørking	B
Luftbåren akustisk støyklasse	A
Luftbåren akustisk støy	72 dB(A) re 1 pW
Eco 40-60 programvarighet (Nominell vaskekapasitet)	2:50 h:min
Vask- og tørkesyklusvarighet (merkeytelse)	5:30 h:min

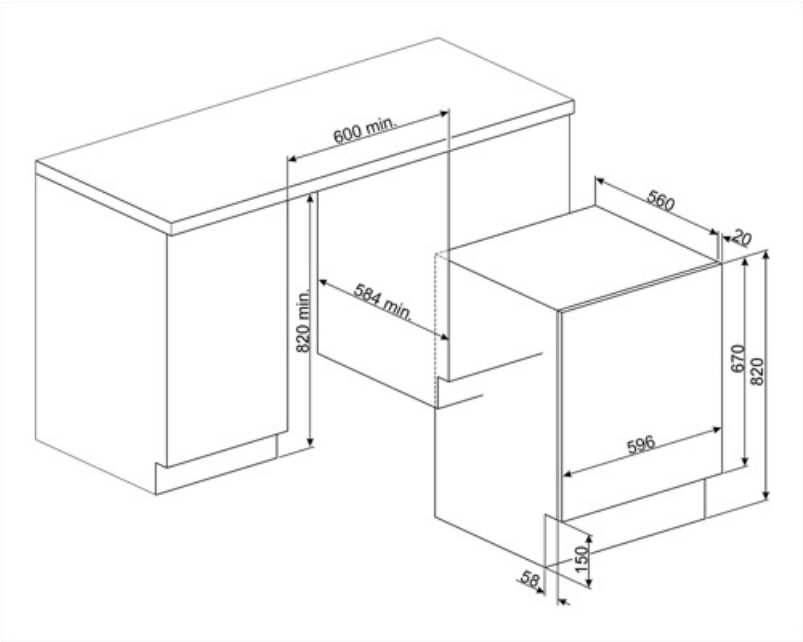

Symbols glossary



Total Aquastop: De fleste Smeg oppvaskmaskiner er utstyrt med total Aquastop, som gjør det mulig å unngå oversvømmelser grunnet vannlekkasje. Systemet består av en flytsensor, plassert under innerkammeret på oppvaskmaskinen, som blokkerer vannforsyningen inne i apparatet hvis det finnes vannlekkasjer ned i det endre fatet. En elektromagnetisk ventil på vanninnløpet vil også blokkere vannforsyningen automatisk hvis det oppdages vannlekkasje i slangen. For klesvask: Total Aquastop: Produktet er bygget med 3-nivå lekkasjeenhet for å sikre det mot vannlekkasje. For klesvask: Total Aquastop: Produktet er bygget med 3-nivå lekkasjeenhet for å sikre det mot vannlekkasje.



Variabel last: På alle vaskemaskinmodeller finnes et variabel lastesystem, hvor maskinen automatisk skiller vaskesyklus og driftstid avhengig av mengde og type klesvask som er blitt fylt på, noe som gir en betydelig besparelse av vann og energi, opptil 30% sammenlignet med versjoner med fast last.



Automatisk lastebalansering: Gir en ideell fordeling av klesvask i trommelen. Hvis det oppdages ubalanser vil rotasjonshastigheten bli kontrollert på en måte slik at klesvasken fordeles i trommelen og derfor reduserer vibrasjonen.



Barnesikring: Noen modeller er utstyrt med en innretning som låser programmet/syklusen slik at den ikke kan endres ved uhell.



LED-display: For å vise programmer, funksjoner og valg som er blitt gjort, samt tid som gjenstår før endt syklus.



30 cm: Stor lasteluke på 30-32-33 cm diameter, gjør lasting/tømming enklere og raskere med maksimal brukskomfort.



Denne viser mengden klesvask som kan lastes i tørketrommelen oppgitt i KG.



FlexiTime: FlexiTime-valget gjør det mulig for brukeren å redusere tidsbruken til den valgte syklusen, noe som gir ekstra fleksibilitet og kontroll.



Easy Iron: Dette er et ekstravalg som kan velges for å sikre at den ferdige klesvasken har mindre krøller for å gjøre strykingen lettere.



Selvrensesystem: Selvrensende system unngår at det hoper seg opp lo og urenheter inne i kondenseringssystemet, og sikrer maksimal maskinpålitelighet

B: Produktets energimerking, målt fra A+++ til D/G avhengig av produktfamilie.



Forsinkelsetid: Kan stilles inn for å kjøre programmet ved en passende tid eller dra nytte av perioder med lave strømpriser.



Kaldvask



Skånsom tørking: Program utviklet for å gjøre klesvasken klar for enkel stryking.



Dette valget varsler når regelmessig rens av filter trengs, slik at man unngå glemme det og garantere perfekt funksjon i tørkeren over tid. Den bekvemme posisjonen til filtrene gjør vedlikehold raskt og svært enkelt.



Intensive: this option intensifies the selected program. Cycle duration and water consumption are reduced by taking into account the type of laundry, while still guaranteeing excellent washing results, even in the case of stains that are difficult to eliminate.

Ingen spinn: Dette valget gjør det mulig å ekskludere den siste spinnefasen og tappe vannet fra tanken

Rengjøringsprogram: Et rengjøringsprogram er blitt utviklet for å opprettholde ytelsen til vask-/tørkemaskinene. Displayet viser automatisk når rengjøringen er ferdig.

Bruk til hverdagsvask av normalt skittent tøy, holdbar bomull og lin. Selv om de vaskes lenger enn alle andre programmer, gir det forsatt høy energi- og vannbesparelse. Faktisk vanntemperatur kan avvike fra den oppgitte vasketemperatureren. Når du fyller maskinen med mindre klesvask (f.eks. ½ kapasitet eller mindre) vil programtiden automatisk kunne bli kortere. Energi- og vannforbruket vil da redusere ytterligere, noe som gir en svært økonomisk vask. Dette programmet er tilgjengelig på modeller med resttidsindikator.

For å tappe vann fra maskin.

Ekstra skylling: Ekstra skylling: Legger til en ekstra skyllesyklus i programmet, for slik å fjerne alle rester etter vaskemiddel. Denne funksjonen er særlig egnet for de som har allergier eller hudproblemer.

Natt: Et ideelt program for de som vil dra fordel av perioder hvor strømmen koster lite. Denne syklusen er spesielt stillegående grunnet den langsomme rotasjonen til trommelen.

Superhurtig: Et program utviklet for hurtigvask av små mengder klær, ideelt for vasking av moderat skittent tøy.

Skjorter: En syklus for kortvarig vask av skjorter, med en delikat sentrifuge for enkel stryking.

Syntetisk: For å vaske syntetiske klær (skjorter, bluser, syntetisk / blandet bomull osv.). Bruker en mer skånsom metode og har en kortere vaskesyklus sammenlignet med Bomullsprogrammene. For gardiner og slør bør man bruke Syntetisk 40°C med forvask og antikrøllfunksjon valgt. Siden deres finmaskede struktur fører til mer skum, bør man vaske slør og lignende tøy med mindre mengde vaskemiddel i vaskemiddelskuffen. Ikke ha vaskemiddel i forvaskbeholderen.

Volumeplus: Smeg tilbyr modeller med lastekapasitet opptil 8 kg, mens de beste vaskeresultater og lavt energiforbruk beholdes.

Forvask: Program utviklet for svært skitne klær.

Bomull: For skittent tøy i bomull.

Delikat: Klær som undertøy, strikkevarer og luksusartikler burde tørkes på delikat syklus slik at de varer så lenge som mulig.

Program utviklet for klær som må lagres eller brukes umiddelbart.

Blandet tøy: Denne syklusen er utviklet for moderat skittent tøy med en blanding av bomull og syntetisk, eller til å friske opp klær som ikke har vært brukt på en stund.

Superhurtig 15 min.: Et program utviklet for hurtigvask av små mengder klær, ideelt for vasking av moderat skittent

For å tappe vann ned i kurven + sentrifuge

Gym: Gymsyklusen er utviklet for vask av moderat skittent tøy, f.eks. sportsklær, og er en hurtigvask som også er skånsom mot tøyet.

Ull: Dette programmet for ull eller delikat tøy bruker langsommere trommelrotasjoner for å sikre den beste klespleie.

Trommel har maksimal kapasitet på 7 kg tørr klesvask.



Energieffektivitetsklasse E