LSIA147



EAN Kodu	8017709302733
Ürün Ailesi	Çamaşır-kurutma makinesi
Ticari genişlik	60 cm
Ticari derinlik	Geniş kapasite
Kurulum	Ankastre
Doldurma tipi	Önden

Programlar

Kumandalar	Elektronik
Programmes graphics	Symbols
Program sayısı	15

Programlar

Eko 40-60	Pamuklu	Durulama + Sıkma
Gece	Gömlek	Hassas
Hassas kurutma	Hızlı yıkama	Mix
Normal kurutma	Sentetik	Spor
Su tahliyesi + Sıkma	Temizleme	Yünlü

Yıkama Sıcaklığı

Soğuk	20 °C	30 °C
40 °C	60 °C	90 °C

Özel programlar

Gömlek	Mix	Gece
Hızlı 15 dk.	Spor	

Kalan tüyleri temizlemek için özel Temizleme programı	Evet

Ekran

Kalan zaman göstergesi	gecikmeli başlatma	Önerilen yük göstergesi

Ekran tipi	LED DISPLAY

Tuşlar/Seçenekler

Alarmı erteleme	FlexiTime	Ön yıkama
Ek durulama	Sıkma yok	Kırışıklık önleyici (kolay ütüleme)
Yoğun	Soğuk yıkama	Kurutma

Program ilerleme göstergesi (ışık)	Ekranda
Çevrim sonu göstergesi (ışık)	Ekranda

Teknik özellikler

Motor tipi	Standart	**Otomatik değişken yük**	Evet
Hidrojet	No	**Anti-köpük sistemi**	Evet
Elektronik kontrol fonksiyonu	Evet	**Yük dengeleme sistemi**	Otomatik
		Erişimi kolay filtre	Evet
Program seçim düğmesi	Evet	**Wheels**	No
Ekrandan/LED sıkma hızı seçimi	Sıkma yok/ 600/ 800/ 1000/ 1200/ 1400	**Çocuk kilidi (fonksiyon bloğu)**	Kontrol bloğu
Sıcaklık ayarı ekran/led	Evet	**Su basması önleme sistemi**	Evet
Polipropilen tank	Evet	**Otomatik temizleme sistemi**	Evet
Sepet	Paslanmaz çelik	**Su durdurma sistemi**	Toplam
Tambur kapasitesi	52 l	**Su tedariği**	Tek, soğuk
Standart sıvı deterjan aksesuarı	Evet	**Mobilya kapısı ayarlanabilir menteşelerle sağ veya sol tarafa takılabilir**	Evet
Kapı çapı	30 cm		
Kapı açma	110°		

Performans / Enerji Etiketi

Yıkama yükleme kapasitesi	7 kg	**Enerji tüketimi (yıkama + kurutma)**	5,6 kWh
Kurutma yükleme kapasitesi	4 kg	**Çevrim başına su tüketimi (yıkama)**	49 l
Maksimum sıkma hızı	1400 giri/min	**Çevrim başına su tüketimi (yıkama + kurutma)**	89 l
Enerji verimliliği sınıfı	B		
Yıkama verimlilik sınıfı	A	**Normatif program süresi**	420 min
Enerji derecesi	BA		

Yıkama gürültü seviyesi	56 dB(A) re 1 pW
Sıkma gürültü seviyesi:	72 dB(A) re 1 pW
Kurutma gürültü seviyesi	58 dB(A) re 1 pW
Enerji tüketimi - Pamuklu 60° - Sadece yıkama	1,3 kWh

Yıllık enerji tüketimi (yıkama)	260 kWh
Yıllık enerji tüketimi (yıkama+kurutma)	1120 kWh
Yıllık su tüketimi (yıkama)	9800 l
Yıllık su tüketimi (yıkama+kurutma)	17800 l
Kalan nem yüzdesi (%)	50 %

Performans / Enerji Etiketi - Düzen. 2019

Tedarikçinin adı veya ticari markası	SMEG
Nominal kapasiteli yıkama çevrimi	7 kg
Nominal kapasite tam çevrim	4 kg
Enerji verimliliği sınıfı (yıkama çevrimi)	E
Enerji verimliliği sınıfı (tam çevrim)	E
Ağırlıklı enerji tüketimi yıkama	77 kWh
ağırlıklı enerji tüketimi (tam çevrim)	266 kWh

Su tüketimi (yıkama çevrimi)	44 litre
Su Tüketimi (tam çevrim)	68 litre
Kurutma makinesi verimlilik sınıfı	B
Havadaki akustik gürültü sınıfı	A
Havadaki akustik gürültü	72 dB(A) re 1 pW
Eco 40-60 program süresi (nominal yıkama kapasitesi)	2:50 h:min
Yıkama ve kurutma çevrimi süresi (Nominal kapasite)	5:30 h:min

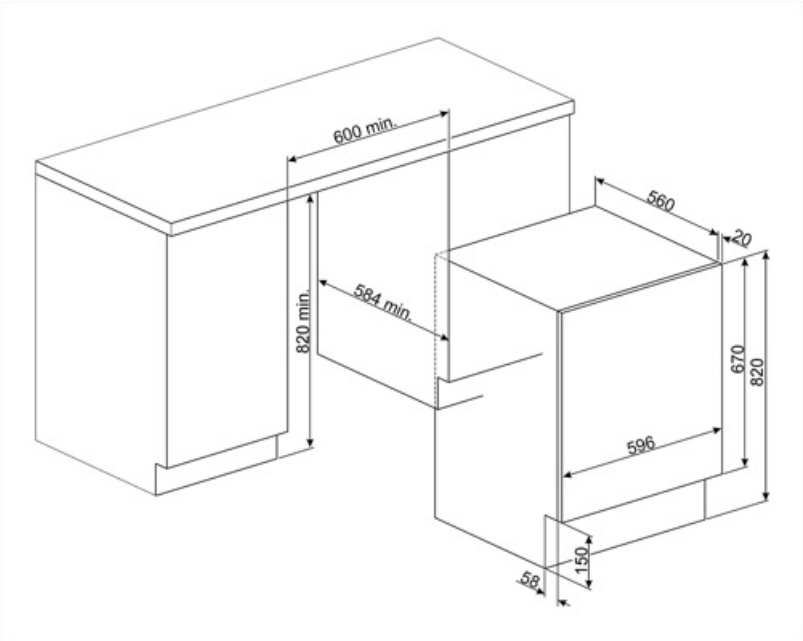

Symbols glossary



Toplam acquastop: Smeg bulaşık makinelerinin çoğu modeli, su sızıntısı nedeniyle su basmasını önlemeye izin veren Acquastop Totale ile donatılmıştır. Sistem, bulaşık makinesinin iç haznesinin altına yerleştirilmiş ve alt tepsiye su sızıntısı olması durumunda cihazın içine su girişini engelleyen bir şamandıra sensöründen oluşur. Su giriş hortumundaki ek bir elektromanyetik valf, hortumda su sızıntısı algılarsa su beslemesini otomatik olarak engeller. Çamaşır için: Total accastop, ürün su sızıntısına karşı koruma sağlamak için 3 seviyeli taşma önleyici cihazla üretilmiştir. Çamaşır için: Total accastop, ürün su sızıntısına karşı koruma sağlamak için 3 seviyeli taşma önleyici cihazla üretilmiştir.



Değişken yük: Tüm çamaşır makinesi modellerinde, makinenin, eklenen çamaşırın miktarına ve türüne bağlı olarak yıkama döngüsünü ve çalışma süresini otomatik olarak çeşitlendirdiği, önemli ölçüde su ve enerji tasarrufu sağlayan değişken yük sistemi mevcuttur. sabit yüklü versiyonlara kıyasla% 30'a kadar.



Otomatik Yük Dengeleme: Tamburdaki çamaşırların ideal bir şekilde dağılmasını sağlar. Dengesizliğin tespit edilmesi durumunda, tamburdaki çamaşırları eşit olarak yeniden dağıtacak ve böylece titreşimi azaltacak şekilde dönüş hızı kontrol edilmeye başlar.



Çocuk kilidi: Bazı modellerde programı / çevrimi kilitlemek için bir cihaz bulunur, böylece yanlışlıkla değiştirilemez.



LED ekran: seçilen programları, fonksiyonları, seçenekleri ve çevrim bitimine kalan süreyi gösteren ekrandır.



30 cm: 30-32-33 cm çapındaki büyük yükleme kapağı, maksimum kullanım kolaylığı ile çamaşır yükleme ve boşaltmayı daha kolay ve hızlı hale getirir.



Bu, kurutma makinesine yüklenebilecek çamaşır miktarını KG cinsinden gösterir.



FlexiTime: FlexiTime seçeneği, kullanıcının seçilen döngünün süresini azaltmasına olanak vererek ekstra esneklik ve kontrol sağlar.



Kolay Ütü: Bu, ütülemeyi kolaylaştırmak için bitmiş çamaşırların daha az kırışık kalmasını sağlamak için seçilebilen bir seçenektir.



Otomatik temizleme sistemi: Otomatik temizleme sistemi, yoğuşma sistemi içinde tiftik ve kir oluşumunu önler, makinenin maksimum güvenilirliğini sağlar



B: Ürün ailesine bağlı olarak A+++'dan D / G'ye ölçülen ürün enerji sınıfı.



Gecikme zamanlayıcı: Programı uygun bir zamanda çalıştırmak veya yoğun olmayan enerji dönemlerinden yararlanmak için ayarlanabilir.



Soğuk yıkama



Hassas kurutma: çamaşırları kolay ütülemeye hazırlamak için tasarlanmış program.



Bu seçenek, unutkanlığı önlemek ve böylece kurutucunun zaman içinde mükemmel şekilde çalışmasını garanti etmek için filtrelerin periyodik olarak temizlenmesi gerektiğinde tavsiyede bulunur. Filtrelerin uygun konumu, bakımı hızlı ve son derece basit hale getirir.



Yoğun: bu seçenek, seçilen programı yoğunlaştırır. Yıkanması zor lekelerde bile mükemmel yıkama sonuçları garanti edilirken, çamaşırın türü dikkate alınarak döngü süresi ve su tüketimi azaltılır.

Sıkma yok seçeneği: bu seçenek, son sıkma aşamasının hariç tutulmasına ve tanktaki suyun tahliye edilmesine izin verir

Temizleme programı: Yıkayıcı / kurutucuların performansını korumak için bir temizleme programı oluşturulmuştur. Ekran, temizlik gerektiğinde otomatik olarak gösterilir.

Normal kirli, dayanıklı pamuklu ve keten çamaşırlarınızı yıkamak için kullanın. Diğer tüm programlardan daha uzun süre yıkamasına rağmen yüksek enerji ve su tasarrufu sağlar. Gerçek su sıcaklığı, belirtilen yıkama sıcaklığından farklı olabilir. Makineye daha az çamaşır yüklediğinizde (örn. ½ kapasite veya daha az), program süresi otomatik olarak kısalabilir. Bu durumda enerji ve su tüketimi daha fazla azalacak, daha ekonomik bir yıkama sağlayacaktır. Bu program, kalan süre göstergesine sahip modellerde mevcuttur.

Makine içindeki suyu tahliye etmek için.

Ekstra durulama: Ekstra Durulama: Kalan deterjanı gidermek için, seçilen programda zaten sağlanana ekstra bir durulama döngüsü ekler. Bu işlev, özellikle alerjisi veya cilt sorunları olanlar için uygundur.

Gece: Yoğun olmayan enerji dönemlerinden yararlanmak isteyenler için ideal bir program olan bu döngü, tamburun daha yavaş dönmesi nedeniyle özellikle sessizdir.

Süper hızlı: Az miktarda çamaşırları hızlı bir şekilde yıkamak için tasarlanmış bir program, hafif kirli çamaşırları yıkamak için idealdir.

Gömlekler: Kolay ütüleme için hassas bir sıkma kullanarak kısa sürede, azami özenle gömlekleri yıkamak için bir program.

Sentetikler: sentetik çamaşırlarınızı (gömlek, bluz, sentetik / pamuklu karışımları vb.) yıkamak için. Hafif bir hareketle yıkar ve Pamuklu programına göre daha kısa yıkama döngüsüne sahiptir. Perde ve tüller için Sentetik 40washC programını ön yıkama ve kırışık önleme işlevleri seçili olarak kullanın. Gözenekli dokuları aşırı köpürmeye neden olduğundan tülleri, ana yıkama gözüne az miktarda deterjan koyarak yıkayın. Ön yıkama gözüne deterjan koymayın.

Ön yıkama: çok kirli giysiler için tasarlanmış program.

Pamuklu: Pamuklu kirli kumaşlar için

Hassas: İç çamaşırı, çorap ve lüks kumaşlar gibi giysiler, giysinin ömrünü uzatmaya yardımcı olmak için hassas döngüde kurutulmalıdır.

Derhal saklanması veya kullanılması gereken giysiler için tasarlanmış program.

Karışık kumaşlar: Bu döngü, pamuklu ve sentetik karışımı olan hafif kirli çamaşırlar için tasarlanmıştır veya yalnızca saklanan çamaşırları yenilemek için kullanılabilir.

Süper hızlı 15 dakika: Az miktarda çamaşırı hızlı bir şekilde yıkamak için tasarlanmış bir programdır, hafif kirli çamaşırları yıkamak için idealdir.

Suyu tambura boşaltmak için + santrifüj hareketi

Spor: Gym, hafif kirli çamaşırları, yani spor kıyafetlerini yıkamak için tasarlanmış bir programdır, bu aynı zamanda kumaşlar için de nazik olan hızlı bir yıkamadır.

Yünlü: Yünlü veya hassas kumaşlar için olan bu program, giysilere azami özen gösterilmesini sağlamak için tamburun daha yavaş dönüşlerini kullanır.

Volumeplus: Smeg, en iyi yıkama sonuçlarını korurken ve düşük enerji tüketimi sağlarken, 8 kg'a kadar yüke sahip modeller sunar.

Tambur maksimum 7 kg kuru çamaşır kapasitesine sahiptir.

Enerji verimliliği sınıfı E