LSIA147S

Código EAN	8017709302764
Product Family	Washer dryer
Commercial width	60 cm
Commercial depth	Large capacity
Instalação	De embutir total
Load type	Frontal

Programas

Controls	Electronic
Gráfico dos programas	Símbolos
No. of programmes	15

Programmes

Eco 40-60	Cotton	Clean
Delicate drying	Delicates	Drain + Spin
Mix	Night	Normal drying
Quick Wash	Rinse + Spin	Shirts
Sport	Synthetics	Wool

Washing Temperature

Cool	20°C	30°C
40°C	60°C	90°C

Special programmes

Shirts	Mix	Night
Quick 15 min	Sport	

Special Clean programme, to remove residual fluff Yes

Woolmark Cycle	No

Display

Residual time indicator	delay start	Recommended load indicator
programme status indication	spin regulation	temperature regulation

Display type	LED DISPLAY

Buttons/Options

Delay timer	FlexiTime	Prewash
Additional rinse	No spin	Anti-wrinkle (easy ironing)
Intensive	Cold wash	Drying

On/off indicator (light)	No
Programme progress indicator (light)	On display
End of cycle indicator (light)	On display

Technical Features

Type of motor	Standard
Direct Motion motor	No
Hidrojato	No
Electronic control functioning	Yes
Programme selection knob	Yes
Programme/temperature selection knob	No
Temperature selection knob	No
Spin speed selection knob	No giri/min
Spin speed selection on display/LED	No spin/ 600/ 800/ 1000/ 1200/ 1400
Display/led for temperature regulation	Yes
Polypropilene tank	Yes
Basket	Stainless steel
Drum capacity	52 l
Liquid detergent accessory as standard	Yes
Door diameter	30 cm

Door opening	110°
Automatic variable load	Yes
Antifoam system	Yes
Load balancing system	Automatic
Easy to access filter	Yes
Resistencia Life Plus	No
Child lock (functions block)	Control block
Anti-flood system	Yes
Autocleaning system	Yes
Aquastop system	Total
Dual Water	No
Humidity sensor	Yes
Water supply	Single, cold
Furniture door can be fitted on right or left side with adjustable hinges	Yes

Performance / Energy Label

Washing loading capacity	7 kg
Drying loading capacity	4 kg
Max spin speed	1400 giri/min
Energy efficiency class	B
Washing efficiency class	A
Energy rating	BA
Noise level washing	56 dB(A) re 1 pW
Noise level spinning	72 dB(A) re 1 pW
Noise level drying	58 dB(A) re 1 pW
Energy consumption - Cotton 60° - Wash only	1,3 KWh
Energy consumption (washing + drying)	5,6 KWh
Water consumption (washing) per cycle	49 l
Water consumption (washing+drying) per cycle	89 l
Duration of the normative programme	420 min.
Energy annual consumption (washing)	260 KWh
Energy annual consumption (washing+drying)	1120 KWh
Water annual consumption (washing)	9800 l
Water annual consumption (washing+drying)	17800 l
Residual humidity percentage (%)	50 %

Etiqueta de Desempenho / Energia - Reg. 2019

Nome ou marca do fornecedor	SMEG
Ciclo de lavagem da capacidade nominal	7 kg
Ciclo completo da capacidade nominal	4 kg
Classe de eficiência energética (ciclo de lavagem)	E
Classe de eficiência energética (ciclo completo)	E
Consumo ponderado de energia lavagem	77 KWh
Consumo ponderado de energia (ciclo completo)	266 KWh
Consumo de água (ciclo de lavagem)	44 litre
Consumo de água (ciclo completo)	68 litre
Classe de eficiência de secagem	B
Classe de ruído acústico aerotransportado	A
Ruído acústico aerotransportado	72 dB(A) re 1 pW
Duração do programa Eco 40-60 (Capacidade nominal de lavagem)	2:50 h:min
Duração do ciclo de lavagem e secagem (Capacidade nominal)	5:30 h:min

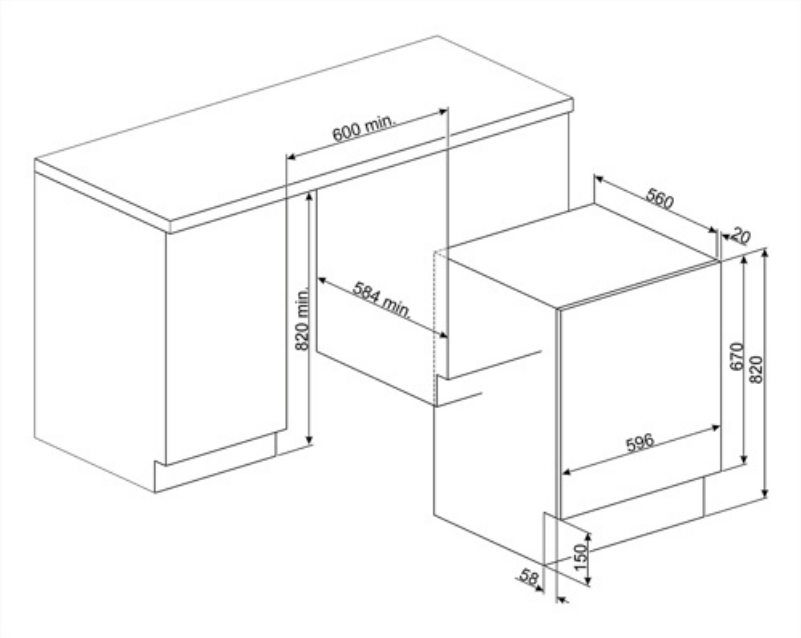
600 min.
560
20
820 min.
584 min.
670
820
596
150
58

Symbols glossary

Conhecimento total: A maioria dos modelos de máquinas lava-louças Smeg são equipados com Acquastop Total, que permite evitar inundações como resultado de vazamento de água. O sistema consiste em um sensor flutuante, disposto sob a câmara interna de uma máquina lava-louça, que bloqueia o fornecimento de água dentro do aparelho em caso de vazamento de água para a bandeja inferior. Uma válvula eletromagnética adicional na mangueira de entrada de água também bloqueia automaticamente o fornecimento de água se detectar vazamento de água na mangueira. Para Lavandaria: Totalmente familiarizado, o produto é construído com 3 níveis de dispositivos anti-inundação para garantir a proteção contra vazamento de água. Para Lavandaria: Totalmente familiarizado, o produto é construído com 3 níveis de dispositivos anti-inundação para garantir a proteção contra vazamento de água.

Carga variável: Em todos os modelos de máquinas de lavar está presente o sistema de carga variável, segundo o qual a máquina diversifica automaticamente o ciclo de lavagem e o tempo de operação dependendo da quantidade e tipo de roupa introduzida, permitindo uma economia significativa de água e energia, até 30% em comparação com as versões com carga fixa.

Balanceamento Automático de Carga: fornece uma distribuição ideal de roupa no tambor. No caso de o desequilíbrio ser detectado, a velocidade de rotação começa a ser controlada de tal forma a redistribuir uniformemente o vestuário no tambor e, assim, reduzir a vibração.

Bloqueio para crianças: alguns modelos estão equipados com um dispositivo para bloquear o programa/ciclo para que não possa ser acidentalmente alterado.

Temporizador de atraso: pode ser configurado para executar o programa em um momento conveniente ou para tirar proveito de períodos de energia fora de pico.

30 cm: Grande portinhola de carga de 30-32-33 cm de diâmetro, torna o carregamento e descarregamento de roupa mais fácil e rápido com a máxima facilidade de uso.

Ferro Fácil: esta é uma opção que pode ser selecionada para garantir a a roupa acabada é deixada com menos vincos para facilitar a passagem de roupa.

Sistema de limpeza automática: O sistema de autolimpeza evita a formação de fiapos e impurezas dentro do sistema de condensação, garantindo a máxima confiabilidade da máquina

B: Classificação de energia do produto, medida de A+++ a D/G, dependendo da família de produtos.

Lavagem a frio

Display LED: para mostrar os programas, funções e opções selecionadas e o tempo até ao final do ciclo.

Secagem suave: programa concebido para preparar a roupa para uma engomadoria fácil.

Isto mostra a quantidade de roupa que pode ser inserida no secador de roupa em KG.

Horário de trabalho flexível: A opção FlexiTime permite ao utilizador reduzir o tempo do ciclo selecionado, proporcionando flexibilidade e controle adicionais.

Intensivo: esta opção intensifica o programa selecionado. A duração do ciclo e o consumo de água são reduzidos tendo em conta o tipo de roupa, garantindo ainda excelentes resultados de lavagem, mesmo no caso de manchas difíceis de eliminar.

Pré-lavagem: programa concebido para vestuário muito sujo.

Algodão: Para tecidos sujos de algodão

Para drenar a água na máquina.

Enxágue Extra: Enxágue Extra: adiciona um ciclo de enxágue extra ao já fornecido no programa escolhido, para remover qualquer detergente residual. Esta função é particularmente adequada para aqueles com alergias ou problemas de pele.

Noite: um programa ideal para aqueles que querem tirar proveito de períodos de energia fora de pico, este ciclo é particularmente silencioso devido a rotações mais lentas do tambor.

Super rápido: um programa concebido para lavar pequenas quantidades de roupa rapidamente, ideal para lavar vestuário levemente sujo.

Camisas: um ciclo para lavar as camisas num curto espaço de tempo com o máximo cuidado, usando uma rotação delicada para facilitar a passagem a ferro.

Esta opção aconselha quando a limpeza periódica dos filtros é necessária, a fim de evitar o esquecimento e, assim, garantir o perfeito funcionamento do secador ao longo do tempo. A posição conveniente dos filtros torna a manutenção rápida e extremamente simples.

Sensor de umidade: permite ajustar o secador para obter o nível de secagem desejado (passar roupa a seco, armário seco e extra seco), economizando tempo e reduzindo o consumo de energia. Além disso, o ajuste manual permite-lhe programar o tempo de secagem de acordo com as suas preferências.

Sem opção de rotação: esta opção permite excluir a última fase de rotação, drenando a água do tanque

Programa de limpeza: Foi criado um programa de limpeza para manter o desempenho da máquina de lavar/secar roupa. O visor é exibido automaticamente quando a limpeza é necessária.

Delicado: Roupas como roupas íntimas, meias e tecidos de luxo devem ser secas no ciclo delicado para ajudar a prolongar a vida útil da roupa.

Programa concebido para roupas que têm de ser armazenadas ou utilizadas imediatamente.

Tecidos mistos: este ciclo foi concebido para uma roupa ligeiramente suja numa mistura de algodão e sintéticos, ou pode ser usado apenas para refrescar peças armazenadas.

Super-rápido 15 min: um programa concebido para lavar pequenas quantidades de roupa rapidamente, ideal para lavar vestuário levemente sujo.

Para drenar a água para o cesto + ação da centrífuga

Ginásio: Ginásio, um ciclo projetado para lavar roupas levemente sujas, ou seja, esportes desgaste, esta é uma lavagem rápida que também é gentil com os tecidos.

Sintéticos: para lavar suas roupas sintéticas (camisas, blusas, misturas sintéticas/de algodão, etc.). Lava com uma ação suave e tem um ciclo de lavagem mais curto em comparação com o programa Algodão. Para cortinas e tules, utilize o programa Synthetic 40° °C com funções pré-lavagem e anti-vinco selecionadas. Como a sua textura em malha provoca espuma excessiva, lave os véus/tule colocando pouca quantidade de detergente no compartimento de lavagem principal. Não coloque detergente no compartimento de pré-lavagem.

Lã: este programa para lã ou tecidos delicados usa rotações mais lentas do tambor para garantir o máximo cuidado com o vestuário.

Volumeplus: A Smeg oferece modelos com carga de até 8 kg, mantendo os melhores resultados de lavagem e proporcionando baixo consumo de energia.

O tambor tem capacidade máxima de 7kg de roupa seca.

Classe de eficiência energética E.

Benefit (TT)

Large capacity

Large capacity to handle heavy loads with advanced programs for impeccable results every wash

Up to 15 programmes

Up to 15 programmes to meet every daily need

LED Display

With soft touch control and LED lights for intuitive and fast setting and selection of each option

Easy Iron Option

Perfect fabrics thanks to the Easy Iron option that ventilates the laundry for up to 8 hours