LSP292DB

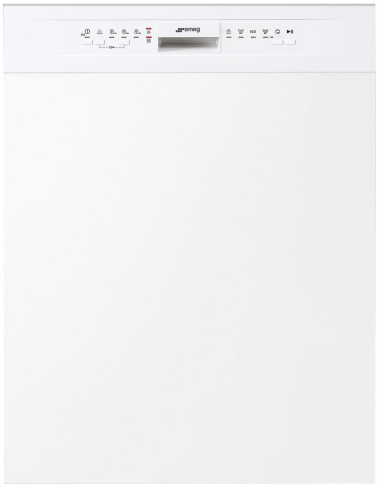

Product Family	Dishwashers
Commercial width	60 cm
Commercial height	82 cm
Installation	Sob o contador embutido
N° cestos	2
Motor	Inversor 2.0
EAN code	8017709307301

Programas

N. of programmes	5	**Mistura**	Sim
Washing temperatures	50, 65, 70 °C	**Intenso**	Sim
Soak	Yes	**1/2 load**	Yes
ECO	Yes		

Options

Delay timer option	3-6-9 hours	**Extra dry option**	Yes

Baskets

Basket colour	Grey	**Sliding Guides Extra Glide**	No
Basket components colour	Grey	**Largest loadable dish in upper basket**	25,0 cm
Handle	In plastic on upper and lower basket	**Lower Basket**	Com 2 racks dobráveis
Upper Basket	With central fixed racks	**Lower basket with anti-drip inserts**	Yes
Suporte de copo	Sim	**Largest loadable dish in lower basket**	30,0 cm
Height adjustment of the upper basket	On three levels	**Colour Inner Components**	Green
Upper basket with EasyGlide System	No	**Cutlery basket**	Sim

Technical Features

Largura do produto (mm)	598 mm
Profundidade do produto (mm)	570 mm
Altura do produto (mm)	818 mm
Watersave system	No
Controls	Electronic
Display	No
Gráfico dos programas	Símbolos
On/off indicator	Yes
Salt light indicator	Light
Rinse aid indicator	Light
Progress indicator	No
End of cycle indicator	Led on display, with acoustic signal
Washing system	Orbital
Third spray arm	Single
Water softener	With electronic setting
Turbidity sensor Aquatest	No
Flood protection system	Total Acquastop
Water supply	Single; cold/hot water max. 60°C - energysave with hot water up to 35%
Max water hardness	100°fH;58°dH
Drying system	Secagem por condensador natural, com sistema automático de abertura de portas Dry Assist no final do ciclo
Steam protection	In plastic
Internal light	No
Tub material	Stainless steel
Filter	Stainless steel
Concealed heating element	Yes
Hinges	Self balancing with fixed hinges
Altura mínima e máxima do plinto	100 - 170 mm
Can be installed in-column	No
Adjustable feet	7cm, from 820 to 890 mm
Adjustable door	No
Tampo traseiro	Sim
profundidade da máquina de lavar louça com porta aberta (mm)	1146
Back feet adjustable from front	Yes
Adjustable plinth	No
Tampo superior	Tampo superior em plástico

Etiqueta de Desempenho / Energia - Reg. 2019

Classe de eficiência energética	D
Consumo de energia [por 100 ciclos, com base no programa eco]	84 KWh
Capacidade nominal (ps)	13
Consumo de água [por ciclo]	12,0 litres
Duração do programa	4:10 h:min
Emissões de ruído acústico aerotransportado	49 dB(A) re 1 pW
Classe de emissão de ruído acústico aerotransportado	C
Índice de eficiência energética (IEE)	49,9

Electrical Connection

Plug	(F;E) Schuko
Connected power	1800 W
Frequency (Hz)	50 Hz
Type of connection	Single-phase

Current	10 A	**Power supply cable length**	140 cm
Voltage	220-240 V		

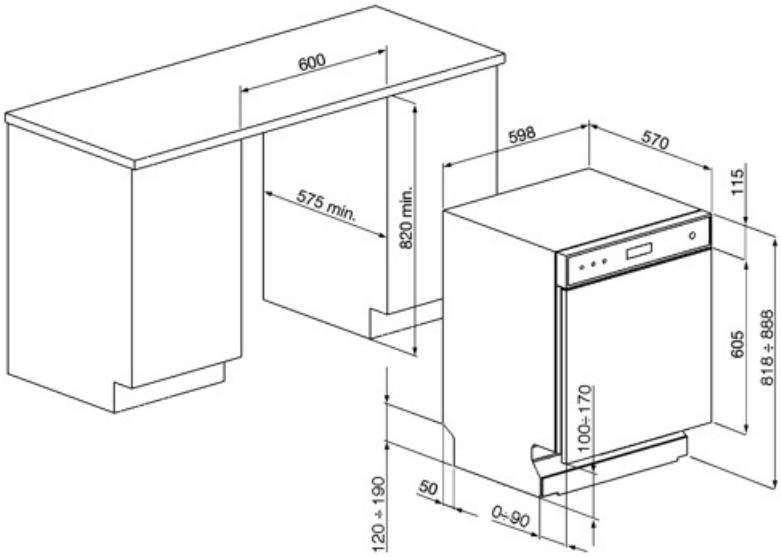

Compatible Accessories

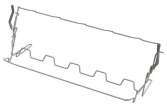

KITGH

Suporte de vidro do kit. Tem que ser montado no primeiro cesto, mas apenas se houver racks dobráveis

KITPL60FABN

Toekick Kit na cor preta com altura ajustável. Pode ser montado em todos os modelos totalmente integrados e sob bancada com Fulcro Fixo. Pode ser instalado também nos modelos com fulcro variável ou dobradiças flexíveis.

KITPLV2

Extensão do kit para máquina lava-louça e máquina de lavar: comprimento mt. 2

KITPL60FABB

Toekick Kit na cor branca com altura ajustável. Pode ser montado em todos os modelos totalmente integrados e sob bancada com Fulcro Fixo. Pode ser instalado também nos modelos com fulcro variável ou dobradiças flexíveis.

KITPL60FABX

Kit Toekick em Aço Inoxidável com altura ajustável. Pode ser montado em todos os modelos totalmente integrados e sob bancada com Fulcro Fixo. Pode ser instalado também nos modelos com fulcro variável ou dobradiças flexíveis.

Alternative products

LSP292DN

Colour: Black

LSP292DX

Colour: Stainless steel

Symbols glossary

Anti-gotejamento: Alguns modelos de máquinas lava-louças são equipados com bicos de polímero especiais anti-gotejamento, que melhoram o processo de secagem.

COMM_HEIGHT_82_72dpi

Nível de ruído: O excelente isolamento e os dispositivos especiais mantêm o ruído ao mínimo.

1/2 carga: Este programa é projetado para lavar pratos não muito sujos com carga parcial da máquina lava-louça.

Programa normal: O programa normal é adequado para graus normais de sujidade para uso diário.

Ultralimpo: A opção Ultralimpo realiza um enxágue final a uma temperatura elevada de 70° C eliminando praticamente todas as bactérias.

Os símbolos mostram o número de configurações da placa da máquina lava-louça.

O sistema Economia de água garante os melhores resultados de lavagem com um consumo mínimo de água, dependendo do modelo da máquina lava-louça.

Classe de eficiência energética D

Temporizador de atraso: O temporizador de atraso pode adiar o início do programa por até 24 horas.

O sistema de lavagem orbital distribui a água uniformemente por todo o compartimento da máquina lava-louça de 60 cm, direcionando a água com precisão para garantir uma excelente lavagem.

Eco: Eco, este programa de lavagem económica utiliza uma baixa quantidade de água e energia para proporcionar a opção de limpeza mais ecológica.

Programa de imersão: O programa de imersão fornece um enxágue para evitar que a sujeira seque.

O trabalho visando a melhoria contínua permitiu a criação da segunda geração do motor Inverter 2.0, caracterizado por maior eficiência e durabilidade ao longo do tempo, o que permite um desempenho muito alto e um menor consumo de energia e nível de ruído.

Total Acquastop: Além da proteção parcial Acquastop presente em todas as máquinas lava-louça Smeg, alguns modelos têm um dispositivo eletrônico instalado na mangueira de entrada de água, que monitora os níveis de água na máquina, detecta vazamentos na mangueira e desliga o fornecimento de água imediatamente quando necessário.

...

Benefit (TT)

Orbital Wash System

Even water distribution, deep cleaning and low noise thanks to the dual rotating spray arms

Orbital washing system, which, thanks to its double arm, its 7 water exit points and thanks to overlapping and simultaneous rotations and 40 rotations per minute, allows ample coverage of the tank area, thus guaranteeing optimal results in any basket-loading configuration.