LSP292DX



Familie	Vaatwasser
Commerciële breedte	60 cm
Nishoogte	82 cm
Installatie	Onderbouw
Aantal korven	2
Motor	Inverter 2.0
EAN-code	8017709307325

Programs

Aantal programma's	5	**Mix**	Ja
Wastemperatuur	50, 65, 70 °C	**Intensief**	Ja
Weken	Ja	**Dagelijks ½ lading**	Ja
Eco	Ja		

Opties

Delay timer optie	3-6-9 uur, i.c.m. automatisch spoelen	**Extra Dry optie**	Ja

Korven

Kleur korven	Grijs	**Maximum afmetingen bord dat in bovenste korf kan worden geladen**	25,0 cm
Kleur korfcomponenten	Grijs		
Handgreep	Op onder- en bovenkorf		
Bovenkorf	Met vaste rekken	**Onderkorf**	2 inklapbare rekken
Glazen houder	Ja	**Onderkorf met anti-drup inserts**	Ja
In hoogte verstelbare bovenkorf	3 niveaus	**Maximum afmetingen bord dat in onderste korf kan worden geladen**	30,0 cm

Kleur binnenonderdelen	Groen
Bestekmandje	Ja

Technische specificaties




Breedte product	598 mm
Diepte product	570 mm
Hoogte product	818 mm
Bediening	Elektronisch
Grafische weergave programma's	Symbolen
Aan/uit indicator	Ja
Zout indicator	Indicator (lampje)
Glansspoelmiddel indicator	Indicator (lampje)
Indicator einde cyclus	Indicator (lampje), met akoestisch alarm
Auto switch-off	Yes
Wassysteem	Orbital
Derde sproeiarm	Enkel
Waterontkalker	Elektronisch instelbaar
Overstroombeveiliging	Total Acquastop
Watertoevoer	Enkel; koud en warm water tot 60°C - energiebesparing tot 35%
Maximale waterhardheid	100°fH;58°dH
Droogsysteem	Natuurlijk condensor drogen met Dry Assist + automatische deuropeningssysteem aan het einde van de cyclus
Stoombeveiliging	Van kunststof
Materiaal kuip	Roestvrij staal
Filter	Roestvrij staal
Verborgen verwarmingselement	Ja
Scharnieren	Zelfbalancerend met vast steunpunt
Min. en max plinthoogte	100 - 170 mm
Verstelbare voetjes	7 cm, van 820 tot 890 mm
Back cover	Ja
Diepte vaatwasser met open deur (mm)	1146 mm
Voetjes achterzijde vanaf de voorkant regelbaar	Ja
Bovenbedekking	Van kunststof

Performance / Energy Label - Reg. 2019

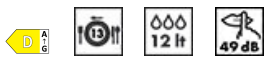

Energie-efficiëntieklasse (wascyclus)	D
Energy consumption [per 100 cycles, based on the eco programme]	84 kWh
Nominale capaciteit (ps)	13
Water verbruik (per cyclus)	12.0 litres
Programmaduur	4:10 h:min
Geluidsniveau	49 dB(A) re 1 pW
Akoestisch geluidsemissieklasse	C
Energy efficiency Index (EEI)	49.9

Elektrische aansluiting

Aansluitwaarde	1800 W
Stroom	10 A
Spanning	220-240 V
Frequentie	50 Hz
Type aansluiting	Single-phase
Lengte voedingskabel	140 cm
Stekker	(F;E) Schuko

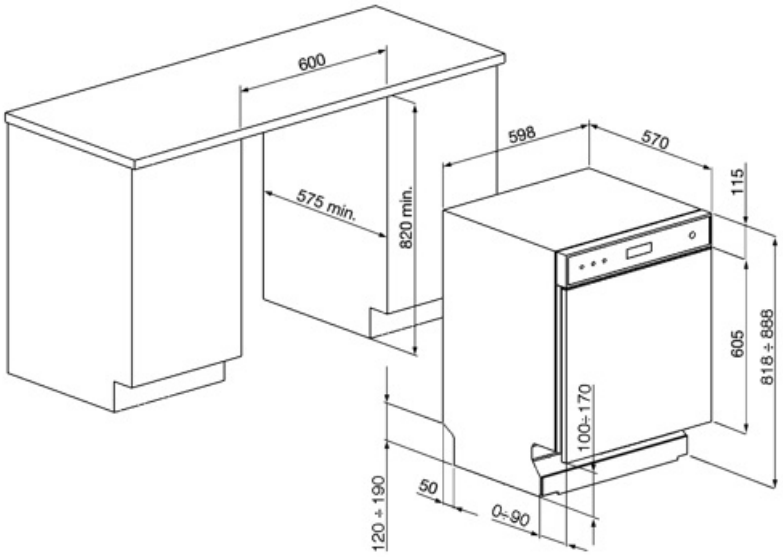
600
575 min.
820 min.
598
570
115
605
818 ÷ 888
100÷170
120 ÷ 190
50
0÷90

Compatibele Accessoires

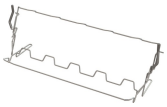

KITGH

Kit glazen houder. Deze moet op de eerste mand worden gemonteerd, maar alleen als er inklapbare rekken zijn



KITPL60FABN

Kit in zwarte kleur in hoogte verstelbaar. Kan over alle volledig geïntegreerde en onderbouwmodellen met vast steunpunt worden gemonteerd. Kan ook worden geïnstalleerd op de modellen met variabel draaipunt of flexifit-scharnieren.



KITPLV2

Kit verlengstuk voor vaatwasser en wasmachine: lengte 2 mtr.

KITPL60FABB

Kit in witte kleur in hoogte verstelbaar. Kan over alle volledig geïntegreerde en onderbouwmodellen met vast steunpunt worden gemonteerd. Kan ook worden geïnstalleerd op de modellen met variabel draaipunt of flexifit-scharnieren.



KITPL60FABX

Kit in roestvrij staal in hoogte verstelbaar. Kan over alle volledig geïntegreerde en onderbouwmodellen met vast steunpunt worden gemonteerd. Kan ook worden geïnstalleerd op de modellen met variabel draaipunt of flexifit-scharnieren.

Alternative products



LSP292DN

Kleur: Zwart

LSP292DB

Kleur: Wit

Symbols glossary



To improve the drying of dishes without leaving stains.



82 cm high



Noise Level: Excellent insulation and special devices keep noise to a minimum.



1/2 load: This program is designed for washing dishes not heavily soiled with partial load of the dishwasher.



Mix: The Mix programme is suitable for mixed crockery and everyday pots and pans, without any particular incrustation.



Ultraclean: The Ultraclean option performs a final rinse at a high temperature of 70°c eliminating virtually all bacteria.



Total Acquastop: In addition to the partial Acquastop protection present in all Smeg dishwashers, some models have an electronic device fitted to the water intake hose, which monitors water levels in the machine, detects leaks in the hose and switches off the water supply immediately when necessary.



EXTRA DRY This option adds a hot rinse cycle that ensures improved drying.



Energy efficiency class D



Vertragingstimer: De uitgestelde timer kan de start van het programma tot 24 uur uitstellen.



Orbital wash system distributes water evenly throughout the 60cm dishwasher cavity, directing water with precision to ensure an excellent wash.



Eco: Eco, this economic wash programme uses a low amount of water and energy in order to provide the most environmentally friendly cleaning option.



Soak programme: The soak programme provides a rinse to prevent dirt from drying.



13 place settings: Number of place settings.



System WaterSave ensures the best washing results with minimal water consumption depending on the model of dishwasher.



The work aimed at continuous improvement has allowed the creation of the second generation of the Inverter motor 2.0, characterised by greater efficiency and durability over time, which allows very high performance and a lower energy consumption and noise level.