LSP324BQX



Termékcsalád	Mosogatógépek
Névleges szélesség	60 cm
Névleges magasság	82 cm
Üzembe helyezés	Munkalap alá beépíthető
Kosarak száma	3, FlexiDuo
EAN kód	8017709305130

Programok

Programok száma	10+1	**Auto szenzor 45-65**	Igen
Mosási hőmérsékletek	38, 45, 50, 55, 65, 70, 75 °C	**Keverés**	Igen
Áztatás	Igen	**Csendes (-2 dB)**	Igen
Expressz 27'	Igen	**Intenzív**	Igen
Crystal	Igen	**Öntisztító**	Igen
Teljes expressz – 60 perc	Igen	**Higiénikus 99,9%**	Igen
ECO	Igen		

Opciók

Dry Assist+ opció	Igen	**1/2 töltet FlexiZone opció**	Igen
Késleltetési idő opció	akár 24 óra	**Speciális programok opció**	Igen

Kosarak

Kosár színe	Szürke	**A felső kosár legnagyobb berakható edénye**	19,0 cm
Kosár összetevőinek színe	Szürke	**Alsó kosár**	4 összehajtható ráccsal

Fogantyú	Műanyag a felső és az alsó kosáron	**Alsó kosár csepegésgátló betétekkel**	Igen
Felső kosár	3 összehajtható ráccsal	**A legnagyobb berakható edény az alsó kosárba**	30,0 cm
Üvegtartó	Igen		
A felső kosár magasságának beállítása	Három szinten (5 cm)	**Színes belső komponensek**	Kék
Extra csúszásgátlók	Igen	**Evőeszköz kosár**	Igen

MŰSZAKI JELLEMZŐK

Termék szélesség (mm)	598 mm	**Elárasztásvédelmi rendszer**	Total Acquastop
Termék mélység (mm)	570 mm	**Vízellátás**	Szimpla; hideg/meleg víz max. 60°C - akár 35% -os energiamegtakarítás meleg vízzel
Megjelenítési típus	LED (külső)		
Termék magasság (mm)	818 mm	**Max. vízkeménység**	100°fH;58°dH
Ellenőrző elemek	Elektronikus	**Szárítórendszer**	Természetes kondenzációs szárítás, Dry Assist + automatikus ajtónyitó rendszer a ciklus végén
Kijelző	Késleltetett indítás, Program időjelzője, A befejezésig hátralévő idő kijelzése		
Programme graphics	Symbols	**Gőzvédelem**	Műanyag
Be/ki jelzőfény	Igen	**Cső anyaga**	Rozsdamentes acél
Só jelzőfény	Világítás	**Szűrő**	Rozsdamentes acél
Öblítőszer visszajelző	Világítás	**Rejtett fűtőelem**	Igen
Folyamatjelző	Igen	**Sarokvas**	Önkiegyensúlyozó, állítható zsanérokkal
Ciklus vége jelzés	Kijelzőn, hangjelzéssel		
Automatikus kikapcsolás	Igen	**Lábazat min. és max. magassága**	100 - 170 mm
Mosórendszer	Planetárium	**Állítható láb**	7cm, 820 és 890 mm között
Harmadik szórókar	Egyedülálló vagyok	**Additional gaskets**	Yes, with stainless steel plate
Vízlágyító	Elektronikus beállítással		
Zavarosság érzékelő Aquatest	Igen	**Back cover**	Igen
		Depth of dishwasher with open door (mm)	1146 mm
		Elölről állítható hátsó lábak	Igen
		Top cover	In plastic

Teljesítmény / Energiacímke – 2019-es rendelet

Energiahatékonysági osztály	B	**Program időtartama**	4:25 h:min
Energiafogyasztás [100 ciklusonként, az eco program alapján]	64 kWh	**Levegőben terjedő akusztikus zajkibocsátás**	42 dB(A) re 1 pW
Névleges kapacitás (ps)	14	**Levegőben terjedő akusztikus zajkibocsátási osztály**	B

Vízfogyasztás [ciklusonként]	9,0 litres	**Energiahatékonysági mutató (EEI)**	37,8

Elektromos csatlakozás

Csatlakoztatott áramforrás	1800 W	**A kapcsolat típusa**	Egyfázisú (pl. motor)
Áramerősség	10 A	**Tápkábel hossza**	140 cm
Feszültség	220-240 V	**Csatlakozódugó**	(F;E) Schuko
Frekvencia (Hz)	50 Hz		

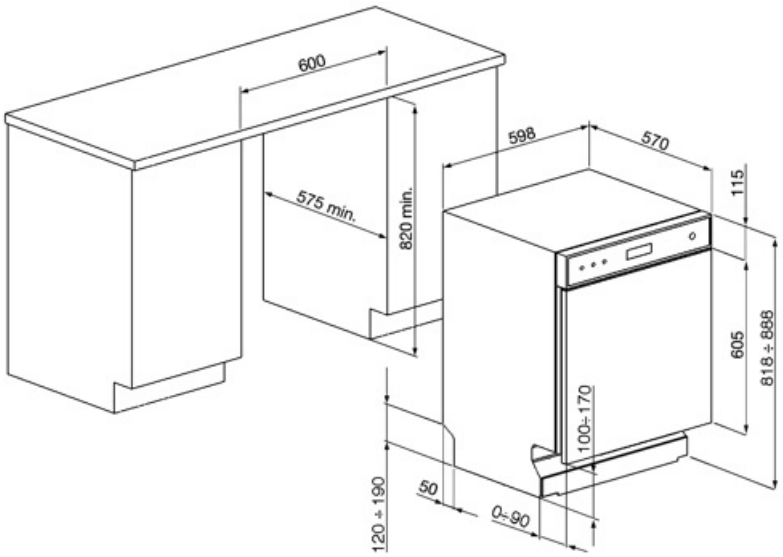

Compatible Accessories

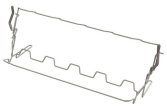

KITGH

Üvegtartó készlet. Az első kosárra kell felszerelni, de csak akkor, ha vannak összehajtható állványok



KITPL60N

Állítható magasságú és mélységű fekete lábazat. Beépíthető az összes teljesen integrált és pult alatti modellbe változtatható forgópántos vagy flexibilis zsanérokkal.



KITPLV2

Hosszabbítókészlet mosogatógéphez és mosógéphez: hossz méterben 2



KITPL60B

Lábazat készlet fehér színben állítható magassággal és mélységgel. Beépíthető az összes teljesen integrált és pult alatti modellbe változtatható forgópántos vagy flexibilis zsanérokkal.



KITPL60X

Lábazat rozsdamentes acélból állítható magassággal és mélységgel. Az összes teljesen beépített és pult alatti modellre felszerelhető változtatható forgópántos vagy flexibilis zsanérokkal.

Symbols glossary



Az Aquatest egy elektronikus érzékelő, amely a kezdeti áztatási fázis végén méri a víz átlátszóságának fokát. A mért értékek alapján az érzékelő beállítja a legmegfelelőbb programot, így a lehető legjobb mosási eredményt éri el, minimális vízmennyiség mellett.



82 cm magas



LED kijelző: a kiválasztott programok, funkciók és opciók, valamint a ciklus végéig eltelt idő megjelenítése.



FlexiZone: A ½ terheléses flexizóna lehetővé teszi az energia-, víz- és időtakarékos mosogatást féltöltet esetén, és nincsenek korlátozások az edények elhelyezésére vonatkozóan.



Zajszint: A kiváló szigetelés és a speciális eszközök minimálisra csökkentik a zajszintet.



Automatikus 45°–65°: Az automatikus program szabályozza a ciklus hosszát az előmosás szükségességétől és a szükséges öblítések számától függően.



Eco Eco, ez a gazdaságos mosási program kis mennyiségű vizet és energiát használ fel annak érdekében, hogy a lehető legkörnyezetbarátabb tisztítási lehetőséget biztosítsa.



Áztatási program: A áztatási program öblítéssel akadályozza meg a szennyeződés kiszáradását.



Ultratiszta: Az Ultratiszta opció egy végső öblítést hajt végre 70°C-os hőmérsékleten, gyakorlatilag minden baktériumot eltávolítva.



Total Acquastop: Az összes Smeg mosogatógépben megtalálható részleges Acquastop-védelem mellett egyes modellek a vízfelvételi tömlőre szerelt elektronikus eszközzel rendelkeznek, amely figyeli a gépben lévő vízszintet, észleli a tömlő szivárgását, és szükség esetén azonnal kikapcsolja a vízellátást.



Az edények jobb szárítása, foltok hátrahagyása nélkül.



Késleltető időzítő: Lehetőség van a kívánt program elindításának legfeljebb 24 órával történő elhalasztására, hogy a mosogatógépet a kívánt időpontra programozza.



FlexiDuo: A FlexiDuo 3. evőeszközkosár lehetővé teszi az evőeszközök vagy kis csészék, merőkanálok vagy terjedelmes edények tetszés szerinti elrendezését: két különálló és mozgatható modulból áll.



Az ExtraGlide vezetőrendszer még simábbá és puhábbá teszi a második kosár futását. Megkönnyíti a mozgást még teljes terhelés esetén is, és a megnövelt kitérésnek köszönhetően megkönnyíti az edények kosárba helyezését.



A Planetárium mosórendszer a kiváló mosogatási eredmények érdekében nagy fordulatszámmal garantálja a gép belsejének teljes lefedettségét, mivel az alap és a permetezők egyidejűleg forognak.



Kristály: A Kristály program kényes edényekhez használható, mint a poharak és a porcelán.



Mix: A Mix program a vegyes edények és a mindennapos edények és serpenyők mosogatására alkalmas, különösebb ráragadt szennyeződés nélkül.



Expressz 27’: Az Expressz 27’ program egy gyors mosogatási ciklus alacsony hőmérsékleten, enyhén szennyezett edények esetén.



14 teríték: Terítékek száma.



A víztakarékos rendszer a mosogatógép modelljétől függően a legjobb mosási eredményt biztosítja minimális vízfogyasztás mellett.



Gyors mosási ciklus: normál mértékben szennyezett vegyes töltet, például edények és serpenyők esetén, még rászáradt maradványokkal is. Az edényeket 60 perc alatt elmosogatja és megszárítja.



Halk: Szokásos mértékben szennyezett edények mosogatására alkalmas ciklus, még rászáradt maradványokkal is. Maximális zajcsökkentést biztosít, ezért éjszakai mosogatáshoz ideális.



A Dry Assist + opció az energiatakarékosság mellett az edények tökéletes szárítását is biztosítja azáltal, hogy a mosogatási ciklus végén automatikusan kinyitja az ajtót.



HIGIÉNIA 99,9% Magas hőmérsékletű mosási program. A 75°-os öblítés garantálja a patogének és baktériumok 99,9%-os eltávolítását.



Mosogatógép tisztítási ciklus. A ciklust üres géppel, edények nélkül kell elindítani. Javasoljuk, hogy 2-3 havonta futtassa a programot speciális mosogatószerekkel.



Lehetővé teszi további programok engedélyezését, ha bármilyen mosási ciklussal együtt van kiválasztva. Miután kiválasztotta a kívánt mosási ciklust, nyomja meg a (



B energiahatékonysági osztály



A folyamatos fejlesztésre irányuló munka lehetővé tette a nagyobb hatékonysággal és hosszú távú tartóssággal jellemzett második generációs inverter motor 2.0 megalkotását, ami nagyon nagy teljesítményt, valamint alacsonyabb energiafogyasztást és zajszintet tesz lehetővé.