LSP324BQX



Produktgruppe	Oppvaskmaskine
Kommersiell bredde	60 cm
Kommersiell høyde	82 cm
Installasjonstype	Innebygde
Ant. kurver	3 FlexiDuo
EAN-kode	8017709305130

Programs

Antall programmer	10+1	**Auto sensor 45-65**	Ja
Vasketemperaturer	38, 45, 50, 55, 65, 70, 75 °C	**Mix**	Ja
Bløtlegging	Ja	**Stille (-2 dB)**	Ja
Ekspress 27'	Ja	**Intens**	Ja
Glass	Ja	**Selvrens**	Ja
Full ekspress - 60 minutter	Ja	**Hygiene 99,9%**	Ja
ECO	Ja		

Funksjoner

Dry Assist + funksjonsvalg	Ja	**FlexiZone for halv last i over- eller underkurv**	Ja
Forsinkelsestimerfunksjon	Opp til 24 timer, med automatisk bløtlegging	**Spesialprogramvalg**	Ja

Kurver

Farge på kurv	Grå	**Maksimal belastning i oppvaskmaskinens øvre kurv**	19,0 cm
Farge på kurvdeler	Grå		
Håndtak	På over- og underkurv		

Øvre kurv	Med 3 sammenleggbare hyller
Glassholder	Ja
Høydejustering av den øvre kurv	I tre horisontale nivåer
Skyveskinner ekstra gli	Ja
Nedre kurv	Med fire sammenleggbare hyller
Nedre kurv med antidrypp innlegg	Ja
Maksimal belastning i oppvaskmaskinens underkurv	30,0 cm
Farge innvendige deler	Blå
Bestikkkurv	Ja

Tekniske egenskaper



Bredde (mm)	598 mm
Dybde (mm)	570 mm
Antall tegn i display	LED (ekstern)
Produktets høyde (mm)	818 mm
Kontroller	Elektronisk
Display	Forsinket start, Programindikator, Resttidsindikator
Grafikk program	Symboler
På / av-indikator	Ja
Saltlys indikator	Lampe
Skyllehjelp indikator	Lampe
Fremdriftsindikator	Ja
Stoppsyklus indikator	På display, med lydsignal
Autostopp	Ja
Vaskesystem	Planetarium
Tredje spylearm	Enkelt
Vann mykner	Med elektronisk innstilling
Turbiditet sensor Aquatest	Ja
Flomvern system	Total Aquastop
Vanntilførselsrør	Enkelt; kaldt/varmt vann opptil 60 °C - opp til 35 % energibesparelse
Maks vannhardhet	100°fH;58°dH
Tørkesystem	Naturlig kondenstørking, med Dry Assist + automatisk døråpnesystem ved endt syklus
Dampbeskyttelse	I plast
Tankmateriale	Rustfritt stål
Filter	Rustfritt stål
Skjult varmeelement	Ja
Hengsler	Selvbalanserende med variabelt støttepunkt
Min. og Max. Høyde sokkelist	100 - 170 mm
Justerbare føtter	7 cm, fra 820 til 890 mm
Additional gaskets	Yes, with stainless steel plate
Bakdeksel	Ja
Dybde på oppvaskmaskine med åpen dør (mm)	1146 mm
Bakføttene justerbar fra forsiden	Ja
Øvre deksel	I plast

Ytelse / Energimerking - Reg. 2019

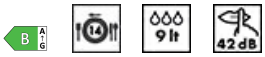

Energieffektivitetsklasse	B
Energiforbruk [per 100 sykluser, basert på eco-program]	64 kWh
Merkeytelse (ps)	14
Vannforbruk [per syklus]	9,0 litres
Programvarighet	4:25 h:min
Luftbåren akustisk støyemisjon	42 dB(A) re 1 pW
Luftbåren akustisk støyemisjonsklasse	B
Energieffektivitetsindeks (EEI)	37,8

Elektrisk tilkobling

Nominell effekt	1800 W	**Type tilkobling**	Single-fase
Strøm	10 A	**Lengde på ledning**	140 cm
Spenning	220-240 V	**Støpseltype**	(F;E) Schuko
Frekvens	50 Hz		

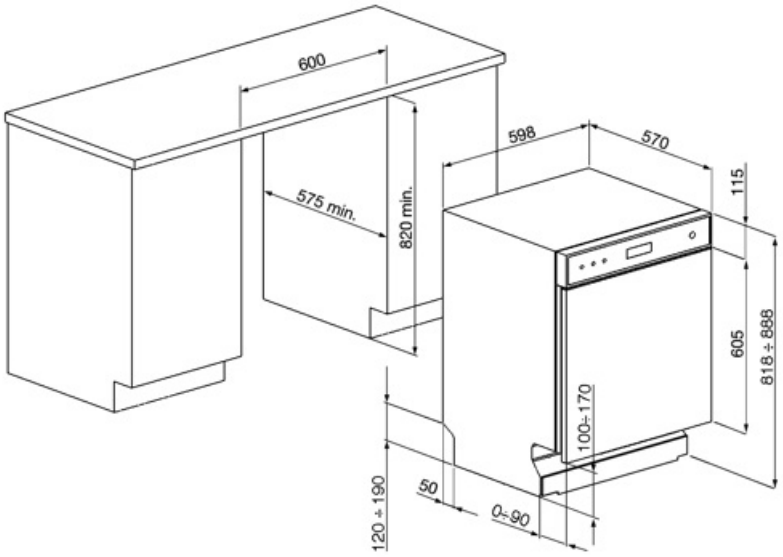

Compatible Accessories

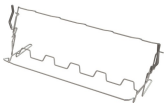

KITGH

Kit glass holder. It has to be fitted on the first basket but only if there are foldable racks



KITPL60N

Monteringssett for sokkellist i sort farge med justerbar høyde. Kan monteres over alle fullintegrerte og underbenkmodeller med fast svinghengsel. Kan også installeres på modeller med variabelt svinghengsel eller flexifit-hengsler.



KITPLV2

Kit extension for dishwasher and washing machine: lenght mt. 2



KITPL60B

Monteringssett for sokkellist i hvit farge med justerbar høyde. Kan monteres over alle fullintegrerte og underbenkmodeller med fast svinghengsel. Kan også installeres på modeller med variabelt svinghengsel eller flexifit-hengsler.



KITPL60X

Monteringssett for sokkellist i rustfritt stål med justerbar høyde. Kan monteres over alle fullintegrerte og underbenkmodeller med fast svinghengsel. Kan også installeres på modeller med variabelt svinghengsel eller flexifit-hengsler.

Symbols glossary



Aquatest-sensoren er en elektrisk sensor som måler grad av vanngjennomsiktighet i den innledende bløtleggingsfasen. Basert på målte verdier vil sensoren stille inn det best egnede programmet, slik at man oppnår de beste vaskeresultatene med minimum mengde vann.



82 cm høyde



LED-display: For å vise programmer, funksjoner og valg som er blitt gjort, samt tid som gjenstår før endt syklus.



FlexiZone: Halv-last FlexiZone gjør det mulig å vaske en redusert last mens det spares energi, vann og tid, og det finnes ingen restriksjoner hva angår plassering.



Støynivå: Ypperlig isolasjon og spesialenheter reduserer støy til et minimum.



Auto 45°- 65°: Autoprogrammet regulerer lengden på syklusen avhengig av behovet for forvask og antall skyllinger som kreves.



Eco: Dette økonomiske vaskeprogrammet bruker en lav mengde vann og strøm for et mer miljøvennlig vaskevalg.



Soak-program: Soak-programmet er en skyllesyklus for å unngå at urenheter størkner.



Ultraclean: Ultraclean-valget foretar en avsluttende skylling ved høy temperatur på 70 °C og fjerner tilnærmet alle bakterier.



Total Aquastop: I tillegg til den delvise Aquastop på alle oppvaskmaskiner fra Smeg, har noen modeller en elektronisk enhet montert i vanninnløpsslangen som overvåker maskinens vannivå, registrerer lekkasjer i slangen og slår av vannforsyningen umiddelbart hvis nødvendig.



Hurtigvask for normalt skitten blandet oppvask, slik som tallerkener og panner, også med størknede rester. Oppvask- og tørkeprogram varer i 60 minutter.



For å forbedre tørkingen av oppvasken.



Forsinkelsetid: Ekstravalg som utsetter starten til det ønskede programmet med opptil 24 timer, slik at man kan programmere oppvaskmaskinen så den starter ved ønsket tidspunkt.



FlexiDuo: FlexiDuo bestikkurven gjør det mulig å plassere bestikk eller små kopper, øser eller plasskrevende redskaper på den måten du ønsker. Den har to separate og flyttbare moduler.



ExtraGlide-skinnesystemet gjør at den andre kurven glir enda glattere og mykere. Gir en flytende bevegelse også ved full belastning, samtidig som den forenkler innsetting av tallerkener og bestikk i kurven.



Planetarium vaskesystem, med høy rotasjon per minutt, garanterer komplett dekning av tanken, takket være simultan rotasjon i base og spylere, samt ypperlige vaskeresultater.



Krystall: Krystallprogrammet er egnet for delikat vask av for eksempel glass og porselen.



Mix: Mix-programmet er egnet for blandet servise, samt hverdagspotter og panner, uten spesielle fastbrente rester.



Express 27': Express 27'-programmet er en hurtig vaskesyklus ved lav temperatur, for moderat skitten oppvask.



Plass til 14 kuvert: Antall kuvert.



Systemet WaterSave sikrer de beste vaskeresultater med minimalt vannforbruk, avhengig av oppvaskmaskinens modell.



Rengjøringssyklus for oppvaskmaskin. Syklusen burde startes med tom maskin, uten oppvask. Det anbefales å kjøre programmet 2-3 ganger i måneden med spesialoppvaskmiddel.

SILENT: Syklus for normalt skitten oppvask, også med størknede rester. Sikrer maksimal støyreduksjon og derfor ideelt hvis du ønsker å la den gå om natten.

DRY Assist + funksjonsvalget gir, i tillegg til å spare energi, en optimal tørking av bestikk og tallerkener ved å automatisk åpne døren ved enden av vaskesyklusen.

HYGIENE 99.9% Høytemperaturs vaskeprogram. 75° skylling garanterer fjerning av 99.9% av basiller og bakterier.

Lar deg velge tilleggsprogram når den velges sammen med andre vaskesykluser. Etter å ha valgt ønsket vaskesyklus trykker man på knappen (

Energieffektivitetsklasse B

Arbeidet som tar sikte på kontinuerlig forbedring har muliggjort en andre generasjons inverter-motor 2.0, karakterisert ved høyere effektivitet og holdbarhet over tid, noe som gir svært høy ytelse og lavere energiforbruk og støynivå.