LSP382CX



Famiglia	Lavastoviglie
Larghezza commerciale	60 cm
Altezza commerciale	82 cm
Installazione	Incasso sottotop
N° cesti	3, Flexi
Motore	Inverter 2.0
Codice EAN	8017709307332

Programmi

Numero di programmi	5	**Mix**	Sì
Temperature di lavaggio	50, 65, 70 °C	**Intensive**	Sì
		1/2 Carico	Sì
Ammollo	Sì		
ECO	Sì		

Opzioni

Opzione di partenza ritardata	3-6-9 ore	**Opzione Extra Dry**	Sì

Cestelli

Colore cestelli	Grigio	**Dimensioni massime piatto caricabile su cestello superiore**	19,0 cm
Colore componentistica cestelli	Grigio		
Maniglia	In plastica su cesto superiore e inferiore	**Cestello inferiore**	Con 2 inserti abbattibili
		Cestello inferiore con inserti rompi-goccia	Sì
Cestello superiore	Con inserti fissi		
Glass holder	Sì	**Dimensioni massime piatto caricabile su cestello inferiore**	30,0 cm
Regolazione in altezza del cestello superiore	Su tre livelli (5 cm)		

Colore Componenti Interni	Verde

Caratteristiche Tecniche



Larghezza del prodotto (mm)	598 mm
Profondità del prodotto (mm)	570 mm
Altezza del Prodotto (mm)	818 mm
Comandi	Elettronici
Grafica programmi	Simboli
Indicatore on/off	Sì
Indicatore esaurimento sale	Spia
Indicatore brillantante	Spia
Indicatore di fine ciclo	Spia, con segnale sonoro
Auto switch-off	Si
Sistema di lavaggio	Orbitale
Terzo irroratore superiore	Singolo
Decalcificatore	A regolazione elettronica
Sistema protezione antiallagamento	Acquastop totale
Alimentazione acqua	Singola; acqua fredda/calda fino a 60°C - risparmio energetico con acqua calda fino al 35%
Massima durezza dell'acqua	100°fH;58°dH
Sistema di asciugatura	A condensazione naturale, con sistema Dry Assist + di apertura automatica della porta a fine ciclo
Protezione vapore	In plastica
Materiale vasca	Acciaio inox
Filtro	Acciaio inox
Elemento riscaldante nascosto	Sì
Cerniere	Bilancianti a fulcro fisso
Altezza minima e massima zoccolo	100 - 170 mm
Piedini regolabili	7 cm, da 820 a 890 mm
Copertura posteriore	Sì
Profondità lavastoviglie con anta aperta (mm)	1146 mm
Piedino posteriore regolabile da davanti	Sì
Copertura superiore	In plastica

Prestazioni / Etichetta Energetica - Reg. 2019

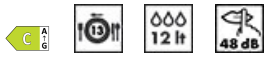

Classe di Efficienza Energetica	C
Consumo energetico [per 100 cicli, basati sul programma eco]	73 kWh
Capacità nominale (ps)	13
Consumo di acqua [per ciclo]	12,0 l
Durata del programma	4:10 h:min
Emissioni di rumore aereo	48 dB(A) re 1 pW
Classi di emissione di rumore aereo	C
Indice di Efficienza Energetica (IEE)	43,8

Collegamento Elettrico

Potenza installata	1800 W
Corrente	10 A
Tensione	220-240 V
Frequenza	50 Hz
Tipo di connessione	Monofase
Lunghezza cavo di alimentazione	140 cm
Spina	(F;E) Schuko

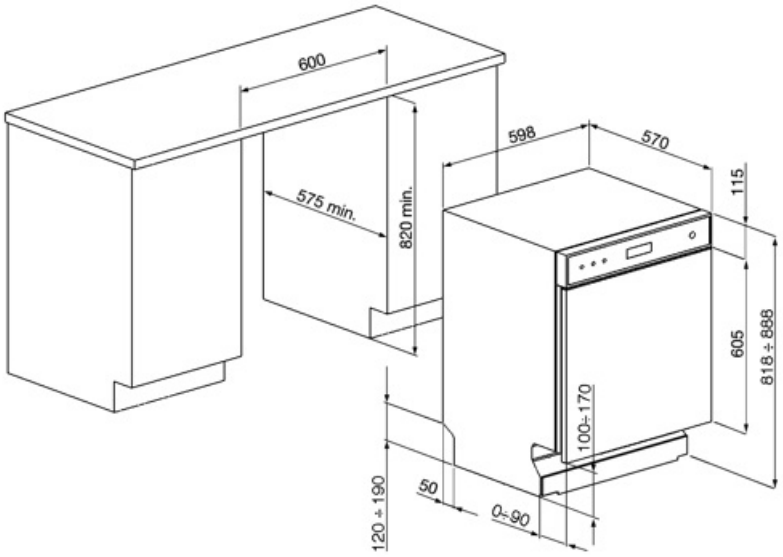
600
575 min.
820 min.
598
570
115
605
818 ÷ 888
100÷170
120 ÷ 190
50
0÷90

Accessori Compatibili

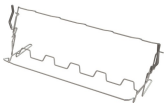

KITGH

Kit portacalici da vino. Si installa nel primo cesto se gli inserti sono abbattibili



KITPL60FABN

Kit zoccolo di colore Nero regolabile in altezza, da installare su tutti i modelli di lavastoviglie a scomparsa totale o sottotop con cerniere a fulcro fisso. Può essere installato anche su modelli con cerniere a fulcro variabile e Flexifit



KITPLV2

Kit di prolunga per lavastoviglie e lavabiancheria: lunghezza mt. 2

KITPL60FABB

Kit zoccolo di colore Bianco regolabile in altezza, da installare su tutti i modelli di lavastoviglie a scomparsa totale o sottotop con cerniere a fulcro fisso. Può essere installato anche su modelli con cerniere a fulcro variabile e Flexifit



KITPL60FABX

Kit zoccolo di colore Inox regolabile in altezza, da installare su tutti i modelli di lavastoviglie a scomparsa totale o sottotop con cerniere a fulcro fisso. Può essere installato anche su modelli con cerniere a fulcro variabile e Flexifit

Glossario simboli



Per migliorare l'asciugatura dei piatti senza lasciare aloni.



Alta 82 cm



Il lavoro volto al miglioramento continuo ha permesso la creazione del motore Inverter di seconda generazione 2.0 caratterizzato da una maggior efficienza e durabilità nel tempo che permette il raggiungimento di altissime prestazioni con un abbassamento dei consumi energetici e dei livelli di rumorosità.



EXTRA DRY L'opzione aggiunge un risciacquo caldo che garantisce una migliore asciugatura delle stoviglie.



Quotidiano mezzo carico: Il programma Quotidiano mezzo carico è studiato per lavare poche stoviglie normalmente sporche.



Mix: Il programma Mix è indicato per stoviglie miste e pentole di uso quotidiano, senza particolari incrostazioni.



Ultraclean: Il programma Ultraclean, terminando con un risciacquo antibatterico a 70°C, assicura un'azione battericida aggiuntiva e una profonda pulizia delle stoviglie.



Acquastop Totale: Il dispositivo Acquastop Totale esclude la possibilità di allagamenti mediante un microinterruttore posto sotto la vasca che blocca istantaneamente l'ingresso dell'acqua nella macchina. Un'ulteriore sicurezza è garantita da una valvola posta sul tubo di carico che ne rileva eventuali perdite.



Classe di efficienza energetica C



Delay timer: Opzione per posticipare la partenza del programma desiderato fino a 24h per programmare il funzionamento della lavastoviglie nella fascia oraria desiderata.



Il livello di Silenziosità è ottenuto grazie ad un eccellente isolamento e speciali dispositivi, studiati appositamente per attutire il suono generato durante il funzionamento della lavastoviglie. In gamma sono presenti modelli con vari livelli di silenziosità.



Sistema Orbitale: Il Sistema Orbitale, è costituito da un doppio irroratore che, grazie a rotazioni sovrapposte e contemporanee, permette all'acqua di raggiungere uniformemente tutto lo spazio interno per risultati di lavaggio eccellenti.



Eco: Il programma Eco è adatto per lavare stoviglie normalmente sporche. Utilizzando il programma Eco sono garantite le migliori prestazioni in termini di efficienza energetica.



Ammollo: Il programma Ammollo è pensato per prelavare a freddo le pentole e le stoviglie, in attesa di un ulteriore e più approfondito lavaggio.



13 coperti: Numero di coperti.



Watersave: È un sistema di gestione dell'acqua che, garantendo i migliori risultati di lavaggio e i minori consumi di energia, consente di lavare un pieno carico con solo 12 litri di acqua.