LST107-2

EAN Code	8017709229597
Categoria	Máquina de lavar roupa
Largura	60 cm
Instalação	de encastre total
Tipo de carga	Carga frontal

Programas

Comandos	Comandos eletrónicos
Gráfico dos programas	Símbolos
Nº de programas	15

Programas

- Camisas
- Algodão 40°
- Algodão 60°
- Algodão 90°
- Algodão a frio
- Delicada 30°
- Lãs 30°
- Lãs a frio
- Mista 30°
- Rápido 30°
- Enxaguar+centrifugar
- Escoar+centrifugar
- Sintéticos 30°
- Sintéticos 40°
- Sintéticos a frio

Temperaturas de lavagem

Frio

30° C

40° C

60° C

90° C

Programas especiais

- Camisas especial
- Lãs
- Mista
- Rápido 15 min

Display

Visualização do tempo para finalizar o programa

Programação de início diferido

Indicação da fase do programa

Regulação da centrifugação

Tipo de display LED DISPLAY

Opções

Início diferido

Pré-lavagem

Enxaguamento extra

Antivincos

Rápido

Intensivo

Luz indicadora da fase do programa	No display
Luz indicadora fim do programa	No display

Especificações técnicas

Tipo de motor	Standard	**Abertura da porta**	110°
Funcionamento por controlo eletrónico	Sim	**Carga variável automática**	Sim
Comando de seleção de programas/temperatura	Sim	**Sistema antiespuma**	Sim
Centrifugação (rpm.)	Exclusão/ 400/ 500/ 600/ 800/ 1000	**Sistema de autoequilíbrio da carga**	Automático
Cuba em polipropileno	Sim	**Filtro de fácil acesso**	Sim
Tambor	Tambor em aço inox	**Bloqueio de segurança das crianças**	Bloqueio de controlo
Capacidade do tambor	52 l	**Sistema segurança antitransbordo**	Sim
Acessório para detergente liquido	Sim	**O painel da porta pode ser fixo à esquerda ou à direita com dobradiças ajustáveis**	Sim
Diâmetro da porta	30 cm		

Performance / Etiqueta energética

Nome do fornecedor ou marca registrada:	SMEG

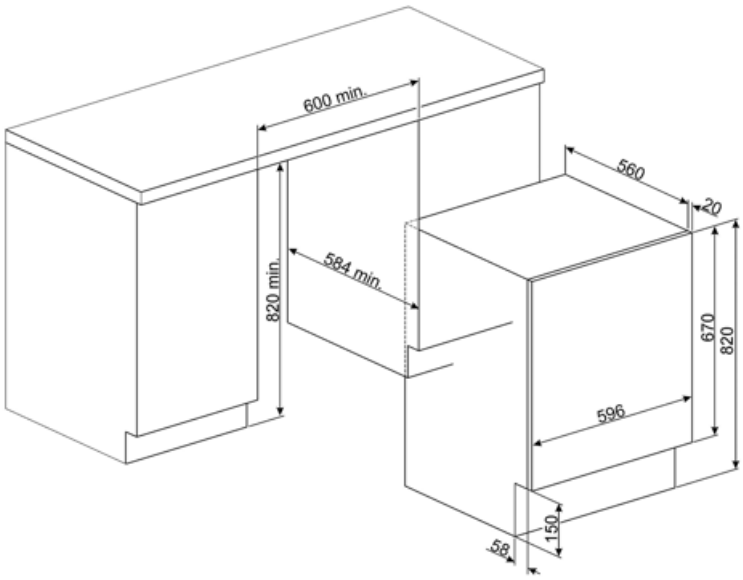
600 min.
560
20
820 min.
584 min.
670
820
596
150
58

Acessórios Compatíveis

KITPLV2

Kit extension for dishwasher and washing machine: lenght mt. 2

KITWDHE1

Symbols glossary

Antirrugas: Programa que ajuda a evitar a formação de vincos na roupa. Ideal para proteger as peças de vestuário mais delicadas, e tornar o engomar mais fácil.

Carga variável automática: Todas as máquinas de lavar roupa apresentam o sistema de carga variável automático que avalia eletronicamente o ciclo de lavagem e a temperatura ideal para a quantidade e o tipo de roupa que indicámos ter colocado na máquina. Esta tecnologia permite poupar até 30% de água e energia em comparação com sistemas de carga fixa.

Sistema automático de ajuste de carga: garante que a roupa seja distribuída uniformemente dentro do tambor. Se o sistema deteta um desequilíbrio, ajusta automaticamente a velocidade de centrifugação para redistribuir a roupa, reduzindo vibrações durante o ciclo de centrifugação.

Bloqueio de comandos: opção que permite bloquear os comandos. Muito útil para proteger as crianças.

Classe de eficiência energética do produto declarada na etiqueta energética e na ficha do produto e em conformidade com os regulamentos UE.

Temporizador para definir o tempo de cozedura. A zona desliga automaticamente após percorrido o tempo pré-definido e emite um sinal acústico para aviso.

Display LED: Para visualizar os programas, funções e opções selecionadas e o tempo para o fim do programa.

Identifica o diâmetro do óculo da porta.

Esta opção informa quando é necessário a limpeza periódica dos filtros, para garantir o perfeito funcionamento da máquina ao longo do tempo e com os menores consumos. A localização acessível dos filtros torna a manutenção rápida e simples.

Intensivo: esta opção melhora o programa selecionado. A duração do ciclo e o consumo de água é reduzido tendo em conta o tipo de roupa, no entanto garante excelentes resultados de lavagem, mesmo em caso de manchas difíceis de remover.

Pré-lavagem: programa adequado para roupas muito sujas. Depois deverá submeter-se a roupa a outro programa de lavagem.

Algodão 40°: para lavar roupas de algodão com sujidade moderada.

Algodão 60°: para lavar roupas de algodão sujas.

Algodão 90°: para lavar roupas de algodão muito sujas.

Algodão Frio: para lavar roupas de algodão pouco sujas.

Delicado 20°C: programa ideal para roupas delicadas e sedas, que exigem uma atenção especial na lavagem. A água está a 30°C e o tambor gira muito lentamente para minimizar o impacto na roupa.

Escoar: opção para escoar a água do tambor.

Enxaguar extra: adiciona um ciclo de enxaguamento extra ao já fornecido no programa escolhido, para remover qualquer detergente residual. Esta função é particularmente adequada para pessoas com alergias.

Mista 30°: programa para lavar tipos de roupas com materiais e cores diferentes com a água à temperatura de 30° C.

Super rápido 15 min: programa para lavar pequenas quantidades de roupa, pouco sujas em 15 minutos.

Enxaguar e centrifugar: para passar à fase de enxaguamento e centrifugação da rupa.

Sintéticos 30°: programa adequado para lavar roupa sintética com água à temperatura de 30°C.

Sintéticos a frio: pograma adequado para lavar roupa sintética e delicada com água fria.

Lãs: programa para lã ou tecidos delicados usa rotações mais lentas do tambor para garantir o máximo cuidado.

Rápido: Este programa rápido a 30°C é próprio para lavar cargas menores. Perfeito para lavar peças pouco sujas ou pouco desgastadas.

Mista: programa para roupas pouco sujas, misturando algodão e sintéticos, ou pode ser usado apenas para refrescar roupa que estava guardada.

Rápido 30°C: programa para lavar pequenas quantidades de roupa, pouco sujas a 30°C.

Camisas: programa especificamente concebido para lavar camisas e blusas com o máximo cuidado, minimizando vincos para facilitar o engomar.

Sintéticos 40°: Programa adequado para lavar roupa sintética com água à temperatura de 40°C.

Lã a 30°: é um programa especial para lavar as roupas mais comuns de inverno com a água à temperatura de 30° C. Deixa a roupa macia e volumosa.

Lã a frio: programa para lã ou tecidos delicados usa rotações mais lentas do tambor para garantir o máximo cuidado com as roupas.

Carga máxima de roupa , em quilogramas, suportada pelo tambor da máquina.

Benefit (TT)

15 programas

15 programas para satisfazer todas as necessidades diárias

Display LED

Controlo touch suave e luzes LED para uma definição e seleção intuitiva e rápida de cada opção