LST147-2

Código EAN	8017709229092
Familia	Lavadora
Ancho comercial	60 cm
Instalación	Integración total
Tipo de carga	Frontal

Programas

Mandos	Electrónicos
Gráficos programas	Símbolos
Número de programas	15

Programas

- Suavizante
- Camisas
- Algodón
- Algodón ECO
- Delicado
- Jeans
- Lana
- Lavado a mano
- Mix
- Nocturno
- Lavado rápido
- Aclarado + Centrifuga
- Desagüe + Centrifugado
- Sintético
- Sport

Temperatura de lavado

Frío, 30°C, 40°C, 60°C, 75°C, 90°C

Programas especiales

- Camisas
- Jeans
- Nocturno
- Rápido 15 min
- Sport

Pantalla

Visualización del tiempo restante

Programación de inicio diferido

Indicación de avance de programa

Regulación centrifugado

Regulación de temperatura

Tipo de pantalla LED DISPLAY

Teclas/Opciones

Inicio retardado

FlexiTime

Prelavado

Enjuague adicional

Antiarrugas

Rápido

Intensivo

Indicador on/off	Sí
Indicador de avance de programa	Sí, en display
Indicador de fin de ciclo	Sí, en display

Características técnicas

Tipo de motor	Estándar	**Apertura ojo de buey**	110°
Funcionamiento con control electrónico	Sí	**Carga variable automática**	Sí
Mando de selección de programas	Sí	**Sistema antiespuma**	Sí
Mando de selección de programas/temperaturas	Sí	**Equilibrio de la carga**	Automático
Regulación centrifugado con pantalla/led	Sin centrifugado/ 600/ 800/ 1000/ 1200/ 1400	**Filtro inspeccionable**	Sí
Cubeta de polipropileno	Sí	**Seguridad para niños**	Bloqueo de los ajustes
Cesto	Acero inoxidable	**Sistema antidesbordamiento**	Sí
Volumen cesto	52 l	**Sistema Aquastop**	Total
Accesorios para detergentes líquidos incluidos	Sí	**La puerta del mueble se puede montar en el lado derecho o izquierdo con bisagras ajustables**	Sí
Diámetro ojo de buey	30 cm		

Rendimiento / Etiqueta energética - Reg. 2019

Nombre o marca del proveedor	SMEG

Conexión eléctrica

Potencia instalada	2200 W	**Frecuencia (Hz)**	50 Hz
Corriente	10 A		

Tensión (V)	220-240 V	**Longitud del cable de alimentación**	225 cm
		Enchufe	Schuko (F;E)

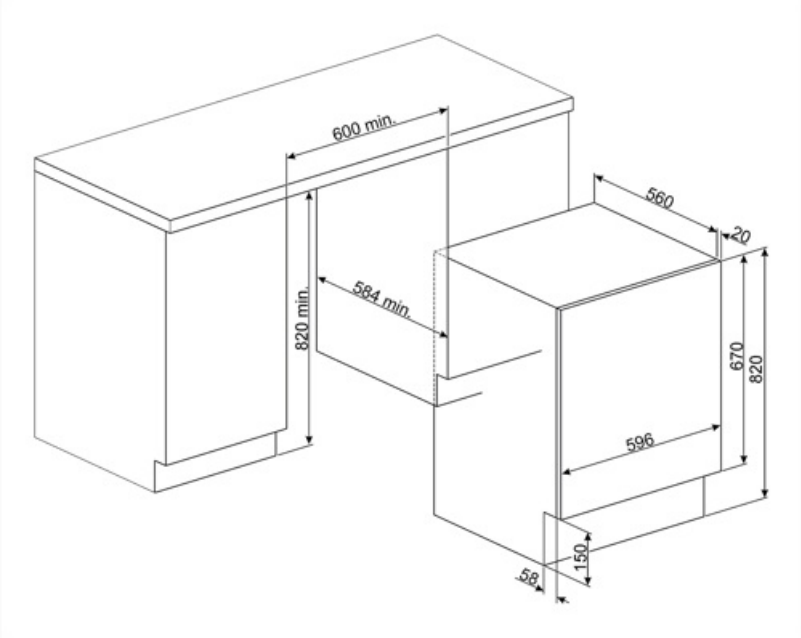

Accesorios Compatible

KITPLV2

Kit de extensión para lavavajillas y lavadoras: longitud 2 m.

KITWDHE1

Symbols glossary

Sistema Acquastop: el dispositivo excluye la posibilidad de inundación por medio de un microinterruptor ubicado debajo del tanque, que bloquea instantáneamente la entrada de agua en la máquina. Una seguridad adicional está garantizada por una válvula colocada en el tubo de carga que detecta cualquier fuga.

Control del consumo de agua: en todos los modelos de lavadora hay un sistema de carga variable, según el cual la máquina diversifica automáticamente el ciclo de lavado y los tiempos de funcionamiento de acuerdo con la cantidad y el tipo de ropa introducida, lo que permite un ahorro significativo. de agua y electricidad.

Bloqueo de control: la opción de bloqueo de mandos, presente en diferentes tipos de productos, le permite bloquear todas las funciones y programas establecidos, así como los controles, para una seguridad total, especialmente en presencia de niños.

Inicio diferido: le permite posponer el inicio del programa hasta 24 horas, según sus necesidades, y luego realizar el lavado incluso en las franjas horarias en las que el costo de energía es menor.

Ojo de buey de 30 cm de ancho: el gran tamaño del ojo de buey de 30 cm hace que cargar y descargar la ropa sea aún más fácil y rápido, promoviendo la máxima practicidad de uso.

FlexiTime: presente en diferentes modelos y combinable con la mayoría de los programas, esta opción le permite ajustar los tiempos de lavado a sus necesidades y a la suciedad real de la ropa, reduciéndolas sin comprometer el rendimiento.

Opción prelavado: programa de prelavado indicado para artículos particularmente sucios.

Algodón: símbolo utilizado para indicar los programas referidos a prendas de algodón.

Antiarrugas: opción específica que, a través de la modulación de las fases de lavado y enjuague, junto con la reducción de la velocidad de centrifugado final, ayuda a prevenir la formación de pliegues en la ropa, protege las prendas más delicadas y facilita el planchado.

Autobalanceo de la carga: asegura una distribución perfecta de la ropa dentro de la canasta. En el caso de que se detecte un desequilibrio, la velocidad de centrifugado se adapta para redistribuir uniformemente la ropa dentro de la cesta y así reducir las vibraciones.

A ++: los dispositivos Smeg permiten un considerable ahorro de energía en Clase A, A +, A ++ y A +++, para reducir el consumo mientras se mantiene la máxima eficiencia y garantizar el respeto por el medio ambiente.

Pantalla LED: para optimizar el rendimiento y simplificar el uso del aparato tanto como sea posible, algunas lavadoras y refrigeradores están equipados con una pantalla LED que le permite ver el estado operativo del producto.

Filtros fáciles de limpiar: la opción, mediante luces de advertencia apropiadas, advierte sobre la necesidad de una limpieza periódica de los filtros, para evitar olvidos y garantizar así el funcionamiento perfecto de la secadora con el tiempo. rápido y extremadamente simple .

Esta opción intensifica el programa seleccionado. La duración del ciclo y el consumo de agua se reducen teniendo en cuenta el tipo de ropa, garantizando excelentes resultados de lavado, incluso en el caso de manchas difíciles de eliminar.

Algodón ECO: símbolo que hace referencia al programa Algodón ECO

Delicado: programa ideal para prendas delicadas y de seda que requieren un cuidado especial en el lavado, uso de agua a temperatura ambiente y rotación lenta del cesto.

Descarga de agua: Para vaciar el agua de la máquina.

Lavado a mano: programa adecuado para prendas que requieren un lavado a mano o una simple renovación. Use agua fría y una velocidad de centrifugado baja para garantizar el máximo cuidado de la ropa.

Mix: programa que te permite lavar prendas con diferentes colores y telas. Ideal para el lavado diario de cargas mixtas de ropa ligeramente sucia.

Rápido 15 min.: El programa rápido 15 min. le permite lavar artículos ligeramente sucios en muy poco tiempo.

Para drenar el agua en el tambor + acción centrífuga

Suavizante

Sintéticos: símbolo utilizado para programas sintéticos.

Opción rápida: opción para reducir el tiempo del programa seleccionado, cuando los artículos a lavar no requieren un lavado prolongado.

Enjuague adicional: Opción que agrega un enjuague adicional al que ya se proporciona en el programa seleccionado, para eliminar cualquier detergente residual. Esta función es particularmente adecuada para aquellos que sufren de alergias o problemas de la piel.

Jeans: ciclo especial diseñado para satisfacer las necesidades de lavado de una de las prendas más populares, Jeans. El programa te permite lavar prendas de mezclilla, respetando sus colores y minimizando las arrugas.

Noche: este ciclo permite que la lavadora funcione en silencio, gracias a las rotaciones más lentas de la cesta y a las fases más largas de lavado y remojo. Es ideal para aquellos que quieran aprovechar los precios reducidos de energía proporcionados durante la noche.

Rápido: permite reducir los tiempos del programa seleccionado, si la ropa no requiere un lavado intenso y prolongado.

Camisas: programa específico que le permite lavar las camisas con el máximo cuidado, respetando las telas y minimizando la formación de pliegues, para obtener los mejores resultados de planchado en poco tiempo.

Sport: Programa indicado para los amantes de la actividad física que permite lavar, en poco tiempo, las prendas sometidas a lavados frecuentes garantizando la máxima higiene y cuidado de las fibras.

Lana: Es un programa especial diseñado para satisfacer las necesidades de lavado de una de las prendas más populares en invierno. Le permite lavar las prendas protegiéndolas y manteniéndolas suaves y voluminosas.

El diseño cuidadoso de la cuba y la cesta nos ha permitido alcanzar una capacidad de carga de hasta 7 kg de ropa en la lavadora.

Benefit (TT)

15 programmes

Up to 15 programmes to meet every daily need

LED Display

With soft touch control and LED lights for intuitive and fast setting and selection of each option