LSTA147SSA

EAN Code	8017709265281
Categoria	Máquina de lavar e secar roupa
Largura	60 cm
Profundidade comercial	Grande capacidade
Instalação	De encastre total
Tipo de carga	Carga frontal

Programas

Comandos	Comandos eletrónicos
Gráfico dos programas	Informações em EN
Etiquetas com os programas em várias línguas para adaptar no painel	
Etiquetas com os programas em várias línguas para adaptar no painel	
Nº de programas	15

Programas

Algodão	Algodão ECO	Camisas
Delicada	Enxaguar+centrifugar	Escoar+centrifugar
Lãs	Limpeza	Mista
Noturno	Rápido	Secagem delicada
Secagem normal	Sintéticos	Sport

Temperaturas de lavagem

Frio	30° C	40° C
60° C	75° C	90° C

Programas especiais

Camisas especial | Mista | Noturno

Rápido 15 min | Sport

Programa especial de limpeza das condutas Sim

Programa de lavagem aprovado pela The Woolmark Company

Display

Visualização do tempo para finalizar o programa | Programação de início diferido | visualização da carga recomendada

Indicação da fase do programa | Regulação da centrifugação | Regulação da temperatura

Tipo de display LED DISPLAY

Opções

Início diferido | FlexiTime | Pré-lavagem

Enxaguamento extra | Sem centrifugar | Antivincos

Intensivo | Lavar a frio | Secagem

Luz indicadora da fase do programa No display

Luz indicadora fim do programa No display

Especificações técnicas

Consumo efetivo	
Tipo de motor	Standard
Funcionamento por controlo eletrónico	Sim
Comando de seleção de programas	Sim
Centrifugação (rpm.)	Exclusão/ 600/ 800/ 1000/ 1200/ 1400
Seleção da temperatura no display/LED	Sim
Cuba em polipropileno	Sim
Tambor	Tambor em aço inox
Capacidade do tambor	52 l
Acessório para detergente liquido	Sim
Diâmetro da porta	30 cm
Abertura da porta	110°
Carga variável automática	Sim
Sistema antiespuma	Sim
Sistema de autoequilíbrio da carga	Automático
Filtro de fácil acesso	Sim
Bloqueio de segurança das crianças	Bloqueio de controlo
Sistema segurança antitransbordo	Sim
Sistema Autolimpeza	Sim
Sistema AquaStop anti inundações	AquaStop Total anti inundações
Sensor de humidade	Sim
Alimentação de água	Admissão de água fria
Acessórios incluídos	

O painel da porta pode ser fixo à esquerda ou à direita com dobradiças ajustáveis	Sim

Performance / Etiqueta energética

Capacidade de carga na lavagem	7 kg
Capacidade de secagem	4 kg
Velocidade máxima de centrifugação	1400 giri/min
Classe energética	B
Classe de eficiência da lavagem	A
Classe energética	BA
Nível de ruído na lavagem	56 dB(A) re 1 pW
Nível de ruído na centrifugação	72 dB(A) re 1 pW
Nível de ruído na secagem	58 dB(A) re 1 pW
Consumo de energia - Algodão 60°C - Apenas lavagem	1,3 KWh
Consumo de energia (lavagem + secagem)	5,6 KWh
Consumo de água (lavagem) por ciclo	49 l
Consumo de água (lavagem + secagem) por ciclo	89 l
Duração do programa normativo	420 min.
Consumo total anual de energia (lavagem)	260 KWh
Consumo total anual de energia (lavagem + secagem)	1120 KWh
Consumo anual de água (lavagem)	9800 l
Consumo anual de água (lavagem + secagem)	17800 l
Grau de humidade residual (%)	50 %

Performance / Etiqueta energética

Nome do fornecedor ou marca registrada:	SMEG

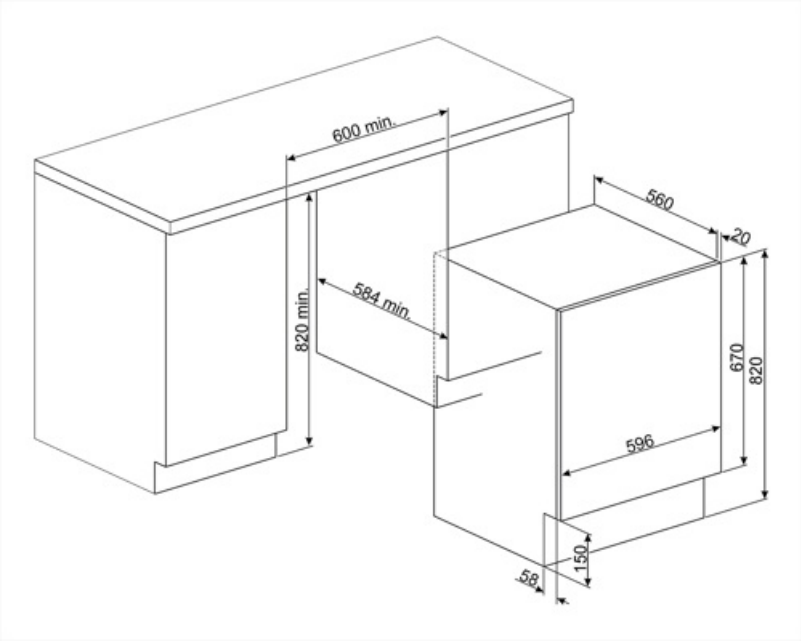

Symbols glossary

Sistema Aquastop: A segurança é sempre objetivo primário da Smeg. Dependendo do modelo, a máquina vem equipada com dispositivo Aquastop Parcial ou Aquastop Total, para evitar danos acidentais causados por vazamentos de água.

Carga variável automática: Todas as máquinas de lavar roupa apresentam o sistema de carga variável automático que avalia eletronicamente o ciclo de lavagem e a temperatura ideal para a quantidade e o tipo de roupa que indicámos ter colocado na máquina. Esta tecnologia permite poupar até 30% de água e energia em comparação com sistemas de carga fixa.

Sistema automático de ajuste de carga: garante que a roupa seja distribuída uniformemente dentro do tambor. Se o sistema deteta um desequilíbrio, ajusta automaticamente a velocidade de centrifugação para redistribuir a roupa, reduzindo vibrações durante o ciclo de centrifugação.

A frio: lavagem com água à temperatura ambiente.

Classe de eficiência energética do produto declarada na etiqueta energética e na ficha do produto e em conformidade com os regulamentos UE.

Identifica o diâmetro do óculo da porta.

Identifica a quantidade máxima de roupa, em quilogramas, que pode ser inserida na máquina de secar roupa.

A função FlexiTime permite ao utilizador reduzir o tempo do ciclo selecionado, para um maior controlo e flexibilidade.

Antirrugas: Programa que ajuda a evitar a formação de vincos na roupa. Ideal para proteger as peças de vestuário mais delicadas, e tornar o engomar mais fácil.

Sistema de limpeza automática: evita a formação de impurezas no interior do sistema de condensação, garantindo a máxima confiabilidade.

Bloqueio de comandos: opção que permite bloquear os comandos. Muito útil para proteger as crianças.

Temporizador para definir o tempo de cozedura. A zona desliga automaticamente após percorrido o tempo pré-definido e emite um sinal acústico para aviso.

Display LED: Para visualizar os programas, funções e opções selecionadas e o tempo para o fim do programa.

Secagem delicada: programa concebido para preparar a roupa para um engomar fácil.

Esta opção informa quando é necessário a limpeza periódica dos filtros, para garantir o perfeito funcionamento da máquina ao longo do tempo e com os menores consumos. A localização acessível dos filtros torna a manutenção rápida e simples.

Sensor de humidade: calcula automaticamente o tempo correto de secagem para alcançar o nível de secagem desejado (Pronto a Engomar, Pronto Guarda Roupa ou Extra Seco), poupando tempo e energia. Em alternativa, o ajuste manual permite que defina o tempo de secagem de acordo com a preferência pessoal.

Intensivo: esta opção melhora o programa selecionado. A duração do ciclo e o consumo de água é reduzido tendo em conta o tipo de roupa, no entanto garante excelentes resultados de lavagem, mesmo em caso de manchas difíceis de remover.

Pré-lavagem: programa adequado para roupas muito sujas. Depois deverá submeter-se a roupa a outro programa de lavagem.

Algodão: para roupas de algodão.

Delicado: programa ideal para roupas delicadas e sedas, que exigem uma atenção especial na lavagem. A água está à temperatura ambiente e o tambor gira muito lentamente para minimizar o impacto na roupa.

Secagem: programa para secar a roupa para que fique pronta a arrumar ou a engomar.

Mista: programa para roupas pouco sujas, misturando algodão e sintéticos, ou pode ser usado apenas para refrescar roupa que estava guardada.

Super rápido 15 min: programa para lavar pequenas quantidades de roupa, pouco sujas em 15 minutos.

Enxaguar e centrifugar: para passar à fase de enxaguamento e centrifugação da rupa.

Roupa desporto: lava suavemente a roupa desportiva, que é exposta a lavagens frequentes, de forma rápida e minuciosa.

Lãs: programa para lã ou tecidos delicados usa rotações mais lentas do tambor para garantir o máximo cuidado.

Carga máxima de roupa , em quilogramas, suportada pelo tambor da máquina.

Exclusão de centrifugação: opção para excluir o programa de centrifugação, sempre que pretenda que a roupa saia muito molhada ou quando é muito delicada.

Programa de limpeza (Clean): serve para limpar periodicamente o circuito de secagem e eliminar possíveis depósitos de cotão. A limpeza da máquina permite aumentar a performance e reduzir os consumos.

Algodão Eco: para lavar roupas de algodão e linho. Este programa é mais longo que o normal mas permite beneficiar de menores consumos de água e energia.

Escoar: opção para escoar a água do tambor.

Enxaguar extra: adiciona um ciclo de enxaguamento extra ao já fornecido no programa escolhido, para remover qualquer detergente residual. Esta função é particularmente adequada para pessoas com alergias.

Noturno: a rotação mais lenta do tambor e os ciclos de lavagem longos significam que o programa é extra silencioso.

Rápido: este programa é próprio para lavar cargas menores. Perfeito para lavar peças pouco sujas ou pouco desgastadas.

Camisas: programa especificamente concebido para lavar camisas e blusas com o máximo cuidado, minimizando vincos para facilitar o engomar.

Sintéticos: símbolo usado para os programas para lavar roupa sintética. Lava de forma suave e é mais curto que o programa para algodão.

Volume Plus: a Smeg oferece modelos com carga de até 11 Kg, mantendo os melhores resultados de lavagem e proporcionando baixo consumo de energia.