# LTS102S-2

| | |
|---|---|
| **Materiale** | Acciaio inox |
| **Tipologia** | Lavello saldato |
| **Numero vasche** | 1 + 1/2 |
| **Gocciolatoio** | Sinistro |
| **Codice EAN** | 8017709128067 |

## Estetica

| | | | |
|---|---|---|---|
| **Estetica** | Universale | **Tipo incasso** | Semifilo |
| **Serie** | Tratto | **Logo** | Imbutito |
| **Colore** | Acciaio Inox | **Vaschino scolatazze** | Sì |
| **Finitura** | Spazzolato | **Forato / predisposto per foratura** | Forato / 1 |

| | Tipologia vasca dx | Spessore acciaio vasca (mm) | Dimensioni vasca dx, L x P x A (mm) | Profondità vasca dx (mm) | Raggio angolare vasca dx | Troppopieno vasca | Posizione scarico vasca | Dimensione scarico vasca |
|---|---|---|---|---|---|---|---|---|
| Vasca dx | Tradizionale | 0.7 | 400 x 450 x 210 | 210 | 80 | Si, tradizionale | A parete | 3.5" |
| Vasca sx | Vaschino | 0.7 | 165 x 300 x 130 | 130 | 80 | | Centro vasca | 3.5" |

## Caratteristiche Tecniche

| | | | |
|---|---|---|---|
| **Spessore invaso** | 0,7 mm | **Foro miscelatore** | 1 |
| **Profondità invaso (mm)** | 10 | **Larghezza cavallotto** | 30 mm |
| **Dimensioni del prodotto (mm)** | 220x1000x505 mm | **Inclinazione gocciolatoio** | 2 ° |
| **Dimensioni foro incasso sopratop (mm)** | 980 X 480 mm | **Tipologia guarnizione** | Sigillante |
| | | **Numero ganci** | 10 |
| | | **Tipologia ganci** | Ganci girevoli |

| | |
|---|---|
| **Raggio angolare foro incasso sottotop** | 15 mm |
| **Altezza da top cucina** | 6 mm |
| **Misura mobile incasso** | 60 cm |

## Dotazione accessori Inclusi

| | |
|---|---|
| **Dotazione accessori montaggio** | Piletta, Sifone salvaspazio con attacco lavastoviglie, Ganci montaggio, Guarnizione |

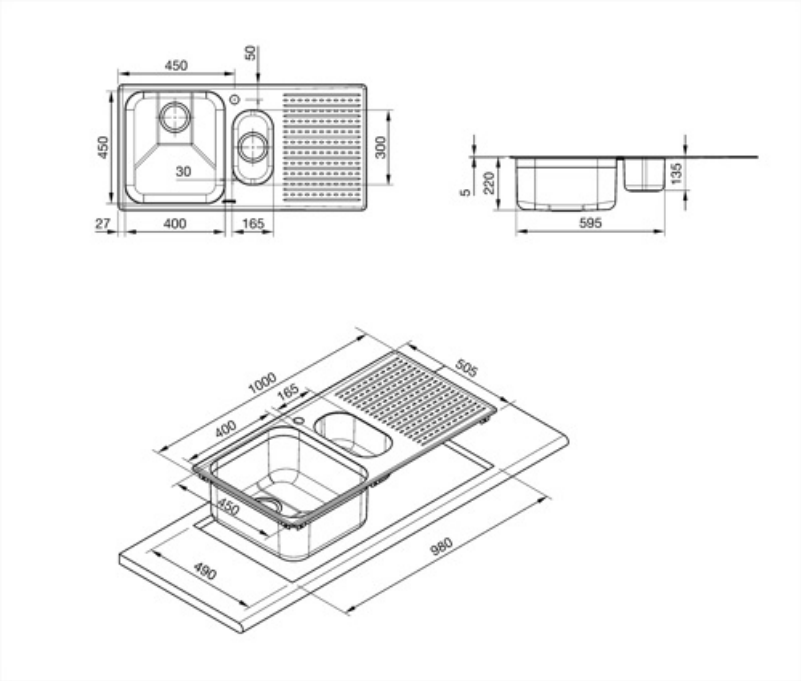

## Accessori Compatibili

**KITFD050**

Tritarifiuti 0,5 HP, Motore: 1/2 potenza, Adatto a tutti i lavelli con scarico da 3 1/2 "

**KITFD075**

Tritarifiuti 0,75 HP, Motore: 1/2 potenza, Adatto a tutti i lavelli con scarico da 3 1/2 "

**KITFD100**

Tritarifiuti 1 HP, Motore: 1/2 potenza, Adatto a tutti i lavelli con scarico da 3 1/2"

**STABMIX**

Stabilizzatore miscelatore

## Glossario simboli

Dimensione del mobile base: Dimensione del mobile base necessaria per l'installazione del lavello.

Indica la profondità della vasca.

Indica la profondità della vasca.

Semifilo: soluzione d'incasso per piani e lavelli con bordino fino a 4 mm che combina la semplicità di installazione con un design minimal.

## Benefit

### Due vasche

Due vasche per una maggiore versatilità e duplice funzionalità

### Gocciolatoio

Il gocciolatoio consente di posizionare piatti, posate e utensili direttamente sul lavello dopo il lavaggio: l'acqua in eccesso può scolare nel lavello, permettendo una asciugatura naturale

### Foro miscelatore

Il foro miscelatore integrato consente un'installazione diretta del rubinetto sul lavello, semplificando il processo e riducendo il tempo necessario per l'installazione