LV116S-3

Material del fregadero	Acero inoxidable
Tipología	Soldado
Número de cubetas	2
Escurridor	Izquierdo
Código EAN	8017709139032

Estética

Estética	Universal	**Tipo de instalación**	Filotop, Plato
Color	Acero inoxidable	**Logo**	Embutido
Acabado	Cepillado	**Agujero para grifo / Agujero para grifo precortado**	1 agujero
Serie	Stilla		

	Tipología cubeta	Espesor acero cubeta (mm)	Dimensiones cubeta , L x P x A (mm)	Profundidad cubeta (mm)	Radio angular cubeta	Rebosadero cubeta izquierda	Posición descarga cubeta	Dimensión descarga cubeta
Cubeta der	Tradicional	0.7	340 x 400 x 210	210	80		De pared	3.5"
Cubeta izq	Tradicional	0.7	340 x 400 x 210	210	80	Sí, tradicional	De pared	3.5"

Características técnicas

Espesor almacenamiento	0,7 mm	**Orificio mezclador**	1
Profundidad almacenamiento (mm)	15	**Ancho divisor de cubetas**	30 mm
Dimensiones del producto (mm)	225x1160x512 mm	**Inclinación superficie de escurrimiento**	2 °
		Tipo de junta	Sellador

Dimensiones hueco instalación sobre encimera (mm)	1140 x 490 mm	**Número de ganchos**	12
		Tipología ganchos	Estándar
Radio angular orificio de empotrado	15 mm		
Altura desde encimera de la cocina	6 mm		
Medida mueble empotrable	80 cm		

Equipo accesorios incluidos

Equipo accesorios montaje	Cubeta, Sifón con conexión para lavavajillas, Ganchos montaje, Junta

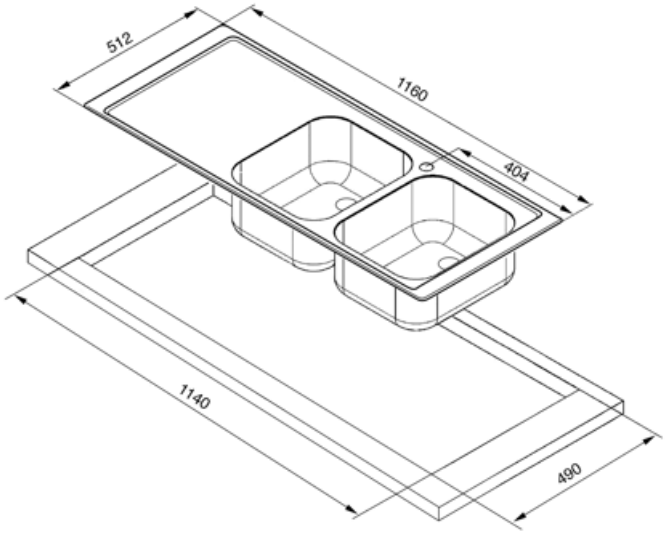

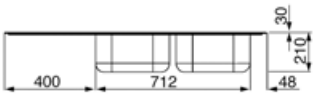

Accesorios Compatible

CB34

Tabla de cortar de madera individual se adapta a los fregaderos de 300 x 400 mm

KITFD050

Triturador de residuos 0,5 HP, Motor: 1/2 caballo de potencia, Se adapta a todos los fregaderos con salida de residuos de 3 1/2

KITFD075

Waste disposal 0,75 HP, Motor: 1/2 horsepower, Fits all sinks with 3 1/2" waste outlet

KITFD100

Waste disposal 1 HP, Motor: 1/2 horsepower, Fits all sinks with 3 1/2" waste outlet

RND2V

2 Bowls standard Rondò waste kit with rectangular overflow

STABMIX

Tap stabiliser

Symbols glossary

Tamaño del mueble base: Se requiere el tamaño del gabinete base para la instalación del fregadero.

Indica la profundidad de la cubeta del fregadero

Plano: modo de instalación del fregadero con borde plano que descansa discretamente sobre la encimera.

Filotop: tipo de instalación que permite que la parte superior y el fregadero se integren perfectamente con la parte superior de la cocina.