LV95-3

Material del fregadero	Acero inoxidable
Tipología	Soldado
Número de cubetas	2
Código EAN	8017709139087

Estética

Estética	Universal	**Tipo de instalación**	Filotop, Plato
Color	Acero inoxidable	**Logo**	Embutido
Acabado	Cepillado	**Agujero para grifo / Agujero para grifo precortado**	1 agujero
Serie	Stilla		

	Tipología cubeta	Espesor acero cubeta (mm)	Dimensiones cubeta , L x P x A (mm)	Profundidad cubeta (mm)	Radio angular cubeta	Rebosadero cubeta	Posición descarga cubeta	Dimensión descarga cubeta
Cubeta der	Tradicional	0.7	340 x 400 x 210	210	80	Sí, tradicional	De pared	3.5"
Cubeta izq	Tradicional	0.7	340 x 400 x 210	210	80		De pared	3.5"

Características técnicas

Espesor almacenamiento	1 mm	**Medida mueble empotrable**	90 cm
Profundidad almacenamiento (mm)	19	**Orificio mezclador**	1
Dimensiones del producto (mm)	229x865x510 mm	**Ancho divisor de cubetas**	29 mm
		Tipo de junta	Sellador
		Número de ganchos	10

Dimensiones hueco instalación sobre encimera (mm)	847x 492 mm	**Tipología ganchos**	Estándar
Radio angular orificio de empotrado	15 mm		
Altura desde encimera de la cocina	6 mm		

Equipo accesorios incluidos

Equipo accesorios montaje	Cubeta, Sifón con conexión para lavavajillas, Ganchos montaje, Junta

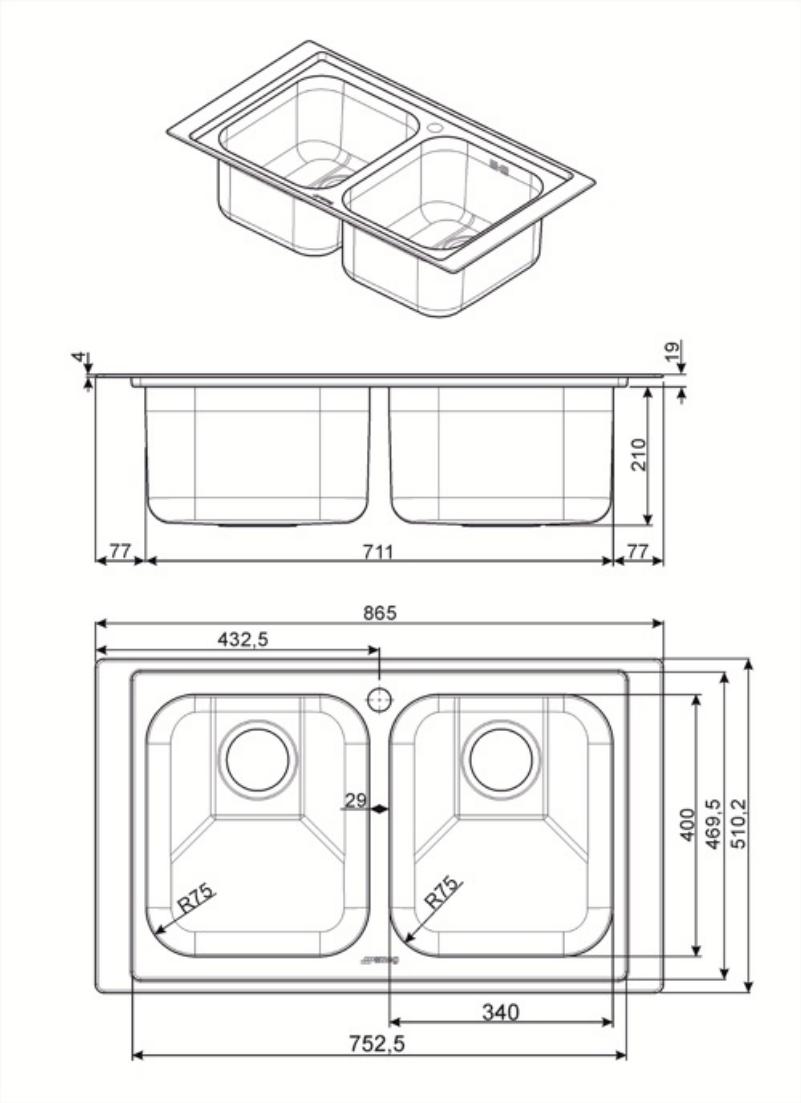

Accesorios Compatible

CB34

Tabla de cortar de madera individual se adapta a los fregaderos de 300 x 400 mm

KITFD050

Triturador de residuos 0,5 HP, Motor: 1/2 caballo de potencia, Se adapta a todos los fregaderos con salida de residuos de 3 1/2

KITFD075

Waste disposal 0,75 HP, Motor: 1/2 horsepower, Fits all sinks with 3 1/2" waste outlet

KITFD100

Waste disposal 1 HP, Motor: 1/2 horsepower, Fits all sinks with 3 1/2" waste outlet

RND2V

2 Bowls standard Rondò waste kit with rectangular overflow

STABMIX

Tap stabiliser

Symbols glossary

Tamaño del mueble base: Se requiere el tamaño del gabinete base para la instalación del fregadero.

Indica la profundidad de la cubeta del fregadero

Plano: modo de instalación del fregadero con borde plano que descansa discretamente sobre la encimera.

Filotop: tipo de instalación que permite que la parte superior y el fregadero se integren perfectamente con la parte superior de la cocina.