LVFABBL3

Семейство продуктов	Посудомоечная машина
Коммерческая ширина	60 см
Коммерческая высота	85 см
Установка	Отдельностоящая
Количество корзин	3, FlexiDuo
Мотор	Инвертор 2.0
EAN-**код**	8017709305116

Программы

Количество программ	10+1	**Авто 45-65**	Да
Температура мойки	38, 45, 50, 55, 65, 70, 75 °C	**Смешанное**	Да
Замачивание	Да	**Тихий (-2 дБ)**	Да
Express 27'	Да	**Интенсивная**	Да
Хрусталь	Да	**Программа самоочистки**	Да
Full express - 60 **минут**	Да	**Стерилизация**	
ECO	Да	Hygiene 99,9%	Да

Опции

Опция Dry Assist+	Да	**опция** FlexiZone - 1/2 **загрузки**	Да
Отсрочка включения	До 9 часов, с предварительной мойкой	**Специальные программы**	Да

Корзины

Цвет корзин	Серый	**Верхняя корзина с системой выдвижения** Easy-Glide	Да
Цвет компонентов корзин	Серый		

Ручка	Пластиковая с вкладышем из нержавеющей стали на верхней и нижней корзинах
Верхняя корзина	с 3-мя внутренними вставками
Держатель для бокалов	Да
Верхняя корзина, регулируемая по высоте	На 3 горизонтальных уровня
Максимальный размер посуды, загружаемой в верхнюю корзину (см)	19,0 см
Нижняя корзина	С 4 складными полками
Нижняя корзина с системой Rompi-Goccia	Да
Максимальный размер посуды, загружаемой в нижнюю корзину (см)	30,0 см
Цвет внутренних компонентов	Серый

Технические характеристики

Ширина изделия (мм)	598 мм
Глубина изделия (мм)	627 мм
Тип дисплея	LED-дисплей (1 цифра)
Высота продукта	885 мм
Управление	Электронный
Дисплей	отсрочка старта
Индикация программ	Символы
Индикатор вкл. /выкл.	Да
Индикатор отсутствия соли	Световая индикация
Индикатор отсутствия ополаскивателя	Световая индикация
Индикация окончания цикла	Акустический сигнал
Система мойки	Planetarium
Третий верхний разбрызгиватель	Одинарный
Смягчитель воды	Электронная регулировка
Датчик Acquatest	Да
Система защиты от протечек	Полный Acquastop
Водоснабжение	Одинарное; холодная/горячая вода максимум 60°C - экономия энергии с горячей водой до 35%
Максимальная жесткость воды	100°fH;58°dH
Система сушки	Естественная конденсационная сушка с системой автоматического открывания дверцы Dry Assist + в конце цикла
Материал чаши	Нержавеющая сталь
Фильтр	Нержавеющая сталь
Скрытый нагревательный элемент	Да
Петли	Самобалансировка, фиксированные петли
Регулируемые по высоте ножки	Для регулировки уровня
Задняя крышка	Да
Глубина посудомоечной машины с открытой дверцой (мм)	1171
Верхняя крышка	Пластиковая

Производительность / Энергопотребление - НОВЫЙ регламент

Класс энергоэффективности	B
Продолжительность цикла	4:25 h:min
Излучение воздушного шума (фаза вращения)	45 дБ(A) re 1пВт

Потребление энергии [на 100 циклов, тестовая программа ECO]	63 кВт/ч	**Класс эмиссии воздушного акустического шума**	C
Загрузка, комплектов	13	**Индекс энергоэффективности (EEI)**	37,9
Потребление воды [за цикл]	9,0 litres		

Электрическое подключение

Тип электрической вилки	(F;E) Schuko	**Частота тока**	50 Гц
Номинальная мощность	1800 Вт	**Тип подключения**	Однофазное
Сила тока	10 A	**Длина электрического кабеля**	140 см
Напряжение	220-240 В		

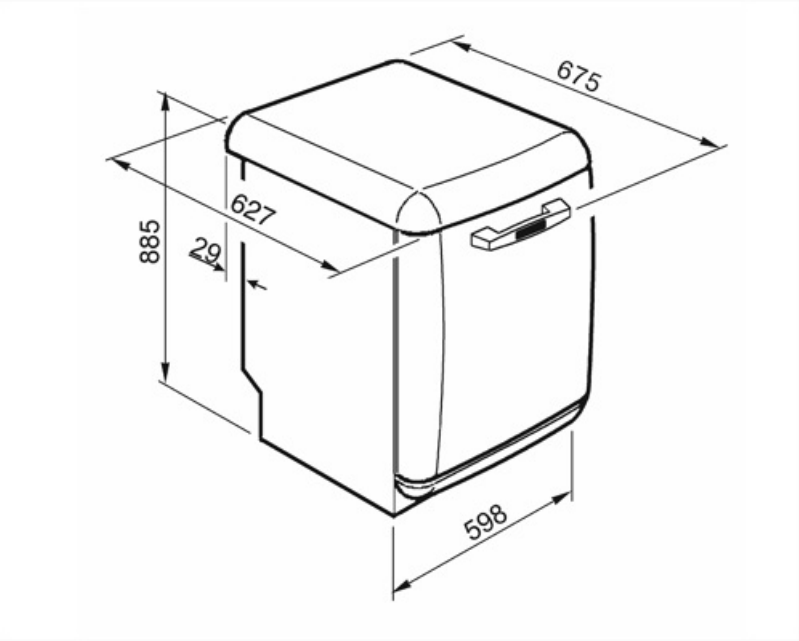

Совместимые Аксессуары

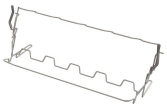

KITGH

Держатели для бокалов.
Устанавливается в нижней корзине, но только при наличии складных держателей.

KITPLV2

Удлинительный шланг для посудомоечных и стиральных машин: длина 2 м.

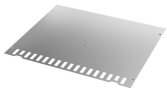

KITINC

стальная планка, установленная сверху, закроет посудомоечную машину сверху.

Alternative products

LVFABCR3

Цвет: Кремовый

Symbols glossary

Aquatest: специальный датчик измеряет чистоту воды во время автоматической программы и обеспечивает минимальное потребление воды и энергии.

Класс энергоэффективности B

Опция Dry Assist +, помимо экономии энергии, обеспечивает идеальную сушку посуды, автоматически открывая дверцу в конце цикла.

FlexiDuo: 3-я корзина для столовых приборов FlexiDuo позволяет размещать столовые приборы или небольшие чашки, ковши или крупную посуду по своему усмотрению: она состоит из двух отдельных подвижных модулей.

Уровень шума: отличная изоляция и специальные устройства сводят шум к минимуму.

Авто 45° - 65°: автоматическая программа регулирует продолжительность цикла в зависимости от необходимости предварительной мойки и количества требуемых полосканий.

ECO: для обеспечения максимально экологичного подхода к очистке, эта программа использует небольшое количество воды и энергии

Программа замачивания: обеспечивает ополаскивание для предотвращения высыхания грязи.

Ultraclean: опция Ultraclean выполняет заключительное ополаскивание при высокой температуре 70°C, уничтожая практически все бактерии.

Rompi Goccia: некоторые модели посудомоечных машин оснащены специальными полимерными насадками против капель, которые улучшают процесс сушки посуды.

Возможность отложить запуск желаемой программы на срок до 24 часов, чтобы запрограммировать работу посудомоечной машины в желаемое время.

Система выдвижения EasyGlide: удобная система для легкой загрузки и разгрузки устройства позволяет достичь максимальной гибкости.

FlexiZone: опция половинной загрузки позволяет мыть с меньшей загрузкой, экономя электроэнергию, воду и время, без ограничений на размещение посуды.

Работа, направленная на постоянное совершенствование, позволила создать второе поколение инверторного двигателя 2.0, отличающееся большей эффективностью и долговечностью, что обеспечивает очень высокую производительность и более низкий уровень энергопотребления и шума.

Система мойки Planetarium с большим числом оборотов в минуту гарантирует полное покрытие внутренней камеры благодаря одновременному вращению основания и распылителей, а также отличные результаты мойки.

Стекло: программа «Стекло» подходит для мытья деликатной посуды, такой как бокалы и фарфор.

Смешанное (Mix): Программа подходит для различной посуды и повседневной мойки кастрюль и сковород без особого загрязнения.

Быстрая 27 минут: программа быстрой мойки за 27 минут.

Указано максимальное количество комплектов посуды в посудомоечной машине.

Полный Acquastop: в дополнение к частичной защите Acquastop, присутствующей во всех посудомоечных машинах Smeg, некоторые модели имеют электронное устройство, прикрепленное к водозаборному шлангу, которое контролирует уровень воды в машине, обнаруживает утечки в шланге и немедленно отключает подачу воды, когда нужно.

Цикл быстрой мойки для посуды средней степени загрязнения, таких как посуда и сковороды, даже с засохшими остатками пищи. Посуда моется и сушится за 60 минут.

Цикл мойки подходит для посуды средней степени загрязнения, даже с засохшими остатками. Обеспечивает максимальное снижение шума в процессе работы

СТЕРИЛИЗАЦИЯ 99.9% Программа мойки при высокой температуре. Ополаскивание при 75° C гарантирует удаление 99,9% микробов и бактерий, что делает его идеальным для дезинфекции.

Система WaterSave обеспечивает лучшие результаты мойки при минимальном расходе воды в зависимости от модели посудомоечной машины.

Цикл очистки посудомоечной машины. Цикл следует начинать с пустой машиной, без посуды. Рекомендуется запускать программу каждые 2-3 месяца, используя специальные моющие средства для посудомоечных машин.

Позволяет включить дополнительные программы, если они выбраны вместе с любым циклом стирки. Выбрав нужный цикл стирки, нажмите кнопку.

Benefit (TT)

FlexiDuo

Гибкая третья корзина обеспечивает дополнительное пространство, адаптируясь к загрузке для размещения различных типов поскды, обеспечивая оптимальную организацию и эффективное использование внутреннего пространства.

Третья корзина FlexiDuo состоит из двух отдельных секций, которые можно использовать независимо друг от друга, складывать и/или вынимать, что обеспечивает гибкость загрузки для любых нужд. В зависимости от расположения, она позволяет размещать в верхней корзине чашки, высокие стаканы, объемные столовые приборы, кастрюли и сковородки.

Система мойки Planetarium

Полное и глубокое покрытие благодаря усовершенствованному движению разбрызгивателя — инновационное решение, запатентованное компанией Smeg.

Запатентованная система мойки Planetarium от Smeg гарантирует безупречную очистку. Благодаря одновременному двойному движению разбрызгивателя и 65 оборотам в минуту он достигает каждого уголка и щели для исключительных результатов. Тарелки, стаканы и столовые приборы будут идеально чистыми в кратчайшие сроки. Интеллектуальная система, в которой сочетаются эффективность и стиль, обеспечивая блестящие результаты без усилий.

DryAssist+

Система автоматического открывания дверцы Dry Assist+ в конце цикла обеспечивает быструю и энергоэффективную сушку.