LVFABBL3



Rad výrobkov	Umývačky riadu
Komerčná šírka	60 cm
Komerčná výška	85 cm
Inštalácia	Voľne stojaci
Počet košov	3, FlexiDuo
Motor	Menič 2.0
Kód EAN	8017709305116

Programy

Počet programov	10+1	**Automatický snímač 45-65**	Áno
Teploty prania	38, 45, 50, 55, 65, 70, 75 °C	**Mix**	Áno
Namáčanie	Áno	**Tichý (-2 dB)**	Áno
Express 27'	Áno	**Intenzívny**	Áno
Crystal	Áno	**Samočistenie**	Áno
Full express – 60 minút	Áno	**Sterilizácia**	
ECO	Áno	**Hygiena 99,9 %**	Áno

Možnosti

Možnosť Dry Assist	Áno	**Možnosť 1/2 náplň FlexiZone**	Áno
Možnosť časovač oneskorenia	Do 9 hodín	**Možnosť špeciálne programy**	Áno

Koše

Farba koša	Sivá	**Vrchný kôš so systémom EasyGlide**	Áno
Farba dielov koša	Sivá		

Rukoväť	Plast s vložkou z nehrdzavejúcej ocele na vrchnom a spodnom koši
Vrchný kôš	S 3 sklopnými regálmi
Držiak pohárov	Áno
Nastavenie výšky vrchného koša	Na troch úrovniach (5 cm)
Najväčší rozmer riadu, ktorý sa dá naložiť do vrchného koša	19,0 cm
Spodný kôš	So 4 sklopnými regálmi
Spodný kôš s vložkami proti odkvapkávaniu	Áno
Najväčší rozmer riadu, ktorý sa dá naložiť do spodného koša	30,0 cm
Farba vnútorných dielov	Sivá

Technické údaje

Šírka (mm)	598 mm
Hĺbka (mm)	627 mm
Typ displeja	Displej LED (1 znak)
Výška výrobku (mm)	885 mm
Ovládače	Elektronický
Displej	Oneskorené spustenie
Programme graphics	Symbols
Indikátor on/off	Áno
Svetelný indikátor soli	Svetlo
Pomocný indikátor plákania	Svetlo
Indikátor koniec cyklu	Akustický signál
Prací systém	Planetarium
Tretie ostrekovacie rameno	Jednoduchý
Zmäkčovač vody	S elektronickým nastavením
Snímač zakalenia Aquatest	Áno
Ochranný systém proti zaliatiu	Úplný Acquastop
Prívod vody	Jednoduchý; studená/horúca voda max. 60 °C – úspora energie s horúcou vodou až 35 %
Max. tvrdosť vody	100°fH;58°dH
Sušiaci systém	Sušenie s prirodzenou kondenzáciou, so systémom automatického otvárania dvierok Dry Assist + na konci cyklu
Materiál nádrže	Nehrdzavejúca oceľ
Filter	Nehrdzavejúca oceľ
Skryté výhrevné teleso	Áno
Pánty	Samovyvažovací s fixnými pántmi
Nastaviteľné nožičky	Iba na vyváženie
Additional gaskets	No
Back cover	Yes
Depth of dishwasher with open door (mm)	1171 mm
Top cover	In plastic

Energetický štítok – reg. 2019

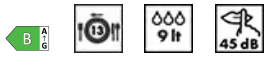

Trieda energetickej účinnosti	B
Spotreba energie [na 100 cyklov, na základe programu eco]	63 kWh
Menovitá kapacita (ps)	13
Spotreba vody [na cyklus]	9,0 litres
Dĺžka programu	4:25 h:min
Akustické hlukové emisie vo vzduchu	45 dB(A) re 1 pW
Trieda akustických hlukových emisií vo vzduchu	C

Index energetickej účinnosti (EEI)	37,9

Elektrické pripojenie

Pripojený výkon	1800 W	**Typ pripojenia**	Jednofázový
Prúd	10 A	**Dĺžka napájacieho kábla**	140 cm
Napätie	220-240 V	**Zátka**	(F;E) Schuko
Frekvencia (Hz)	50 Hz		

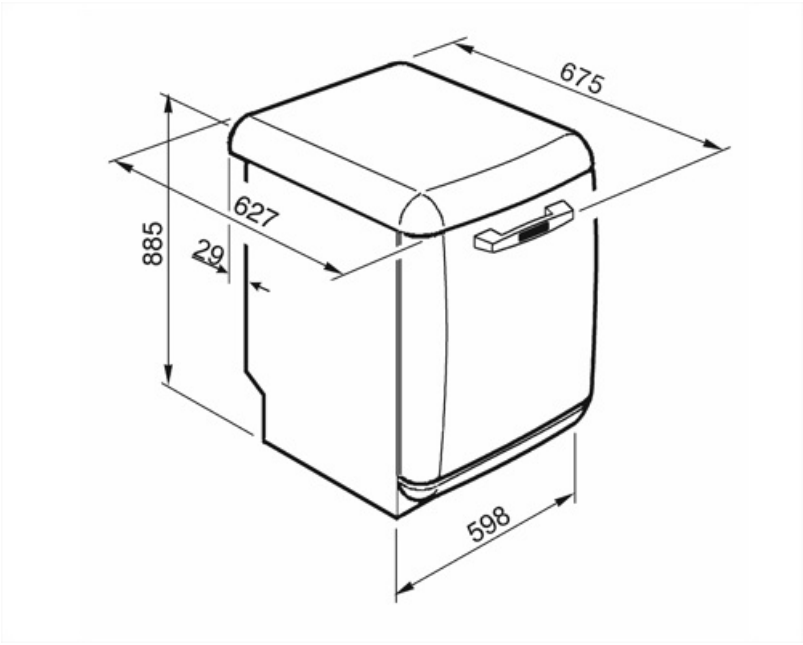

Compatible Accessories

KITGH

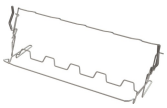

Súprava držiak pohárov. Upevňuje sa na prvý kôš, ale iba ak sú tam sklopné regály

KITINC

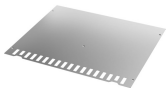

KITPLV2



Nadstavbová súprava pre umývačky riadu a práčky: dĺžka 2 2

Alternative products



LVFABCR3

Farba: Krémová

Symbols glossary



Snímač Aquatest je elektronický snímač, ktorý meria stupeň priehľadnosti vody na konci úvodnej fázy namáčania. Na základe zistených hodnôt snímač nastaví najvhodnejší program, a tak dosiahne najlepšie výsledky pranie pri minimálnom množstve vody.



Trieda energetickej účinnosti B



Možnosť Dry Assist zaručuje okrem úspory energie dokonalé sušenie riadu automatickým otvorením dvierok na konci umývacieho cyklu.



FlexiDuo: Tretí kôš na príbory FlexiDuo vám umožňuje usporiadať príbory, malé šálky, naberačky alebo objemné nástroje, ako chcete: tvoria ho dva samostatné posuvné moduly.



Hladina hluku: Vďaka vynikajúcej izolácii a špeciálnym zariadeniam je hladina hluku na minime.



Automatický 45°-65°: Automatický program reguluje dĺžku cyklu v závislosti od potreby predpierania a požadovaného počtu plákaní.



Eco: Eco je ekonomický prací program, ktorý využíva malé množstvo vody a elektrickej energie, a tak poskytuje možnosť prania, ktoré je najšetrnejšie k životnému prostrediu.



Program namáčanie: Program namáčanie, aby sa zmäkčili tvrdé, zaschnuté nečistoty.



rýchly umývací program pre normálne znečistené taniere a varné nádoby, ktoré môžu obsahovať aj zaschnuté zvyšky. Riad sa umýva a suší 60 minút.



13 nastavení umiestnenia: Počet nastavení umiestnenia.



Systém WaterSave zaručuje najlepšie výsledky umývania pri minimálnej spotrebe vody v závislosti od modelu umývačky riadu.



Na vylepšenie sušenia riadu bez zanechávania škvŕn.



Časovač oneskorenia: Možnosť odložiť spustenie požadovaného programu až o 24 hodín nastavením spustenia umývačky riadu v požadovaný čas.



EasyGlide: Pohodlný systém EasyGlide na jednoduché vykladanie zo spotrebiča, ktoré umožňuje maximálnu flexibilitu jeho náplne.



FlexiZone: Flexizone s polovičnou náplňou umožňuje umývať menej náplne s úsporou energie, vody a času, pričom nie sú obmedzenia, kam položíte jednotlivé kusy.



Umývací systém Planetarium s vysokými otáčkami za minútu zaručuje úplné pokrytie nádrže a vynikajúce výsledky umývania vďaka súčasnému otáčaniu základne a ostrekovačov.



Crystals: Program Crystals je určený pre krehký riad zo skla alebo porcelánu.



Mix: Program Mix je vhodný pre zmiešané keramické nádoby a každodenné hrnce a panvice bez zaschnutých zvyškov.



Express 27': Program Express 27' je rýchly umývací cyklus pri nízkej teplote, pre mierne znečistený riad.



Ultraclean: Pri možnosti Ultraclean sa vykoná záverečný oplach pri vysokej teplote 70 °C, pričom sa odstránia prakticky všetky baktérie.



Úplný Acquastop: Okrem čiastočného ochranného systému Acquastop, ktorým sú vybavené všetky umývačky riadu Smeg, majú niektoré modely elektronické zariadenie pripojené k prívodnej hadici vody, ktoré monitoruje hladinu vody v zariadení, zisťuje úniky z hadice a v prípade potreby okamžite vypne prívod vody.



Cyklus čistenia umývačky riadu. Cyklus je potrebné spustiť s prázdnym zariadením, bez riadu. Odporúčame vykonať program raz za 2-3 mesiace s použitím špeciálnych čistiacich prostriedkov.

TICHÝ: Umývací cyklus vhodný pre normálne znečistené riady, aj so zaschnutými zvyškami. Zaručuje maximálnu redukciu hluku, preto je ideálny, ak chcete, aby sa vykonal v noci.

HYGIENA 99,9 % Umývací program s vysokou teplotou. Oplach pri 75° zaručuje odstránenie 99,9 % mikróbov a baktérií.



Umožňuje po zvolení aktivovať prídavné programy s akýmkoľvek pracím cyklom. Po zvolení požadovaného pracieho cyklu stlačte tlačidlo (

Snaha o neustále vylepšovanie umožnila vznik druhej generácie meničového motora 2.0, ktorý sa vyznačuje vyššou účinnosťou a dlhšou výdržou, čo má za následok vysokú výkonnosť a nižšiu spotrebu elektrickej energie a hladinu hluku.

