LVFABCR3



Produktfamilie	Opvaskemaskiner
Kommerciel bredde	60 cm
Kommerciel højde	85 cm
Installation	Fritstående
Antal kurve	3, FlexiDuo
Motor	Inverter 2.0
EAN-kode	8017709305109

Programmer

Antal programmer	10+1	**Auto sensor 45-65**	Ja
Vasketemperaturer	38, 45, 50, 55, 65, 70, 75 °C	**Blandet**	Ja
Iblødsætning	Ja	**Stille (-2 dB)**	Ja
Ekspres 27'	Ja	**Intens**	Ja
Krystal	Ja	**Selvrens**	Ja
Fuld ekspres - 60 minutter	Ja	**Steriliser**	
		Hygiejne 99,9%	Ja
ØKO	Ja		

Valgmuligheder

Dry Assist + tilvalg	Ja	**Mulighed for intensiv vaskezone**	
Forsinkelsestimer, tilvalg	Op til 9 timer, med automatisk iblødsætning	**Specielle programmer tilvalg**	Ja
Varieret fordeling valg af 1/2 fyldt FlexiZone	Ja		

Kurve

Farve på kurv	Grå	**Øverste kurv med EasyGlide System**	Ja
Farve på kurvedele	Grå		

Håndtag	I plast med rustfrit stålindlæg på øvre og nedre kurv
Øvre kurv	Med 3 sammenklappelige stativer
Glasholder	Ja
Højdejustering af den øverste kurv	På tre vandrette niveauer
Største tallerken, der kan sættes i den øverste kurv	19,0 cm
Nedre kurv	Med fire sammenklappelige stativer
Nedre kurv med anti-dryp-indsatser	Ja
Største tallerken, der kan sættes i den nederste kurv	30,0 cm
Farve, indre komponenter	Grå Flexiduo, Grå planetarium, Kophylder, håndtag, anti-dryp-indsatser, bestikkurv: samme farve som opvaskemaskine

Tekniske egenskaber

Bredde (mm)	598 mm
Dybde (mm)	627 mm
Displaytype	1 ciffer
Produkthøjde (mm)	885 mm
Betjeninger	Elektronisk
Display	Forsinket start
Programgrafik	Symboler
Tænd/sluk-indikator	Ja
Salt indikatorlampe	Lys
Indikator for afspændingsmiddel	Lys
Slut på cyklus-indikator	Lydsignal
Vaskesystem	Planetarium
Tredje spulearm	Enkelt
Blødgøringsmiddel	Med elektronisk indstilling
Turbiditetssensor Aquatest	Ja
Beskyttelsessystem mod oversvømmelse	Total Aquastop
Vandtilførsel	Enkelt, koldt/varmt vand maks. 60 °C - energibesparende med varmt vand op til 35 %
Maks. vandhårdhed	100°fH;58°dH
Tørresystem	Naturlig kondenstørring med Dry Assist automatisk lågeåbningssystem ved slutningen af programmet
Tankmateriale	Rustfrit stål
Filter	Rustfrit stål
Skjult varmeelement	Ja
Hængsler	Selvbalancerende med fast støttepunkt
Justerbare fødder	Kun til udjævning
Bagskjold	Ja
Dybde af opvaskemaskine med åben låge (mm)	1171 mm
Topdæksel	I plast

Ydeevne / Energimærke - Reg. 2019

Energieffektivitetsklasse	B
Energiforbrug [pr. 100 cyklusser, baseret på eco-programmet]	63 kWh
Programmets varighed	4:25 h:min
Luftbåren akustisk støjemission	45 dB(A) re 1 pW

Nominel kapacitet (ps)	13	**Luftbåren akustisk støjemissionsklasse**	C
Vandforbrug [pr. cyklus]	9,0 litres	**Energieffektivitetsindeks (EEI)**	37,9

Elektrisk tilslutning

Nominel effekt	1800 W	**Type af forbindelse**	Enkelt fase
Nuværende	10 A	**Kabellængde**	140 cm
Spænding	220-240 V	**Stik**	(F;E) Schuko
Frekvens (Hz)	50 Hz		

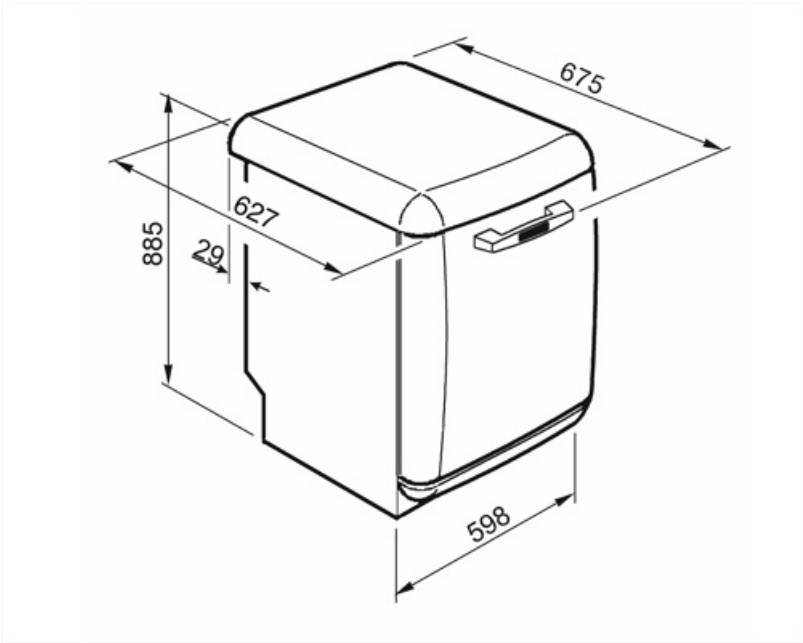

Compatible Accessories

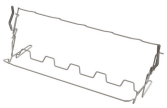

KITGH

Kit glass holder. It has to be fitted on the first basket but only if there are foldable racks



KITPLV2

Kit extension for dishwasher and washing machine: lenght mt. 2

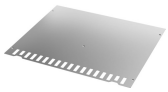

KITINC

en stålstang monteret på toppen blokerer opvaskemaskinen øverst.

Alternative products



LVFABBL3

Farve: Sort

Symbols glossary



Aquatest-sensoren er en elektronisk sensor, der måler graden af vandgennemsigtighed i slutningen af den indledende iblødsætningsfase. ud fra de målte værdier indstiller sensoren det bedst egnede program og opnår dermed de bedste vaskeresultater med den minimale mængde vand.



Forsinkelsestimer: Mulighed for at udskyde starten af det ønskede program med op til 24 timer for at programmere opvaskemaskinen til at køre på det ønskede tidspunkt.



FlexiDuo: FlexiDuo 3. bestikkurv giver dig mulighed for at arrangere bestik eller små kopper, slev eller omfangsrige redskaber, som du ønsker: den består af to separate og bevægelige moduler.



Støjniveau: Fremragende isolering og specielle enheder holder støj på et minimum.



Auto 45°- 65°: Det automatiske program regulerer længden af en cyklus afhængigt af behovet for forvask og antallet af skylninger.



Eco: Eco, dette økonomiske vaskeprogram bruger en lille mængde vand og energi for at give den mest miljøvenlige rengøringsmulighed.



Iblødsætningsprogram: Iblødsætningsprogrammet skyller for at forhindre, at snavs tørrer ud.



Ultraren: Ultraren-indstillingen udfører en sidste skylning ved en høj temperatur på 70 °C, hvorved næsten alle bakterier elimineres.



Total Acquastop: Ud over den delvise Acquastop-beskyttelse, der findes i alle Smeg opvaskemaskiner, har nogle modeller et elektronisk udstyr monteret på vandindtagsslangen, som overvåger vandstanden i maskinen, registrerer lækager i slangen og slukker vandforsyningen straks når det er nødvendigt.



Hurtig vaskecyklus til normalt snavsede blandede belastninger såsom fade og gryder, selv med indtørrede rester. Service vaskes og tørres på 60 minutter.



For at forbedre tørringen af service uden at efterlade pletter.



EasyGlide: Praktisk EasyGlide-system til nem aflæsning af apparatet, der giver maksimal fleksibilitet i maskinens belastning.



FlexiZone: Halv belastning flexizone giver dig mulighed for at vaske en reduceret last, der sparer energi, vand og tid, og der er ingen begrænsninger for, hvor enhederne er placeret.



Planetarium vaskesystemet, med høje omdrejninger pr. minut, garanterer fuldstændig dækning af tanken, takket være den samtidige rotation af base og sprøjter, og fremragende vaskeresultater.



Crystals: Crystals-programmet er dedikeret til delikat service som glas og porcelæn.



Mix: Mix-programmet er velegnet til blandet service og hverdagsgryder og pander, uden nogen særlig belægning.



Express 27': Express 27'-programmet er en hurtig vask ved lave temperaturer til let snavset service.



13 stedindstilling: Antal af stedindstillinger.



WaterSave System sikrer de bedste vaskeresultater med et minimalt vandforbrug afhængigt af opvaskemaskinemodel.



Opvaskemaskinens rengøringscyklus. Cyklussen skal startes med maskinen tom, uden tallerkener. Det anbefales at køre programmet hver 2-3 måned ved hjælp af specielle opvaskemaskiner.

SILENT: Vaskecyklus egnet til normalt snavset service, selv med indtørrede rester. Sikrer maksimal støjreduktion og er derfor ideel, hvis man ønsker at køre den om natten.

Indstillingen Dry Assist + mulighed sikrer udover energibesparelser perfekt tørring af servicen ved automatisk at åbne lågen ved vaskens afslutningscyklus.

HYGIEJNE 99,9% Højtemperatur vaskeprogram. 75° skylningen garanterer fjernelse af 99,9% af bakterier og bakterier.

7,7

Giver dig mulighed for at aktivere yderligere programmer, når valgt sammen med hvilken som helst vaskecyklus. Efter at have valgt den ønskede vaskecyklus, tryk på knappen (

Energieffektivitetsklasse B

Arbejdet med løbende forbedringer har muliggjort oprettelsen af anden generation af Inverter -motoren 2.0, kendetegnet ved større effektivitet og holdbarhed over tid, hvilket muliggør meget høj ydelse og et lavere energiforbrug og støjniveau.

7,3