LVFABCR3



Produktfamilie	Geschirrspüler
Komm. Breite	60 cm
Kommerzielle Bauhöhe	85 cm
Installation	Standgerät
Anzahl der Spülkörbe	3. Besteckebene FlexiDuo
Motortyp	Inverter 2.0
EAN-Code	8017709305109

Programme

Anzahl der Programme	10+1	**Auto 45-65°C**	Ja
Spültemperaturen	38, 45, 50, 55, 65, 70, 75 °C	**Mix 65°C**	Ja
Vorspülen	Ja	**Silent (-2 dB)**	Ja
Kurz 27 min.	Ja	**Intensiv 70°C**	Ja
Glas 45°C	Ja	**Self Clean**	Ja
Schnell 60 min.	Ja	**Steril 75°C**	
ECO	Ja	**Keimfrei 99,9%**	Ja

Optionen

Dry Assist+	Ja	**Funktion variable Spülseite (rechts/links)**	
Option Zeitvorwahl	1-9 h	**Sonderprogramme**	Ja
FlexiZone ½ Beladung	Ja		

Spülkörbe

Farbe der Geschirrkörbe	Grau	**EasyGlide-System**	Ja
Farbe der Korbeinsätze	Grau	**Max. Tellerdurchmesser für Oberkorb**	19,0 cm
Korbgriffe	Kunststoff für Ober-/Unterkorb mit Edelstahleinlage	**Unterkorb**	Mit 4 klappbaren Tellerträgern

Oberkorb	Mit 3 klappbaren Tellerträgern/Ablagen
Glashalter	Ja
Höhenverstellung Oberkorb	3 Ebenen
Unterkorb mit Anti-Tropfeneinsätzen	Ja
Max. Tellerdurchmesser für Unterkorb	30,0 cm
Farbe der inneren Komponenten	Graue 3. Besteckebe FlexiDuo, Graues Planet-Spülsystem, Tassenträger Oberkorb - Griffe - Anti-Tropfeneinsätze und Besteckkorb farblich der Außentür angepasst

Technische Eigenschaften

Produktbreite	598 mm
Produkttiefe	627 mm
Display	LED (1 Digit)
Produkthöhe	885 mm
Bedienelemente	Elektronisch
Display-Anzeige	Zeitvorwahl
Programmgrafik	Symbole
EIN/AUS-Betriebsanzeige	Ja
Anzeige Salzmangel	LED
Anzeige Klarspülmangel	LED
Anzeige Programmstatus	Akustisches Signal bei Programmende
Spülsystem	Planet-Spülsystem
3. Spülebene oben	Einzeln rotierend
Wasserenthärter	Elektronisch regelbar
Aqua Test-Sensorsystem (Automatikprogramm)	Ja
Wasserschutzsystem	Total Aqua-Stop
Wasserzulauf	Kalt-/Heißwasser bis max. 60°C - Energieeinsparung mit Heißwasser von bis zu 35%
Max. Wasserhärte	100°fH;58°dH
Trocknungssystem	Natürliche Kondensationstrocknung mit Dry Assist+ (autom. Türöffnung nach Programmende)
Material des Bottichs	Edelstahl
Material des Filters	Edelstahl
Integrierter Durchlauferhitzer	Ja
Türscharniersystem	Selbstausgleichender Türgewichtsausgleich
Regulierbare Stellfußhöhe	Für Höhenausgleich
Rückseitige Kunststoffabdeckung	Ja
Tiefe Geschirrspüler bei geöffneter Gerätetür (mm)	1171 mm
Material der oberen Abdeckung	Kunststoff

Technische Daten / Energielabel - Reg. 2019 - bindend ab 1.3.2021

Energieeffizienzklasse	B
Energieverbrauch des eco-Programms pro 100 Betriebszyklen	63 kWh
Nennkapazität (ps)	13
Dauer des Programms	4:25 h:min
Luftschallemissionen	45 dB(A) re 1 pW
Luftschallemissionsklasse	C
Energieeffizienzindex (EEI)	37,9

Wasserverbrauch des eco-Programms pro Betriebszyklus	9,0 l

Elektrischer Anschluss

Elektrische Gesamtanschlusswert	1800 W	**Anschlussart**	Einphasig
Absicherung	10 A	**Länge Netzkabel**	140 cm
Spannung	220-240 V	**Netzstecker**	(F;E) Schuko
Frequenz	50 Hz		

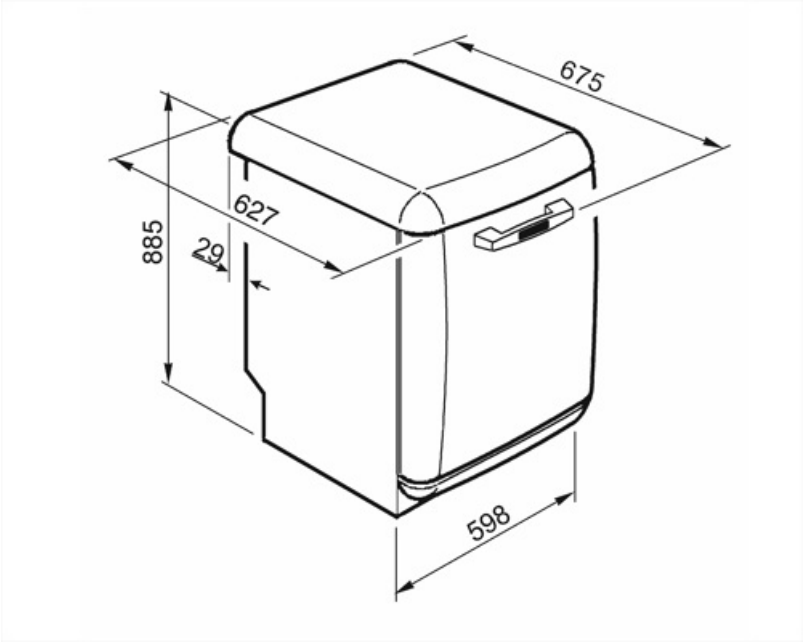

Kompatibel Zubehör

KITGH

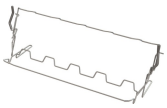

Korbeinsatz für langstielige Wein-/Sektgläser, kompatibel für alle 60 cm Geschirrspüler mit 13-14 Maßgedecke

KITINC

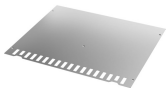

KITPLV2



Kit 2 m Schlauchverlängerung für Wasserzu-/Ablauf in 3/4" inkl. Verbindungszubehör, geeignet für Geschirrspüler, Waschautomaten und Vollwaschtrockner

Alternative Produkte



LVFABBL3

Farbe: Schwarz

Symbolverzeichnis



Der Aquatest-Sensor ist ein elektronischer Sensor, der den Verschmutzungsgrad am Ende des ersten Vorspülganges misst. Anhand des gemessenen Wertes, wird automatisch das am besten geeignete Spülprogramm gewählt, um den effizientesten Wasser- und Energiever



Option Zeitvorwahl: das gewünschte Programm startet um bis zu 24 Std. zeitverzögert.



FlexiDuo: Mit dem 3. Besteckkorb FlexiDuo können Sie Besteck, kleine Tassen, Schöpfkellen oder andere umfangreiche Utensilien nach Belieben anordnen. Dieser besteht aus zwei separaten und beweglichen Modulen.



Hervorragende Isolierung und spezielle Komponenten reduzieren das Betriebsgeräusch auf ein Minimum.



Auto 45°- 65°: das Automatikprogramm regelt sensorgesteuert die Programmdauer und die Anzahl der erforderlichen Spülvorgänge je nach Verschmutzungsgrad, um den Energie- und Wasserverbrauch bestmöglich zu reduzieren.



ECO: dieses normative Spülprogramm verbraucht nur eine geringe Menge an Frischwasser und Energie, um eine besonders umweltfreundliche Reinigung des Geschirrs zu ermöglichen.



Vorspülprogramm: dieses kurze Programm verhindert das Antrocknen von frischen Speiseresten auf dem Geschirr.



Ultraclean: Mit der Option Ultraclean wird ein finaler Klarspülgang bei einer erhöhten Temperatur von 70° C durchgeführt, wodurch weitgehend alle Bakterien beseitigt werden.



Total Acqua-Stop: das sichere Wasserschutzsystem. Dank elektronischer Sicherheitsvorrichtung am Wasserzulaufschlauch, wird der Wasserstand in der Maschine stetig überwacht, Undichtigkeiten sicher erkannt und bei Bedarf die Wasserzufuhr unterbrochen.



Verbessert das Trocknen des Geschirrs ohne Flecken zu hinterlassen.



Das Teleskopschienen-System EasyGlide lässt den Oberkorb leicht und bequem gleiten. Es vereinfacht die Handhabung auch bei voller Beladung und erleichtert das Be- und Entladen.



FlexiZone: bestens geeignet für eine ½ Beladung, um Energie, Wasser und Zeit zu sparen. Eine Einschränkungen bei der Platzierung des Geschirrs ist dabei nicht notwendig.



Das Planet-Spülsystem ermöglicht eine vollständige Ausspülung des Geschirrs. Dank der erhöhten Rotation des unteren Sprüharms aus der Mitte heraus, wird jeder Bereich des Geschirrs erreicht und damit ein hervorragendes Spülergebnis erzielt.



Glas 45°C: dieses Spülprogramm ist für empfindliches Geschirr wie Gläser, Kristallglas oder Porzellan bestens geeignet.



Mix 65°C: dieses Programm ist für das alltägliche Geschirr ohne starke Verkrustungen geeignet.



Kurz 27': bei diesem Programm handelt es sich um ein besonders schnelles Spülprogramm mit niedrigen Temperaturen für leicht verschmutztes Geschirr.



13 Maßgedecke: die Anzahl der im Geschirrspüler möglichen Gedecke.



WaterSave-System: sorgt für beste Spülergebnisse bei minimalem Wasserverbrauch.

Schnellprogramm: für normal verschmutztes gemischtes Geschirr, wie Teller und Pfannen, auch mit angetrockneten Ablagerungen und Trocknung.

Self Clean: dieser Reinigungszyklus ist bei leerer Maschine und ohne Geschirr möglich. Es wird empfohlen, das Programm alle 2 bis 3 Monate unter Verwendung spezieller Maschinenreiniger für Haushaltsgeschirrspüler durchzuführen.

SILENT (-2 dB): ein besonders leises Spülprogramm, insbesondere für die Nacht.

Ermöglicht die Aktivierung zusätzlicher Unterprogramme, wenn sie diese Taste zu einem beliebigen Hauptprogramm dazu auswählen.

Dry Assist+: dank der automatischen Türöffnung nach Programmende, sorgt diese Funktion für eine perfekte Trocknung und spart dabei Energie.

Energieeffizienzklasse B

Keimfrei 99,9%: dank der hohen Spültemperatur von 75°C, werden bei diesem Programm 99,9 % der Keime und Bakterien beseitigt.

Inverter-Motor 2.0: ermöglicht eine höhere Leistung bei optimalem Wirkungsgrad, reduziert den Energieverbrauch sowie das Betriebsgeräusch und ist zudem langlebiger.