LVS262DSX

Familia	Lavavajillas
Ancho comercial	60 cm
Altura comercial	85 cm
Instalación	Libre instalación
N° Cestos	2
Código EAN	8017709334109



Programas

Número de programas	8
Temperaturas de lavado	50, 60, 65, 70 °C
Remojo	Sí
Full express - 60 minutos	Sí
Express 50°	Sí
Eco	Sí
Sensor automático 45-65	
Mix	Sí
Autolimpieza	Sí
Intensivo 60°	Sí
Mix 60°	
Auto 50°-60°	Sí

Opciones

Opción de inicio retardado	Hasta 24 horas, con remojo automático
Opción extra	Sí
Opción Cristal	Sí
Opción esterilizar	Sí

Cestos

Color cestos	Gris
Color componentes cestos	Gris
Tirador	En cesto inferior y superior
Cesto superior	con inserciones fijas
Soporte copas	Sí
Dimensiones máximas plato cargable en cesto superior	20,0 cm
Cesto inferior	Con 2 rejillas plegables
Dimensiones máximas plato cargable en cesto inferior	31.0 cm

Regulación en altura del cesto superior	En dos niveles (4 cm)
Color componentes internos	Gris
Cesto portacubiertos	Sí

Características técnicas

Ancho del producto (mm)	598 mm
Profundidad del producto (mm)	600 mm
Tipo de pantalla	Pantalla LED
Altura del producto (mm)	848 mm
Mandos	Electrónicos
Pantalla	programación de inicio retardado, Indicador duración programa, Indicador tiempo residual
Gráficos programas	Símbolos
Indicador sal	Testigo
Indicador abrillantador	Testigo
Indicador de progreso	Sí
Indicador de fin de ciclo	Display, con señal sonoro
Sistema de lavado	Estándar
Tercer aspersor superior	Individual
Descalcificador	Con ajuste electrónico
Sensor de turbidez Aquatest	Sí
Alimentación agua	Singular; agua fría/caliente hasta a 60°C - ahorro energético con agua caliente hasta el 35%
Máxima dureza del agua	90°fH; 50°dH
Sistema de secado	Secado natural por condensador, con sistema de apertura automática de puerta Dry Assist al final del ciclo
Material de la cuba	Acero inoxidable
Filtro	Acero inoxidable
Resistencia oculta	Sí
Bisagras	Bisagra fija
Pies regulables	Solo para nivelación
Profundidad lavavajillas con puerta abierta (mm)	1146 mm
Superficie encimera removible	Sí
Cubierta superior	De plástico

Rendimiento / Etiqueta energética - Reg. 2019

Clase eficiencia energética	D
Consumo de energía [por 100 ciclos, basado en el programa eco]	84 kWh
Capacidad nominal (ps)	13
Consumo de agua [por ciclo]	9,9 litres
Programme duration	4:00 h:min
Emisiones de ruido acústico aéreo	46 dB(A) re 1 pW
Clase de emisión de ruido acústico aéreo	C
Índice de eficiencia energética (IEE)	49,9

Conexión eléctrica

Potencia instalada	1950 W
Corriente	10 A
Tensión	220-240 V
Frecuencia (Hz)	50 Hz
Tipo de conexión	Monofásico
Longitud del cable de alimentación	150 cm
Enchufe	Schuko (F;E)

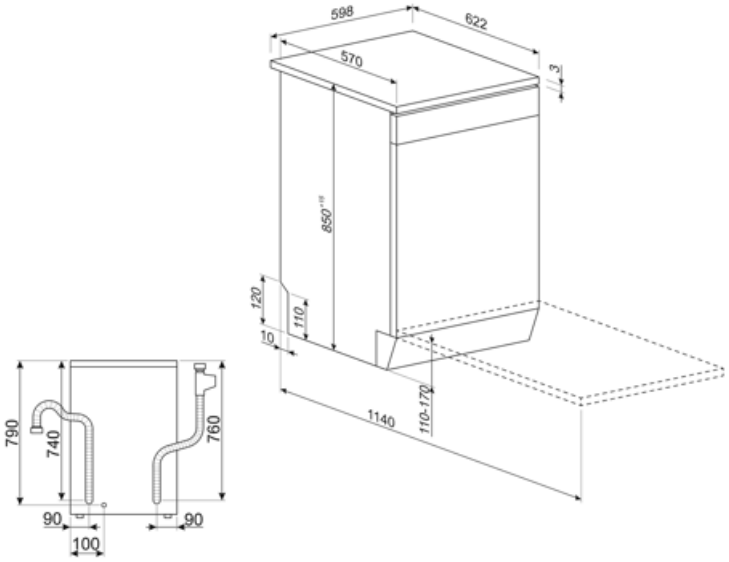
598
622
570
3
850+10
120
110
10
1140
110-170
790
740
760
90
90
100

Accesorios Compatible

KITINC

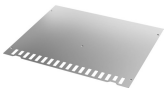

KITPLV2

Kit de extensión para lavavajillas y lavadoras: longitud 2 m.



Symbols glossary



Aquatest: el sensor Aquatest, presente en la mayoría de los lavavajillas Smeg, es un sensor electrónico que mide el grado de transparencia del agua al final de la fase de remojo inicial. En función de los valores medidos, el sensor establece el programa más adecuado, obteniendo así mejores resultados de lavado con el uso de la cantidad mínima de agua.



Delay Timer: con la opción Delay Timer, es posible posponer el inicio del programa deseado hasta 24 h para programar el funcionamiento del lavavajillas en el intervalo de tiempo deseado (por ejemplo, la noche). Cuando la puerta está cerrada, el lavavajillas realizará un prelavado, después de lo cual el conjunto de "programación realizada" comenzará a funcionar.





The work aimed at continuous improvement has allowed the creation of the second generation of the Inverter motor 2.0, characterised by greater efficiency and durability over time, which allows very high performance and a lower energy consumption and noise level.



El nivel de rumirosidad se obtiene gracias a un excelente aislamiento y dispositivos especiales, diseñados específicamente para amortiguar el sonido generado durante el funcionamiento del lavavajillas. En la gama hay modelos con varios niveles de rumorosidad.



Eco: el programa Eco es adecuado para lavar platos normalmente sucios. El uso del programa Eco garantiza el mejor rendimiento en términos de eficiencia energética .



Quick wash cycle for normally soiled mixed loads such as dishes and pans, even with dried-on residues. Dishes are washed and dried in 60 minutes.



Normal: el programa Normal es adecuado para vajillas y ollas mixtas de uso diario, sin incrustaciones particulares.



Remojo: El programa de remojo está diseñado para el prelavado en frío de ollas y sartenes, esperando un lavado adicional y más completo.



Clase eficiencia energética D



Option which improves the washing results of the selected programme. It increases the wash temperature and duration.



This option provides special care for a delicate load. It prevents rapid changes in the wash temperature of the selected programme and reduces it to 4



El nivel de rumirosidad se obtiene gracias a un excelente aislamiento y dispositivos especiales, diseñados específicamente para amortiguar el sonido generado durante el funcionamiento del lavavajillas. En la gama hay modelos con varios niveles de rumorosidad.



Wash cycle for normally soiled mixed loads such as dishes and pans, even with dried-on residues. When this program is selected, the dishwasher recognises the type of dirt and automatically adjusts the washing parameters as appropriate.



A quick programme suitable for washing a load with fresh and light soil.



Programme suitable for washing and drying heavily soiled items with encrusted residues.



Dishwasher cleaning cycle. The cycle should be started with the machine empty, without dishes. It is recommended to run the program every 2-3 months, using special dishwasher detergents.



13 cubiertos: la gama Smeg incluye lavavajillas con 7, 10, 12, 13 y 14 cubiertos según el modelo.



Option which provides better cleaning results by keeping the temperature between 65 and 70°C for at least 10 minutes during the last rinsing phase.



System WaterSave ensures the best washing results with minimal water consumption depending on the model of dishwasher.