LVS262DSX

Product Family	Dishwashers
Commercial width	60 cm
Commercial height	85 cm
Installation	Free-standing
N° cestos	2
Motor	Inversor 2.0
EAN code	8017709334109

Programas

N. of programmes	8	**Mistura**	Sim
Washing temperatures	50, 60, 65, 70 °C	**Autolimpeza**	Yes
Soak	Yes	**Intenso 60°**	Sim
Expresso completo - 60 minutos	Sim	**Auto 50°-60°**	Sim
Express 50°	Sim		
ECO	Yes		

Options

Delay timer option	Up to 24 hours	**Opção Cristal**	Sim
Opção extrema	Sim	**Opção esterilizar**	Sim

Baskets

Basket colour	Grey	**Sliding Guides Extra Glide**	No
Basket components colour	Grey	**Largest loadable dish in upper basket**	20,0 cm
Handle	In plastic on upper and lower basket	**Lower Basket**	Com 2 racks dobráveis
Upper Basket	With central fixed racks	**Lower basket with anti-drip inserts**	No
Suporte de copo	Sim	**Largest loadable dish in lower basket**	31.0 cm
Height adjustment of the upper basket	Em dois níveis (4 cm)		

Upper basket with EasyGlide System	No
Colour Inner Components	Grey
Cutlery basket	Sim

Technical Features

Largura do produto (mm)	598 mm
Profundidade do produto (mm)	600 mm
Display type	Ecrã LED
Altura do produto (mm)	848 mm
Watersave system	No
Controls	Electronic
Display	Delayed start, Programme time indicator, Time to end indication
Gráfico dos programas	Símbolos
On/off indicator	No
Salt light indicator	Light
Rinse aid indicator	Light
Progress indicator	Yes
End of cycle indicator	On display, with acoustic signal
Washing system	Standard
Third spray arm	Single
Water softener	With electronic setting
Turbidity sensor Aquatest	Yes
Flood protection system	No
Water supply	Single; cold/hot water max. 60°C - energysave with hot water up to 35%
Max water hardness	90°fH; 50°dH
Drying system	Secagem por condensador natural, com sistema automático de abertura de portas Dry Assist no final do ciclo
Internal light	No
Tub material	Stainless steel
Filter	Stainless steel
Concealed heating element	Yes
Hinges	Self balancing with fixed hinges
Can be installed in-column	No
Adjustable feet	Just for levelling
profundidade da máquina de lavar louça com porta aberta (mm)	1146
Tampo superior removível	Yes
Tampo superior	Tampo superior em plástico

Etiqueta de Desempenho / Energia - Reg. 2019

Classe de eficiência energética	D
Consumo de energia [por 100 ciclos, com base no programa eco]	84 KWh
Capacidade nominal (ps)	13
Consumo de água [por ciclo]	9.9 litres
Duração do programa	4:00 h:min
Emissões de ruído acústico aerotransportado	46 dB(A) re 1 pW
Classe de emissão de ruído acústico aerotransportado	C
Índice de eficiência energética (IEE)	49.9

Electrical Connection

Plug	(F;E) Schuko	**Frequency (Hz)**	50 Hz
Connected power	1950 W	**Type of connection**	Single-phase
Current	10 A	**Power supply cable length**	150 cm
Voltage	220-240 V		

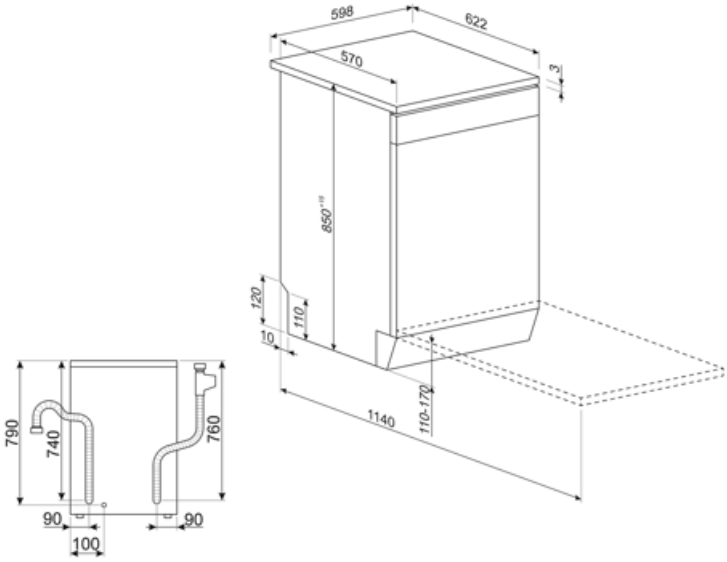

Compatible Accessories

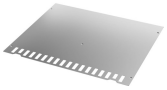

KITINC

uma barra de aço instalada na parte superior bloqueará a máquina lava-louça na parte superior.

KITPLV2

Extensão do kit para máquina lava-louça e máquina de lavar: comprimento mt. 2

Symbols glossary

O Aquatest mede a clareza da água durante um programa automático e garante automaticamente o consumo mínimo de água e energia.

Classe de eficiência energética D

Temporizador de atraso: O temporizador de atraso pode adiar o início do programa por até 24 horas.

Esta opção oferece um cuidado especial para uma carga delicada. Impede mudanças rápidas na temperatura de lavagem do programa selecionado e a reduz para 4

Nível de ruído: O excelente isolamento e os dispositivos especiais mantêm o ruído ao mínimo.

Nível de ruído: O excelente isolamento e os dispositivos especiais mantêm o ruído ao mínimo.

Eco: Eco, este programa de lavagem económica utiliza uma baixa quantidade de água e energia para proporcionar a opção de limpeza mais ecológica.

...

Ciclo de lavagem rápida: para cargas mistas normalmente sujas, como pratos e panelas, mesmo com resíduos secos. Os pratos são lavados e secos em 60 minutos.

Ciclo de lavagem para cargas mistas normalmente sujas, como pratos e panelas, mesmo com resíduos secos. Quando este programa é selecionado, a máquina de lavar louça reconhece o tipo de sujeira e ajusta automaticamente os parâmetros de lavagem conforme apropriado.

Opção que melhora os resultados da lavagem do programa selecionado. Ele aumenta a temperatura e a duração da lavagem.

Programa normal: O programa normal é adequado para graus normais de sujidade para uso diário.

Programa de imersão: O programa de imersão fornece um enxágue para evitar que a sujeira seque.

Os símbolos mostram o número de configurações da placa da máquina lava-louça.

...

Programa adequado para lavar e secar itens muito sujos com resíduos incrustados.

Opção que proporciona melhores resultados de limpeza, mantendo a temperatura entre 65 e 70°C por pelo menos 10 minutos durante a última fase de enxágue.

O sistema Economia de água garante os melhores resultados de lavagem com um consumo mínimo de água, dependendo do modelo da máquina lava-louça.

O trabalho visando a melhoria contínua permitiu a criação da segunda geração do motor Inverter 2.0, caracterizado por maior eficiência e durabilidade ao longo do tempo, o que permite um desempenho muito alto e um menor consumo de energia e nível de ruído.