LVS292DN

משפחת מוצרים	מדיחי כלים
רוחב	ס"מ 60
גובה מסחרי	ס"מ 85
התקנה	נפרד
מס' סלים	2
קוד EAN	8017709307172

תוכניות

מס' תוכניות	5	**מעורבת**	כן
טמפרטורות כביסה	50, 65, 70 °C	**אינטנסיבית**	כן
השריה	כן	**חצי מלאה**	כן
חסכונית	כן		

אפשרויות

אפשרות טיימר השהיה	3-6-9 שעות	**אפשרות ייבוש נוסף**	כן

סלים

צבע סל	אפור	**הכלי הגדול ביותר הניתן להכנסה בסל העליון**	25,0 cm
צבע רכיבי סל	אפור	**סל תחתון**	עם 2 רשתות מתקפלות
ידית	בפלסטיק על הסל העליון והתחתון	**סל תחתון עם תחיבים נגד טפטוף**	כן
סל עליון	עם רשתות אמצעיות קבועות	**הכלי הגדול ביותר הניתן להכנסה בסל התחתון**	30,0 cm
מחזיק כוסות	כן	**צבע רכיבים פנימיים**	ירוק
כוונון גובה של הסל העליון	בשלוש רמות	**סלסלה לסכו"ם**	כן

מאפיינים טכניים

smeg

Width (mm)	598 mm
Depth (mm)	600 mm
Product Height (mm)	848 mm
בקרות	אלקטרוני
Programme graphics	Symbols
מחוון תאורת מלח	אור
מחוון עזר לשטיפה	אור
מחוון סוף המחזור	נוריות בצג, עם צליל
מערכת שטיפה	מסלולי
זרוע ריסוס שלישית	יחיד
מרכך המים	עם הגדרות אלקטרוניות
מערכת הגנה מהצפה	כולל Acquastop
צינור מים	יחיד; מים קרים/חמים מקס' חיסכון בחשמל עם – 60°C מים חמים עד 35%
קשיות מים מרבית	100°fH;58°dH
מערכת ייבוש	ייבוש בעיבוי טבעי, עם מערכת לפתיחה+ Dry Assist אוטומטית של הדלת בסוף המחזור
חומר אמבט	נירוסטה
מסנן	נירוסטה
גוף חימום נסתר	כן
צירים	איזון עצמי עם צירים קבועים
רגליות מתכוננות	רק לאיזון
Back cover	Yes, with covered counterweight
Depth of dishwasher with open door (mm)	1168
Removable top	Yes, with optional KIT
Top cover	In plastic

תווית חשמל / ביצועים – שנת 2019

קטגוריית יעילות אנרגטית	D
צריכת חשמל [ל-100 מחזורים, מבוססת על תוכנית חסכונית]	84 KWh
קיבולת נקובה (כ"ס)	13
צריכת מים [למחזור]	12.0 litres
משך התוכנית	4:10 h:min
פליטות רעש נישא באוויר	49 dB(A) re 1 pW
קטגוריית פליטות רעש נישא באוויר	C
אינדקס יעילות אנרגטית (EEI)	49.9

חיבור חשמלי

תקע	(F;E) Schuko
חשמל מחובר	1800 W
זרם	10 A
מתח	220-240 V
תדר (Hz)	50 Hz
סוג החיבור	חד-פאזי
אורך כבל חשמל	140 cm

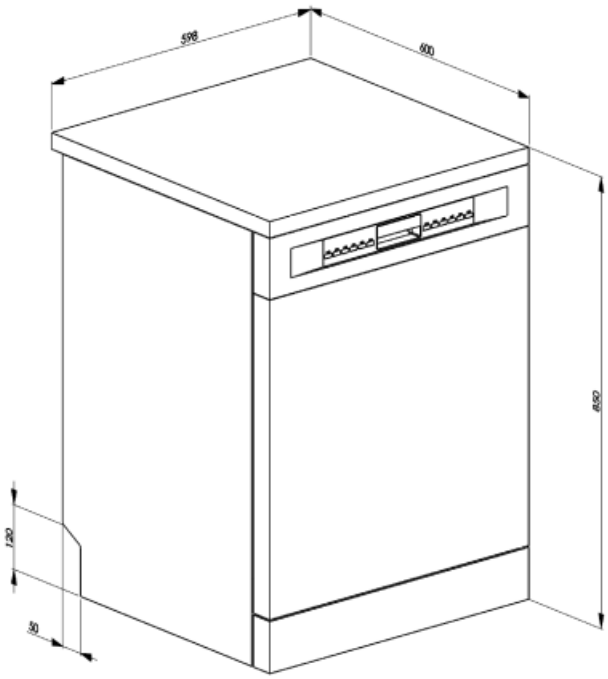
598
600
850
120
30

Not included accessories

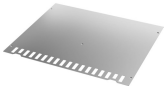

KITINC

מוט פלדה מותקן על החלק העליון יחסום את מדיח הכלים בחלק העליון.

KITPLV2

ערכת הארכה למדיח כלים ומכונת כביסה: אורך במטר 2

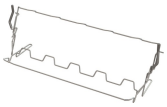

KITGH

מחזיק כוסות ערכה. יש להתקינו בסל הראשון רק אם יש מדפים מתקפלים

Alternative products

LVS292DX

צבע: נירוסטה

LVS292DB

צבע: לבן

LVS292DS

צבע: כסף

Symbols glossary (TT)

נגד טפטוף: חלק מהדגמים של מדיחי כלים מצוידים בפיות פולימר מיוחדות נגד טפטוף שמשפרות את תהליך הייבוש.

D קטגוריית יעילות אנרגטית

טיימר השהיה: ניתן לכוון את טיימר ההשהיה להפעיל את התוכנית עד 24 שעות לאחר מועד הכיוון.

רמת רעש: בידוד מצוין ומכשירים מיוחדים מפחיתים את הרעש למינימום.

...

מערכת שטיפה מסלולית מחלקת את המים באופן שווה בתא של מדיח כלים 60 ס"מ ומכוונת את המים בדיוק כדי לאפשר שטיפה מצוינת.

חצי מלאה: תוכנית זו מיועדת לשטיפת כלים שאינם מלוכלכים מאוד וכשהמדיח לא מלא לחלוטין.

חסכונית: חסכונית, תוכנית כביסה חסכונית זו משתמשת בכמות נמוכה של מים וחשמל כדי לספק את אפשרות הניקוי הידידותית ביותר לסביבה.

תוכנית רגילה: התוכנית הרגילה מתאימה לרמות רגילות של לכלוך בשימוש יומיומי.

תוכניות השריה: תוכנית ההשריה מספקות שטיפה שמונעת מהלכלוך להתייבש.

Ultraclean: מבצעת שטיפה Ultraclean האפשרות ומחסלת את כל Cסופית בטמפרטורה גבוהה של 70° הבקטריות.

הסמלים מציגים את מספר הגדרות הצלחת של מדיח הכלים.

Total Acquastop: בנוסף להגנה החלקית Smeg, שקיימת בכלל מדיחי הכלים של Acquastop חלק מהדגמים מצוידים בהתקן אלקטרוני שמחובר לצינור הכניסה של המים ומנטר את מפלסי המים במכונה, מאתר נזילות וסוגר את אספקת המים מיד כשהדבר נחוץ.

מבטיחה את תוצאות הכביסה System WaterSave הטובות ביותר תוך צריכה מינימלית של מים בהתאם לדגם של מדיח הכלים.