LVS32SIEX

Famiglia	Lavastoviglie
Larghezza commerciale	60 cm
Altezza commerciale	85 cm
Installazione	Libera installazione
N° cesti	2
Codice EAN	8017709260026

Programmi

Numero di programmi	5+5 programmi rapidi	**Normale**	Sì
Temperature di lavaggio	38, 45, 50, 55, 65, 70 °C	**Ultraclean**	Sì
Ammollo	Sì	**1/2 Carico**	Sì
Rapido 27'	Sì	**ECO Veloce**	Sì
Cristalli	Sì	**Normale Veloce**	Sì
ECO	Sì	**Forte e Veloce**	Sì

Opzioni

Opzione Enersave	Sì	**Opzione pastiglie FlexiTabs**	Sì
Opzione di partenza ritardata	3-6-9-12 ore	**Opzione Quick Time**	Sì

Cestelli

Colore cestelli	Grigio	**Cestello inferiore**	Con 2 inserti abbattibili
Colore componentistica cestelli	Grigio	**Cestello inferiore con inserti rompi-goccia**	Sì
Maniglia	In plastica su cesto superiore e inferiore	**Dimensioni massime piatto caricabile su cestello inferiore**	30,0 cm
Cestello superiore	Con inserti fissi		

Regolazione in altezza del cestello superiore	Ad estrazione, su due livelli
Dimensioni massime piatto caricabile su cestello superiore	23,5 cm
Colore Componenti Interni	inserti rompigoggia Arancio, Maniglie Arancio, Orbitale Arancio
Cestello portaposate	13 coperti traslante

Caratteristiche Tecniche

Larghezza del prodotto (mm)	598 mm
Profondità del prodotto (mm)	600 mm
Tipo display	LED esterno
Altezza del Prodotto (mm)	848 mm
Comandi	Elettronici
Display	Programmazione partenza differita
Grafica programmi	Simboli
Indicatore esaurimento sale	Spia
Indicatore brillantante	Spia
Indicatore di fine ciclo	Spia, con segnale sonoro
Sistema di lavaggio	Orbitale
Terzo irroratore superiore	Singolo
Decalcificatore	A regolazione elettronica
Sistema protezione antiallagamento	Acquastop singolo
Alimentazione acqua	Singola; acqua fredda/calda fino a 60°C - risparmio energetico con acqua calda fino al 35%
Massima durezza dell'acqua	100°fH;58°dH
Sistema di asciugatura	A condensazione naturale, con sistema EnerSave di apertura automatica della porta a fine ciclo
Materiale vasca	Acciaio inox
Filtro	Acciaio inox
Elemento riscaldante nascosto	Sì
Cerniere	Bilancianti a fulcro fisso
Piedini regolabili	Solo per livellamento
Profondità lavastoviglie con anta aperta (mm)	1168
Piano top rimovibile	Sì, con KIT opzionale
Copertura superiore	In plastica

Collegamento Elettrico

Spina	(F;E) Schuko
Potenza installata	1800 W
Corrente	10 A
Tensione	220-240 V
Frequenza	50 Hz
Tipo di connessione	Monofase
Lunghezza cavo di alimentazione	140 cm

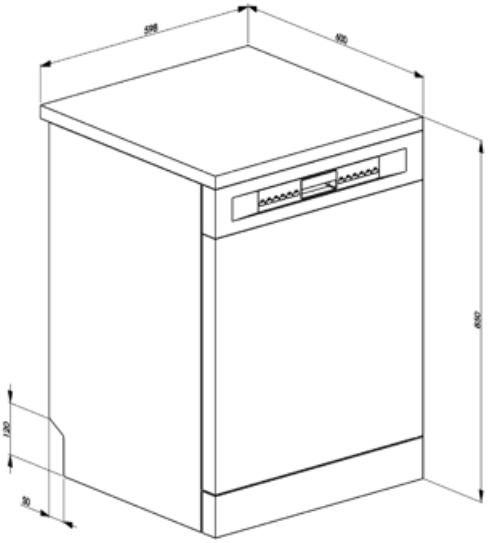
598
550
820
120
30

Accessori Compatibili

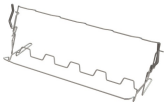

KITGH

Kit portacalici da vino. Si installa nel primo cesto se gli inserti sono abbattibili

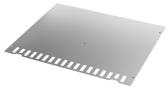

KITINC

steel panel that covers the upper area once the top is removed

KITPLV2

Kit di prolunga per lavastoviglie e lavabiancheria: lunghezza mt. 2

Glossario simboli

Acquastop Singolo: Lavastoviglie: Il dispositivo Acquastop Singolo è in grado di rilevare, grazie a un sensore posizionato sulla bacinella sottovasca, accidentali perdite d'acqua nella vasca. In tal caso il ciclo di lavaggio si blocca e l'acqua presente viene espulsa attraverso il tubo di scarico. Lavabiancheria: il dispositivo Acquastop, con l'ausilio di una doppia guaina a tenuta stagna, è in grado di rilevare una perdita d'acqua sul tubo di carico. In tal caso viene bloccato l'ingresso d'acqua in prossimità della connessione alla presa rubinetto.

Display LED: Per ottimizzare le prestazioni e semplificare al massimo l'utilizzo dell'elettrodomestico , alcune lavabiancheria e alcuni frigoriferi sono dotati di un display LED che permette di visualizzare lo stato di funzionamento del prodotto.

Il livello di Silenziosità è ottenuto grazie ad un eccellente isolamento e speciali dispositivi, studiati appositamente per attutire il suono generato durante il funzionamento della lavastoviglie. In gamma sono presenti modelli con vari livelli di silenziosità.

Quotidiano mezzo carico: Il programma Quotidiano mezzo carico è studiato per lavare poche stoviglie normalmente sporche.

Eco-Veloce: Il programma Eco-Veloce riduce la durata del ciclo Eco, adatto per stoviglie delicate normalmente sporche.

Ammollo: Il programma Ammollo è pensato per prelavare a freddo le pentole e le stoviglie, in attesa di un ulteriore e più approfondito lavaggio.

13 coperti: Numero di coperti.

Per migliorare l'asciugatura dei piatti senza lasciare aloni.

Delay timer: Opzione per posticipare la partenza del programma desiderato fino a 24h per programmare il funzionamento della lavastoviglie nella fascia oraria desiderata.

Ideale per i detergenti multifunzione, questa opzione permette di ottimizzare il lavaggio, con tutti i benefici delle pastiglie ad azione combinata. Quando questa opzione è attivata, il sale e il brillantante non vengono utilizzati.

Sistema Orbitale: Il Sistema Orbitale, è costituito da un doppio irroratore che, grazie a rotazioni sovrapposte e contemporanee, permette all'acqua di raggiungere uniformemente tutto lo spazio interno per risultati di lavaggio eccellenti.

Eco: Il programma Eco è adatto per lavare stoviglie normalmente sporche. Utilizzando il programma Eco sono garantite le migliori prestazioni in termini di efficienza energetica.

Normale-Veloce: Il programma Normale è indicato per stoviglie miste e pentole di uso quotidiano, senza particolari incrostazioni. Il programma Normale-Veloce riduce la durata del lavaggio.

Forte e Veloce: Il programma Forte-Veloce è indicato per pentole e stoviglie normalmente sporche e senza residui secchi, che non necessitano di un lavaggio approfondito.

Watersave: E' un sistema di gestione dell'acqua che, garantendo i migliori risultati di lavaggio e i minori consumi di energia, consente di lavare un pieno carico con solo 12 litri di acqua.

Benefit

Sistema di lavaggio Orbitale

Distribuzione uniforme dell'acqua, pulizia profonda e bassa rumorosità grazie ai doppi bracci irroratori rotanti

Sistema di lavaggio Orbitale che, grazie al suo doppio braccio, ai suoi 7 punti di uscita dell'acqua e grazie a rotazioni sovrapposte e contemporane e alle 40 rotazioni per minuto permette un'ampia copertura della zona vasca garantendo così risultati ottimali in qualsiasi configurazione di caricamento dei cesti.