LVS354CN

Product Family	Dishwashers
Commercial width	60 cm
Commercial height	85 cm
Installation	Free-standing
N° cestos	3, com FlexiDuo terceira cesta
EAN code	8017709307240

Programas

N. of programmes	10+1	**Sensor automático 45-65**	Yes
Washing temperatures	38, 45, 50, 55, 65, 70, 75 °C	**Mistura**	Sim
Soak	Yes	**Silencioso (-2 dB)**	Yes
Express 27'	Sim	**Intenso**	Sim
Cristal	Sim	**Autolimpeza**	Yes
Expresso completo - 60 minutos	Sim	**Higiene 99,9%**	Sim
ECO	Yes		

Options

Opção Assistência a Seco+	Sim	**1/2 load FlexiZone option**	Yes
Delay timer option	Up to 24 hours	**Opção de programas especiais**	Sim

Baskets

Basket colour	Grey	**Sliding Guides Extra Glide**	No
Basket components colour	Grey	**Largest loadable dish in upper basket**	19,0 cm
		Lower Basket	Com 2 racks dobráveis

Handle	In plastic on upper and lower basket
Upper Basket	Com 1 rack dobrável
Suporte de copo	Sim
Height adjustment of the upper basket	On three levels
Upper basket with EasyGlide System	Yes
Lower basket with anti-drip inserts	Yes
Largest loadable dish in lower basket	30,0 cm
Colour Inner Components	Green

Technical Features

Largura do produto (mm)	598 mm
Profundidade do produto (mm)	600 mm
Display type	LED (external)
Altura do produto (mm)	848 mm
Watersave system	No
Controls	Electronic
Display	Delayed start, Programme time indicator, Time to end indication
Gráfico dos programas	Símbolos
On/off indicator	No
Salt light indicator	Light
Rinse aid indicator	Light
Progress indicator	Yes
End of cycle indicator	On display, with acoustic signal
Washing system	Planetarium
Third spray arm	Single
Water softener	With electronic setting
Turbidity sensor Aquatest	Yes
Flood protection system	Total Acquastop
Water supply	Single; cold/hot water max. 60°C - energysave with hot water up to 35%
Max water hardness	100°fH;58°dH
Drying system	Secagem por condensador natural, com sistema automático de abertura de portas Dry Assist no final do ciclo
Internal light	No
Tub material	Stainless steel
Filter	Stainless steel
Concealed heating element	Yes
Hinges	Self balancing with fixed hinges
Can be installed in-column	No
Adjustable feet	Just for levelling
Tampo traseiro	Yes, with covered counterweight
profundidade da máquina de lavar louça com porta aberta (mm)	1168
Tampo superior removível	Tampo superior removível com kit opcional
Tampo superior	Tampo superior em plástico

Etiqueta de Desempenho / Energia - Reg. 2019

Classe de eficiência energética	C
Duração do programa	4:25 h:min
Emissões de ruído acústico aerotransportado	45 dB(A) re 1 pW

Consumo de energia [por 100 ciclos, com base no programa eco]	73 KWh	**Classe de emissão de ruído acústico aerotransportado**	C
Capacidade nominal (ps)	13	**Índice de eficiência energética (IEE)**	43,8
Consumo de água [por ciclo]	9,0 litres		

Electrical Connection

Plug	(F;E) Schuko	**Frequency (Hz)**	50 Hz
Connected power	1800 W	**Type of connection**	Single-phase
Current	10 A	**Power supply cable length**	140 cm
Voltage	220-240 V		

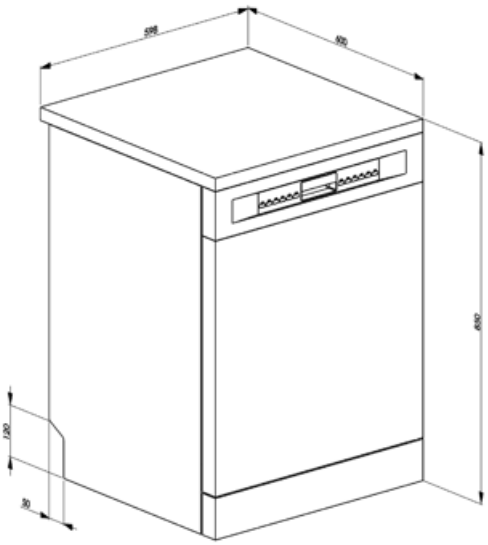

Compatible Accessories

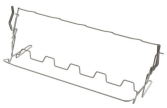

KITGH

Suporte de vidro do kit. Tem que ser montado no primeiro cesto, mas apenas se houver racks dobráveis

KITPLV2

Extensão do kit para máquina lava-louça e máquina de lavar: comprimento mt. 2

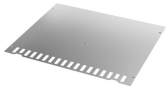

KITINC

uma barra de aço instalada na parte superior bloqueará a máquina lava-louça na parte superior.

Symbols glossary

O Aquatest mede a clareza da água durante um programa automático e garante automaticamente o consumo mínimo de água e energia.

Temporizador de atraso: O temporizador de atraso pode adiar o início do programa por até 24 horas.

EasyGlide: Conveniente sistema EasyGlide para fácil descarregamento do aparelho que permite atingir a máxima flexibilidade de carga da máquina.

FlexiZone: A flexizona de ½ carga permite lavar uma energia, água e tempo de economia de carga reduzidos e não há restrições sobre onde os itens são colocados.

PLANETÁRIO_LAVAGEM_SISTEMA_72dpi

A opção Dry Assist +, além de economizar energia, garante uma secagem perfeita dos pratos, abrindo a porta automaticamente no final do ciclo de lavagem.

Cristais: O programa Cristais é dedicado a pratos delicados, como copos e porcelana.

Programa normal: O programa normal é adequado para graus normais de sujidade para uso diário.

Rapid 27 Mins: O programa rápido de 27 minutos leva apenas 27 minutos para lavar uma carga.

Os símbolos mostram o número de configurações da placa da máquina lava-louça.

O sistema Economia de água garante os melhores resultados de lavagem com um consumo mínimo de água, dependendo do modelo da máquina lava-louça.

Anti-gotejamento: Alguns modelos de máquinas lava-louças são equipados com bicos de polímero especiais anti-gotejamento, que melhoram o processo de secagem.

Display LED: para mostrar os programas, funções e opções selecionadas e o tempo até ao final do ciclo.

FlexiDuo: O cesto de talheres FlexiDuo 3rd permite que você organize talheres ou copos pequenos, conchas ou utensílios volumosos como quiser: consiste em dois módulos separados e móveis.

Nível de ruído: O excelente isolamento e os dispositivos especiais mantêm o ruído ao mínimo.

Auto 45°- 65°: O programa automático regula a duração de um ciclo, dependendo da necessidade de uma pré-lavagem e do número de enxágues necessários.

Classe de eficiência energética C

Eco: Eco, este programa de lavagem económica utiliza uma baixa quantidade de água e energia para proporcionar a opção de limpeza mais ecológica.

Programa de imersão: O programa de imersão fornece um enxágue para evitar que a sujeira seque.

Ultralimpo: A opção Ultralimpo realiza um enxágue final a uma temperatura elevada de 70° C eliminando praticamente todas as bactérias.

Total Acquastop: Além da proteção parcial Acquastop presente em todas as máquinas lava-louça Smeg, alguns modelos têm um dispositivo eletrônico instalado na mangueira de entrada de água, que monitora os níveis de água na máquina, detecta vazamentos na mangueira e desliga o fornecimento de água imediatamente quando necessário.

Ciclo de lavagem rápida: para cargas mistas normalmente sujas, como pratos e panelas, mesmo com resíduos secos. Os pratos são lavados e secos em 60 minutos.

...

Permite-lhe ativar programas adicionais quando selecionado em conjunto com qualquer ciclo de lavagem. Depois de selecionar o ciclo de lavagem necessário, prima o botão (

O trabalho visando a melhoria contínua permitiu a criação da segunda geração do motor Inverter 2.0, caracterizado por maior eficiência e durabilidade ao longo do tempo, o que permite um desempenho muito alto e um menor consumo de energia e nível de ruído.

Ciclo de lavagem adequado para pratos normalmente sujos, mesmo com resíduos secos. Garante a máxima redução de ruído e, portanto, é ideal se você deseja executar a lavagem nas horas noturnas

HIGIENE 99,9% Programa de lavagem a alta temperatura. O enxágue a 75° garante a remoção de 99,9% de germes e bactérias.

Benefit (TT)

FlexiDuo

The flexible third basket provides additional space, adapting to the load to accommodate various types of dishes, ensuring optimal organization and efficient use of interior capacity

The third FlexiDuo basket consists of two separate sections that can be handled independently of each other, stacked and/or removed, offering loading flexibility for every need. Depending on the arrangement, it allows cups, tall glasses, bulky utensils and pots and pans to be placed in the upper basket.

Planetarium Wash System

Full and deep wash coverage thanks to the advanced movement of the spray arm, an innovation patented by Smeg

Smeg's patented Planetarium Wash System guarantees impeccable cleaning. With a simultaneous double movement of the sprayer and 65 rotations per minute, it reaches every nook and cranny for extraordinary results. Dishes, glasses and utensils will be perfectly clean in no time. An intelligent system where efficiency and style meet, delivering brilliant results effortlessly.

DryAssist+

The Dry Assist+ system of automatic door opening at the end of the cycle ensures fast and energy-efficient drying