LVS354CX

Família	Máquina de lavar louça
Largura	60 cm
Altura comercial	85 cm
Instalação	de livre instalação
Nº de cestos	3, FlexiDuo
Código EAN	8017709307257

Programas

Nº de programas	10+1	**Auto 45-65**	Sim
Temperaturas de lavagem	38, 45, 50, 55, 65, 70, 75 °C	**Mix**	Sim
Pré-lavagem	Sim	**Silencioso (-2 dB)**	Sim
Rápido 27 min	Sim	**Intensivo**	Sim
Vidros	Sim	**Self clean**	Sim
Expresso 60 min	Sim	**Esterilizar 99,9%**	Sim
Eco	Sim		

Opções

Dry Assist +	Sim	**Opção FlexiZone 1/2 carga distribuída**	Sim
Opção início diferido	de 1 a 24 H, com pré-lavagem automática	**Opção programas especiais**	Sim

Cestos

Cor dos cestos	Cestos em cinzentos	**Cesto superior com guias EasyGlide**	Sim
Cor dos componentes dos cestos	Acessórios internos em cinzento	**Ø máx. do prato no cesto superior**	19,0 cm
Puxador	Puxadores em plástico nos cestos superior e inferior		

Cesto superior	1 suporte rebatível
Suporte para copos	Sim
Cesto superior ajustável em altura	Em 3 níveis (5 cm)
Cesto inferior	Com 2 suportes rebatíveis
Cesto inferior com sistema antigotas para secagem otimizada	Sim
Ø máx. do prato no cesto inferior	30,0 cm
Cor dos componentes internos	Verde

Especificações técnicas

Largura	598 mm
Profundidade (mm)	600 mm
Tipo de display	Display de LEDs no exterior
Altura	848 mm
Comandos	Comandos eletrónicos
Display	Programação de início diferido, Indicação da duração do programa, Indicação do tempo para fim do programa
Gráfico dos programas	Símbolos
Luz indicadora de falta de sal	Luz indicadora falta de sal
Luz indicadora de falta de abrilhantador	Luz indicadora falta de abrilhantador
Indicador da fase do programa	Sim
Indicador de fim do programa	Indicador fim de programa no display com sinal acústico
Sistema de lavagem	Sistema de lavagem Planetário, melhores resultados com menos água
Terceiro aspersor superior	Individual
Descalcificador	Ajuste automático ao nível de dureza da água
Sensor Aquatest para análise da sujidade da água	Sim
Sistema de proteção anti inundação	Acquastop proteção Total
Alimentação de água	Admissão de água até 60°C para poupar até 35% de energia
Dureza máxima da água	100°fH;58°dH
Sistema de secagem	Secagem por condensação natural, com Dry Assist, abertura automática da porta no final do ciclo
Material da cuba	Cuba em aço inox
Filtro	Filtros em aço inox
Resistência de aquecimento oculta	Sim
Dobradiças	Porta equilibrada com dobradiças de eixo fixo
Pés reguláveis em altura	Pés só para nivelamento
Tampo traseiro	Yes, with covered counterweight
profundidade da máquina de lavar louça com porta aberta (mm)	1168
Tampo superior removível	Tampo superior removível com kit opcional
Tampo superior	Tampo superior em plástico

Performance / Etiqueta energética

Classe de eficiência energética	C
Consumo de energia ponderado por 100 ciclos programa ECO	73 KWh
Nº serviços programa ECO	13
Duração do programa ECO	4:25 h:min
Emissão de ruído aéreo	45 dB(A) re 1 pW
Classe de emissão de ruído aéreo	C
Energy efficiency Index (EEI)	43,8

Consumo de água no programa ECO	9,0 l

Ligação elétrica

Ficha elétrica	(F;E) Schuko	**Frequência (Hz)**	50 Hz
Potência nominal	1800 W	**Tipo de ligação**	Ligação monofásica
Corrente (Amperes)	10 A	**Comprimento do cabo de alimentação**	140 cm
Tensão (Volts)	220-240 V		

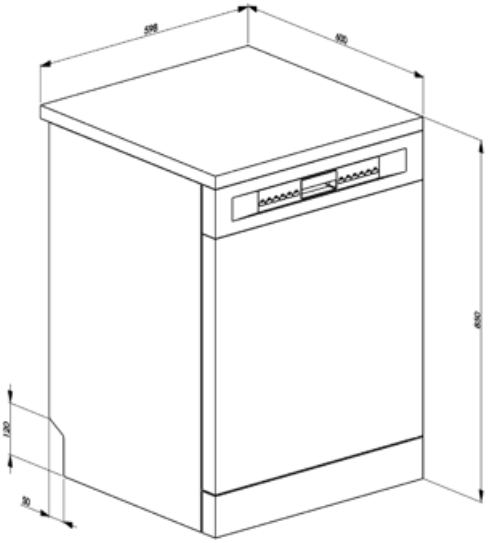

Acessórios Compatíveis

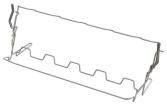

KITGH

Kit glass holder. It has to be fitted on the first basket but only if there are foldable racks

KITPLV2

Kit extension for dishwasher and washing machine: lenght mt. 2

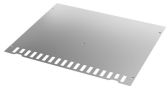

KITINC

Symbols glossary

O sistema Aquatest mede a clareza da água durante um programa automático e garante o consumo mínimo de água e energia.

Classe de eficiência energética do produto declarada na etiqueta energética e na ficha do produto e em conformidade com os regulamentos UE.

Display LED: Para visualizar os programas, funções e opções selecionadas e o tempo para o fim do programa.

EasyGlide: sistema para um deslizar fácil e suave quando o cesto superior se encontra cheio de louça.

FlexiZone 1/2 carga: indicado para lavar cargas menores. Não há restrições quanto à zona do cesto e em que cesto se coloca, proporcionando flexibilidade de carga total.

O motor Inverter 2.0, caracterizado por uma maior eficiência e durabilidade ao longo do tempo, permite um desempenho muito elevado e assegura menor consumo de energia e baixo nível de ruído.

Sistema de lavagem Planetarium: através do movimento duplo e simultâneo do suporte e do braço a 65 rpm, a água atinge a máxima cobertura para garantir o melhor aproveitamento da água.

Crystals: The Crystals programme is dedicated to delicate dishes such as glasses and china.

Express 60 min: este programa rápido lava e seca a louça em 60 minutos. A lavagem é feita a 65°C, havendo um enxaguamento a 70°C na fase final (55°C se selecionado o modo para poupar energia). No fim, dá-se a secagem.

Limpeza interior: programa de lavagem da máquina. Deve ser feito com a máquina vazia a cada 2-3 meses, utilizando detergentes específicos para máquinas de lavar louça. A higienização da máquina elimina odores e permite resultados de lavagem superiores.

As Pastilhas Antigotas reduzem o contacto entre a louça e o cesto, evitando a acumulação de partículas de água. Melhora a qualidade da secagem.

A opção Início Diferido permite definir a hora de arranque do programa. No entanto, a pré-lavagem é sempre feita imediatamente para garantir a eliminação dos resíduos mais difíceis.

The Dry Assist + option, in addition to saving energy, ensures perfect drying of the dishes by opening the door automatically at the end of the washing cycle.

FlexiDuo: permite organizar talheres ou copos pequenos , conchas, ou utensílios volumosos como quiser. O cesto FlexiDuo é composto por dois módulos separados e móveis, que podem ser ajustados individualmente.

Nível de ruído: Indica o ruído em dB(A) de acordo com as normas e diretrizes europeias e conforme mencionado na etiqueta energética e na ficha de produto.

Auto 45°-65°: programa automático que regula a duração do ciclo, dependendo das necessidades de pré-lavagem e de enxaguamento.

Eco: programa de lavagem económica. Utiliza baixa quantidade de água e energia para fornecer a opção de lavagem mais ecológica.

Normal: o programa é adequado para louça mista normal e utensílios de cozinha de uso diário, sem incrustações.

Silencioso: programa para reduzir o ruído durante a lavagem. Ideal para ser utilizado durante os períodos de descanso.

Pré-lavagem: pensado para fazer uma lavagem curta a frio. Utilizada para tirar os resíduos maiores da louça quando a máquina ainda não está totalmente carregada para efetuar um programa de lavagem.

UltraClean: lava e enxagua a 70°C nos últimos 10 minutos para uma limpeza mais profunda. Tem um efeito de higienização e é indicado para biberões, tábuas de madeira e colheres de pau.

Acquastop total: além da proteção parcial Acquastop presente em todas as máquinas de lavar louça Smeg, alguns modelos possuem um dispositivo eletrónico instalado na mangueira de entrada de água, que monitoriza os níveis de água na máquina, deteta vazamentos na mangueira e desliga o fornecimento de água imediatamente se necessário.

Allows you to enable additional programs when selected together with any wash cycle. After having selected the required wash cycle, press the button (

Rápido 27 min: lavagem rápida em apenas 27 minutos à temperatura de 38°C. Programa desenvolvido especificamente para louça pouco suja e quando se pretende proceder à lavagem imediatamente após o uso.

Número de talheres: Indica a carga máxima em serviços padrão aconselhada na máquina para obter os menores consumos.

Litros: consumo de água no programa normativo. Consoante o modelo, pode apresentar um consumo de 12 a 6,5 litros. As máquinas que apresentam consumos muito reduzidos de 6,5 L têm a tecnologia inovadora WaterSave que permite a melhor gestão da água.

Esterilizar 99,9%: programa certificado pela VDE, elimina 99,99% dos vírus e bactérias. Ideal para uma lavagem intensiva de pratos, panelas, frigideiras, tábuas de cortar e biberões. Evita as alergias.

Benefit (TT)

FlexiDuo

Para maior comodidade, o terceiro cesto flexível, adapta-se para acomodar vários tipos de loiça, proporcionando-lhe espaço extra e garantindo uma melhor organização e uma utilização eficiente da capacidade interior

O terceiro cesto FlexiDuo consiste em duas secções separadas que podem ser manuseadas de forma independente , empilhadas e/ou removidas, oferecendo flexibilidade de organização para todas as necessidades. Dependendo da disposição, permite que chávenas, copos altos, utensílios volumosos, tachos e panelas sejam colocados no cesto superior.

Sistema de Lavagem Planetário

O Sistema de Lavagem Planetário exclusivo da Smeg utiliza um braço pulverizador especialmente concebido para proporcionar uma cobertura de limpeza completa e profunda em todos os cantos da máquina de lavar louça

O sistema de lavagem Planetário, patenteado pela Smeg, garante uma limpeza impecável. Com um movimento duplo simultâneo do braço pulverizador e 65 rotações por minuto, alcança todos os cantos para resultados extraordinários. Os pratos, copos e utensílios ficarão perfeitamente limpos num instante. Um sistema inteligente onde a eficiência e o design se encontram, proporcionando resultados brilhantes sem esforço.

DryAssist+

No final do ciclo, a função Dry Assist+ abre automaticamente a porta, o que garante uma secagem rápida e eficiente em termos energéticos