LVS432NIT

Familia	Lavavajillas
Ancho comercial	60 cm
Altura comercial	85 cm
Instalación	Libre instalación
Nº Cestos	2
Motor	Monofase
Código EAN	8017709232023

Programas

Número de programas	5+5 programa rápido	**Normal**	Sí
Temperaturas de lavado	38, 50, 65, 70 °C	**Ultraclean**	Sí
		ECO rápido	Sí
Remojo	Sí	**Delicado y rápido**	Sí
Rápido 27'	Sí	**Normal rápido**	Sí
Cristal	Sí	**Superrápido**	Sí
Eco	Sí		

Opciones

Opción de ahorro energético EnerSave	Sí	**Opción pastillas FlexiTabs**	Sí
Opción de inicio retardado	Hasta 24 horas, con remojo automático	**Opción Tiempo Rápido**	Sí
Opción 1/2 carga distribuida FlexiZone	Sí		

Cestos

Color cestos	Gris	**Cesto inferior**	Con 4 rejillas plegables
Color componentes cestos	Gris	**Cesto inferior con insertos rompegotas**	Sí

Tirador	En plástico con insertos de acero inoxidable en cesto superior e inferior
Cesto superior	con inserciones fijas
Regulación en altura del cesto superior	En tres niveles
Dimensiones máximas plato cargable en cesto superior	23,5 cm
Dimensiones máximas plato cargable en cesto inferior	30,0 cm
Color componentes internos	Insertos anti-goteo verde, Tirador en verde, Pieza verde para regular en 3 niveles el cesto superior, Planetarium verde
Cesto portacubiertos	13 cubiertas sistema traslante

Características técnicas

Ancho del producto (mm)	598 mm
Profundidad del producto (mm)	600 mm
Tipo de pantalla	LED (external)
Altura del producto (mm)	848 mm
Mandos	Electrónicos
Pantalla	programación de inicio retardado, Indicador duración programa, Indicador tiempo residual
Gráficos programas	Símbolos
Indicador sal	Testigo
Indicador abrillantador	Testigo
Indicador de progreso	Sí
Indicador de fin de ciclo	Display, con señal sonoro
Sistema de lavado	Sistema planetario
Tercer aspersor superior	Individual
Descalcificador	Con ajuste electrónico
Sistema de protección anti-fugas de agua	Acquastop total
Alimentación agua	Singular; agua fría/caliente hasta a 60°C - ahorro energético con agua caliente hasta el 35%
Máxima dureza del agua	100°fH;58°dH
Sistema de secado	Secado por condensación natural, con sistema EnergySave de apertura automática de la puerta al final del ciclo.
Material de la cuba	Acero inoxidable
Filtro	Acero inoxidable
Resistencia oculta	Sí
Bisagras	Bisagra fija
Pies regulables	Solo para nivelación
Nivel de insonorización	Iper
Cubierta posterior	Sí, con contrapeso cubierto
Profundidad lavavajillas con puerta abierta (mm)	1168 mm
Superficie encimera removible	Sí, con KIT opcional
Cubierta superior	De plástico

Conexión eléctrica

Potencia instalada	1800 W
Corriente	10 A
Tensión	220-240 V
Frecuencia (Hz)	50 Hz
Tipo de conexión	Monofásico
Longitud del cable de alimentación	140 cm
Enchufe	Schuko (F;E)

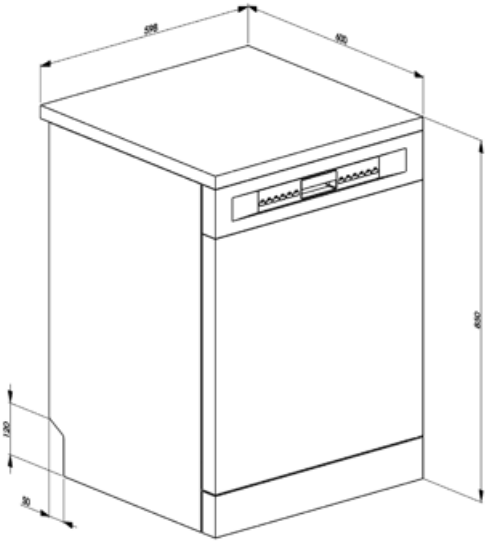
598
820
850
120
30

Accesorios Compatible

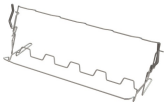

KITGH

Kit portavasos. Debe instalarse en la primera cesta, pero sólo si hay rejillas plegables

KITPLV2

Kit de extensión para lavavajillas y lavadoras: longitud 2 m.

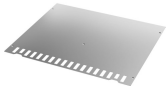

KITINC

Symbols glossary

Insertos rompe-gotas: algunos modelos de lavavajillas están equipados con insertos de rotura para la cesta inferior, útiles para mejorar el secado de los platos sin dejar halos.

Delay Timer: con la opción Delay Timer, es posible posponer el inicio del programa deseado hasta 24 h para programar el funcionamiento del lavavajillas en el intervalo de tiempo deseado (por ejemplo, la noche). Cuando la puerta está cerrada, el lavavajillas realizará un prelavado, después de lo cual el conjunto de "programación realizada" comenzará a funcionar.

Flexi Tabs: ideal para detergentes multifunción, la opción Flexi Tabs le permite optimizar el lavado del lavavajillas aprovechando al máximo las propiedades de las tabletas combinadas.

El nivel de rumirosidad se obtiene gracias a un excelente aislamiento y dispositivos especiales, diseñados específicamente para amortiguar el sonido generado durante el funcionamiento del lavavajillas. En la gama hay modelos con varios niveles de rumorosidad.

Delicado-Rápido: el programa Delicado-Rápido reduce la duración del ciclo Delicado, adecuado para platos delicados normalmente o ligeramente sucios.

Eco: el programa Eco es adecuado para lavar platos normalmente sucios. El uso del programa Eco garantiza el mejor rendimiento en términos de eficiencia energética .

Remojo: El programa de remojo está diseñado para el prelavado en frío de ollas y sartenes, esperando un lavado adicional y más completo.

13 cubiertos: la gama Smeg incluye lavavajillas con 7, 10, 12, 13 y 14 cubiertos según el modelo.

Watersave: es un sistema de gestión del agua que, garantizando los mejores resultados de lavado y el menor consumo de energía, le permite lavar una carga completa con solo 8,5 litros de agua.

A +++: los dispositivos Smeg permiten un considerable ahorro de energía en Clase A, A +, A ++ y A +++, para reducir el consumo mientras se mantiene la máxima eficiencia y garantizar el respeto por el medio ambiente.

Pantalla LED: para optimizar el rendimiento y simplificar el uso del aparato tanto como sea posible, algunas lavadoras y refrigeradores están equipados con una pantalla LED que le permite ver el estado operativo del producto.

FlexiZone ½: la opción FlexiZone ½ es adecuada para lavar incluso algunos platos, distribuidos en ambas cestas. Además, ahorra energía, agua y tiempo con total flexibilidad de carga.

Sistema de lavado Planetario: el nuevo sistema de lavado Planetario garantiza una cobertura completa del tanque, gracias a la doble rotación simultánea del pulverizador que distribuye el agua de forma capilar, para lavar los platos a la perfección.

Eco-Veloz: el programa Eco-Veloz reduce la duración del ciclo Eco, adecuado para platos delicados normalmente sucios.

Normal-Rápido: el programa Normal es adecuado para vajillas y ollas mixtas de uso diario, sin incrustaciones particulares. El programa Normal-Rápido reduce la duración del lavado.

Super Rápidot: el programa Super Rápido reduce la duración del ciclo. Incluso una carga de platos ligeramente sucios se puede lavar en menos de una hora.

Acquastop Total: el dispositivo Acquastop Total excluye la posibilidad de inundación por medio de un microinterruptor colocado debajo del tanque que bloquea instantáneamente la entrada de agua en la máquina. Una seguridad adicional está garantizada por una válvula colocada en el tubo de carga que detecta cualquier fuga.