LVSP345BQX



Skupina výrobků	Myčky na nádobí
Komerční šířka	60 cm
Komerční výška	85 cm
Instalace	Volně stojící
Počet košů	3, FlexiDuo s funkcí Easy Glide
EAN kód	8017709307295

Programy

Počet programů	10 + 1	**Automatický senzor 45 – 65**	Ano
Teploty mytí	38, 45, 50, 55, 65, 70, 75 °C	**Mix**	Ano
Důkladně namočte vodou	Ano	**Tichý (-2 dB)**	Ano
Express 27"	Ano	**Intenzita**	Ano
Krystal	Ano	**Samočistící**	Ano
Full express – 60 minut	Ano	**Hygiena 99,9 %**	Ano
ECO	Ano		

Možnosti

Možnost Dry Assist+	Ano	**Možnost 1/2 naplnění FlexiZone**	Ano
Možnost časovače zpoždění	Až 24 hodin	**Možnost speciálních programů**	Ano

Košíky

Barva koše	Šedá	**Horní koš se systémem EasyGlide**	Ano
Barva komponentů koše	Šedá	**Největší naložitelné nádobí v horním koši**	19,0 cm
		Spodní koš	Se 4 skládacími stojany

Rukojeť	Z plastu s nerezovou vložkou na horním a spodním koši
Horní koš	S 3 skládacími stojany
Skleněný držák	Ano
Nastavení výšky horního koše	Na třech úrovních (5 cm)
Spodní koš s vložkami proti odkapávání	Ano
Největší naložitelné nádobí ve spodním koši	30,0 cm
Barevné vnitřní komponenty	Modrá

Technické parametry

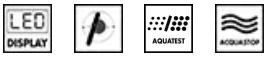

Width (mm)	598 mm
Depth (mm)	600 mm
Typ zobrazení	OLED
Product Height (mm)	848 mm
Ovládání	Elektronické
Displej	Opožděný start, Ukazatel času programu, Ukazatel času do konce, Ukazatel času dynamického programu
Programme graphics	Symbols
Indikátor zapnutí/vypnutí	Ano
Světelný indikátor soli	Světlo
Indikátor leštidla	Světlo
Indikátor konce cyklu	Na displeji, s akustickým signálem
Automatické vypínání	Ano
Mycí systém	Planetarium
Třetí ostřikovací rameno	Jednoduchý
Změkčovač vody	S elektronickým nastavením
Snímač zakalení Aquatest	Ano
Systém ochrany před vytopením	Celkový Acquastop
Přívod vody	Jediný; studená/teplá voda max. 60 °C – úspora energie s teplou vodou do 35 %
Maximální tvrdost vody	100°fH;58°dH
Sušicí systém	Přirozené kondenzační sušení s automatickým otevíráním dvířek Dry Assist + na konci cyklu
Materiál vany	Nerezová ocel
Filtr	Nerezová ocel
Skryté topné těleso	Ano
Závěsy	Samovyvažování s pevnými závěsy
Seřiditelné nožičky	Jen pro vyrovnání
Additional gaskets	No
Back cover	Yes, with covered counterweight
Depth of dishwasher with open door (mm)	1168 mm
Removable top	Yes, with optional KIT

Výkon/energetický štítek – nař. 2019

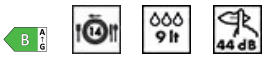

Energy Efficiency Class	B
Energy consumption [per 100 cycles, based on the eco programme]	64 kWh
Rated capacity (ps)	14
Water consumption [per cycle]	9.0 litres
Programme duration	4:25 h:min
Airborne acoustical noise emissions	44 dB(A) re 1 pW
Airborne acoustical noise emission class	B
Energy efficiency Index (EEI)	37.8

Elektrické připojení

Připojený výkon	1800 W	**Druh připojení**	Jednofázové (motory)
Stávající	10 A	**Délka napájecího kabelu**	140 cm
Napětí	220-240 V	**Zástrčka**	(F; E) Schuko
Kmitočet (Hz)	50 Hz		

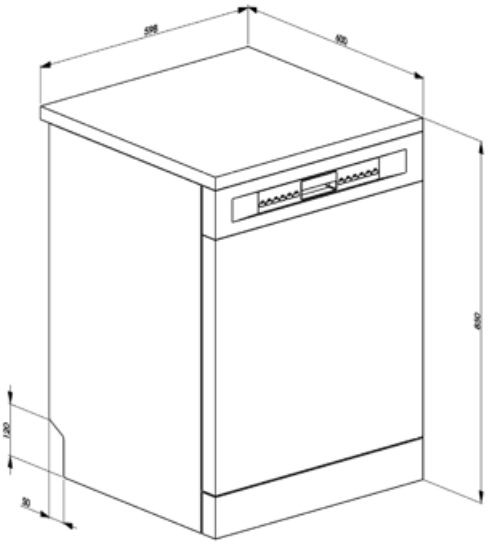

Compatible Accessories

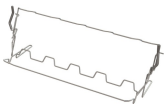

KITGH

Sada držáku skla. Musí být namontován na první koš, ale pouze pokud jsou k dispozici skládací regály



KITPLV2

Sada prodloužení pro myčku nádobí a pračku: délka m. 2

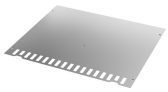

KITINC

Ocelová tyč namontovaná nahoře zablokuje myčku nádobí nahoře.

Symbols glossary



Aquatest měří čirost vody během automatického programu a automaticky zajišťuje minimální spotřebu vody a energie.



Časovač zpoždění: Časovač zpoždění může odložit spuštění programu až o 24 hodin.



EasyGlide: Pohodlný systém EasyGlide pro snadné vyložení spotřebiče, který umožňuje dosáhnout maximální flexibility naplnění zařízení.



FlexiZone: Flexizone s ½ náplně umožňuje prát s menší náplní, což šetří energii, vodu a čas a neexistují žádná omezení ohledně umístění prádla.



PLANETARIUM_WASHING_SYSTEM_72dpi



Křišťál: Program Křišťál je určen pro choulostivé nádobí, jako jsou sklenice a porcelán.



Normální program: Normální program je vhodný pro běžný stupeň znečištění pro každodenní použití.



Rychlý 27 minut: Rychlý program Rychlý 27 minut umyje náplň za pouhých 27 minut.



Symboly ukazují počet sad nádobí myčky nádobí.



Systém WaterSave zajišťuje nejlepší výsledky mytí s minimální spotřebou vody v závislosti na modelu myčky nádobí.



Cyklus mytí myčky nádobí. Cyklus by měl být spuštěn s prázdným přístrojem, bez nádobí. Doporučuje se spustit program každé 2-3 měsíce, použitím speciálních mycích prostředků.



Umožňuje povolit další programy, pokud jsou vybrány společně s jakýmkoli mycím cyklem. Po výběru požadovaného mycího cyklu stiskněte tlačítko (



Proti odkapávání: Některé modely myček nádobí jsou vybaveny speciálními polymerními tryskami proti odkapání, které zlepšují proces sušení.



LED displej: zobrazuje vybrané programy, funkce a možnosti a čas do konce cyklu.



FlexiDuo: 3. koš na příbory FlexiDuo umožňuje libovolně uspořádat příbory nebo malé šálky, naběračky nebo objemné nádobí: skládá se ze dvou samostatných a pohyblivých modulů.



Hladina hluku: Vynikající izolace a speciální zařízení omezují hluk na minimum.



Auto 45° – 65°: Automatický program upravuje délku cyklu v závislosti na potřebě předmytí a počtu potřebných opláchnutí.



Eko: Eko, tento program ekonomického praní využívá nízké množství vody a energie, aby poskytl nejekologičtější možnost čištění.



Program máčení: Program máčení umožňuje opláchnutí, aby nedošlo k zaschnutí nečistot.



Ultraclean: Možnost Ultraclean provádí konečné opláchnutí při vysoké teplotě 70 °C, čímž eliminuje prakticky všechny bakterie.



Total Acquastop: Kromě částečné ochrany Acquastop ve všech myčkách nádobí Smeg jsou některé modely vybaveny elektronickým zařízením namontovaným na přívodní hadici, které monitoruje hladinu vody v zařízení, detekuje netěsnosti v hadici a v případě potřeby okamžitě vypíná přívod vody.



Cyklus rychlého mytí: pro běžně znečištěné smíšené náplně, jako jsou nádobí a pánve, a to i se zaschlými zbytky. Nádobí se umyje a vysuší za 60 minut.



Mycí cyklus vhodný pro běžně znečištěné nádobí, a to i se zaschlými zbytky. Zajišťuje maximální snížení hluku, a je proto ideální, pokud jej chcete spustit



Volba Dry Assist + kromě úspory energie zajišťuje dokonalé vysušení nádobí automatickým otevřením dveří na konci mycího cyklu.

Třída energetické účinnosti B

HYGIENA 99,9 % Program praní při vysoké teplotě. 75° oplach zaručuje odstranění 99,9 % choroboplodných zárodků a bakterií.

Práce zaměřená na neustálé zlepšování umožnila vytvořit druhou generaci invertorového motoru 2.0, který se vyznačuje vyšší účinností a trvanlivostí v čase, což umožňuje velmi vysoký výkon a nižší spotřebu energie a hlučnost.