LXP861D

Material del fregadero	Acero inoxidable
Tipología	Monoblock sink
Número de cubetas	1
Escurridor	Derecho
Código EAN	8017709209568

Estética

Estética	Universal	**Tipo de instalación**	Estándar
Color	Acero inoxidable	**Logo**	Grabado
Acabado	Pre-polished	**Agujero para grifo / Agujero para grifo precortado**	1 agujero
Serie	Omni		

	Tipología cubeta izq	Espesor acero cubeta izq (mm)	Dimensiones cubeta izq, L x P x A (mm)	Profundidad cubeta izq (mm)	Radio angular cubeta izq	Rebosadero cubeta izquierda	Posición descarga cubeta izq	Dimensión descarga cubeta izq
Cubeta izq	Tradicional	0.6	370 x 370 x 150	157	80	Sí, tradicional	Lateral cubeta	3.5"

Características técnicas

Espesor almacenamiento	0.6 mm	**Diámetro del orificio del grifo**	35 mm
Profundidad almacenamiento (mm)	8	**Ancho divisor de cubetas**	40 mm
Dimensiones del producto (mm)	160x860x500 mm	**Inclinación superficie de escurrimiento**	2 °
Dimensiones hueco instalación sobre encimera (mm)	840 x 480 mm	**Tipo de junta**	Sellador
		Número de ganchos	8
		Tipología ganchos	Estándar

Altura desde encimera de la cocina	8 mm
Medida mueble empotrable	60 cm
Orificio mezclador	1

Equipo accesorios incluidos

Equipo accesorios montaje	Cubeta, Sifón con conexión para lavavajillas, Ganchos montaje, Junta

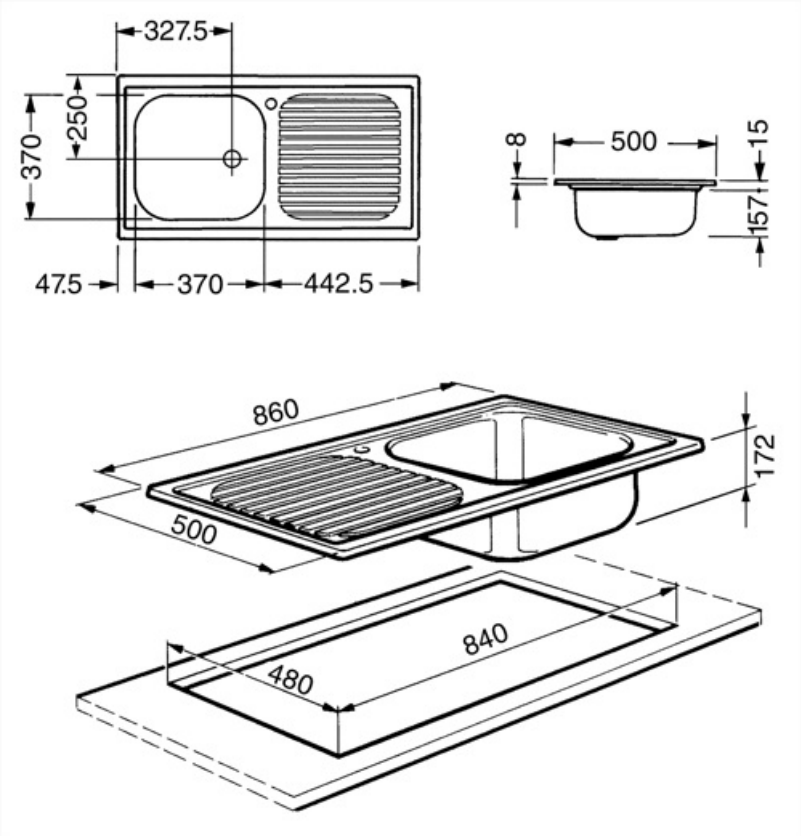

Accesorios Compatible

KITFD050

Triturador de residuos 0,5 HP, Motor: 1/2 caballo de potencia, Se adapta a todos los fregaderos con salida de residuos de 3 1/2

KITFD100

Waste disposal 1 HP, Motor: 1/2 horsepower, Fits all sinks with 3 1/2" waste outlet

STABMIX

Tap stabiliser

KITFD075

Waste disposal 0,75 HP, Motor: 1/2 horsepower, Fits all sinks with 3 1/2" waste outlet

RND1V

Rondò waste kit 1 bowl with standard overflow

Symbols glossary

Tamaño del mueble base: Se requiere el tamaño del gabinete base para la instalación del fregadero.

Estándar: método de instalación, que se adapta fácilmente a cualquier tipo de cocina.

Indica la profundidad de la cubeta del fregadero