LXP862

Material del fregadero	Acero inoxidable
Tipología	Monoblock sink
Número de cubetas	2
Código EAN	8017709209551

Estética

Estética	Universal	**Tipo de instalación**	Estándar
Color	Acero inoxidable	**Logo**	Grabado
Acabado	Pre-polished	**Agujero para grifo / Agujero para grifo precortado**	1 agujero
Serie	Omni		

	Tipología cubeta	Espesor acero cubeta (mm)	Dimensiones cubeta , L x P x A (mm)	Profundidad cubeta (mm)	Radio angular cubeta	Rebosadero cubeta	Posición descarga cubeta	Dimensión descarga cubeta
Cubeta der	Tradicional	0.6	370 x 370 x 150	150	90	Sí, tradicional	De pared	3.5"
Cubeta izq	Tradicional	0.6	370 x 370 x 150	150	90		De pared	3.5"

Características técnicas

Espesor almacenamiento	0.6 mm	**Orificio mezclador**	1
Profundidad almacenamiento (mm)	8	**Diámetro del orificio del grifo**	35 mm
Dimensiones del producto (mm)	150x860x500 mm	**Ancho divisor de cubetas**	40 mm
		Tipo de junta	Sellador
		Número de ganchos	8

Dimensiones hueco instalación sobre encimera (mm)	840 x 480 mm	**Tipología ganchos**	Estándar
Altura desde encimera de la cocina	8 mm		
Medida mueble empotrable	90 cm		

Equipo accesorios incluidos

Equipo accesorios montaje	Cubeta, Sifón con conexión para lavavajillas, Ganchos montaje, Junta

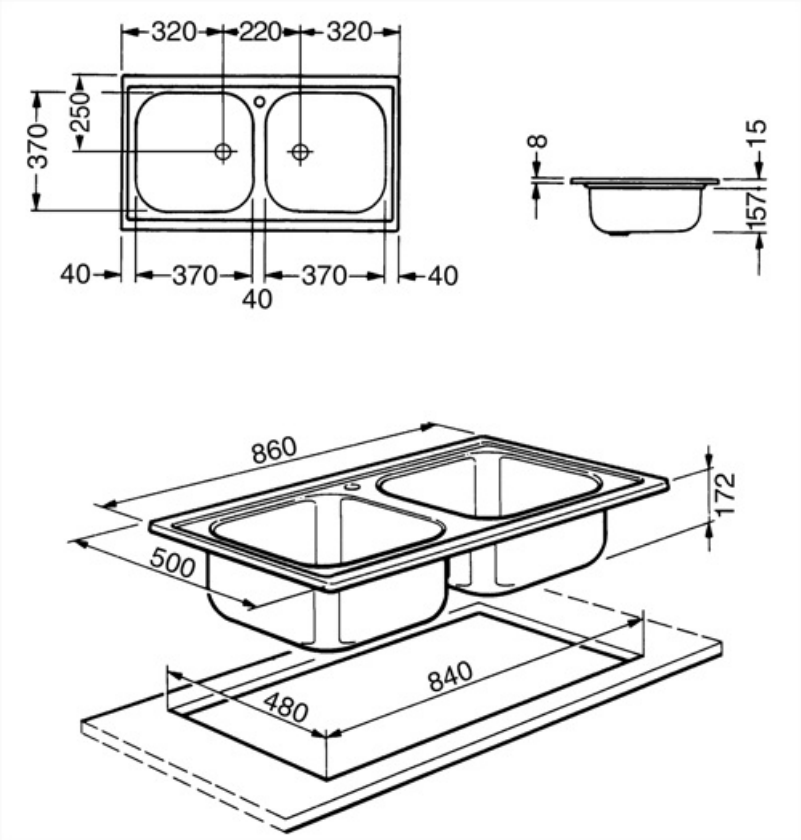

Accesorios Compatible

KITFD050

Triturador de residuos 0,5 HP, Motor: 1/2 caballo de potencia, Se adapta a todos los fregaderos con salida de residuos de 3 1/2

KITFD100

Waste disposal 1 HP, Motor: 1/2 horsepower, Fits all sinks with 3 1/2" waste outlet

STABMIX

Tap stabiliser

KITFD075

Waste disposal 0,75 HP, Motor: 1/2 horsepower, Fits all sinks with 3 1/2" waste outlet

RND2V

2 Bowls standard Rondò waste kit with rectangular overflow

Symbols glossary

Tamaño del mueble base: Se requiere el tamaño del gabinete base para la instalación del fregadero.

Estándar: método de instalación, que se adapta fácilmente a cualquier tipo de cocina.

Indica la profundidad de la cubeta del fregadero