LYP116S

Материал мойки	Нержавеющая сталь
Тип	Мойка цельнотянутая
Количество чаш	2
Крыло	Левая
Международный артикул (EAN-код)	8017709251598



Эстетика

Эстетика	Универсальный	**Тип встраивания**	Стандартный
Цвет	Нержавеющая сталь	**Логотип**	Штампованный
Отделка	Предварительная полировка	**Отверстие для смесителя/ эксцентрика**	1 отверстие для смесителя
Серия	Omni		

	Тип чаши	Толщина стали в чаше (мм)	Размер чаши (мм)	Глубина чаши (мм)	Радиус закругления чаши (мм)	Перелив левой чаши	Положение корзинчатого вентиля	Размер корзинчатого вентиля
Чаша	Традиционный	0.6	330 * 370 * 150	157	90		Сбоку чаши	3,5 дюйма
Чаша	Традиционный	0.6	330 x 370 x 150	157	90	Да, традиционная	Сбоку чаши	3,5 дюйма

Технические характеристики

Толщина рамки	0,6 мм	**Отверстие для смесителя**	1
Глубина встраивания (мм)	8	**Диаметр отверстия под смеситель**	35 мм
Размеры изделия (мм)	150x1160x500 мм	**Ширина разделительной стенки**	40 мм
Размеры выреза в столешнице (мм)	1140 x 480 мм		

Радиус скругления шаблона для выреза	10 мм	**Слив с наклоном**	1 °
Установка с бортиком	8 мм	**Тип уплотнительной ленты**	Герметик
Установка в базу	80 см	**Количество зажимов**	8
		Тип зажимов	Стандартный

Аксессуары в комплекте

Аксессуары для монтажа в комплекте	Корзинчатый вентиль, Компактный сифон с возможностью подключения посудомоечной машины, Фиксирующие зажимы, Уплотнительная лента

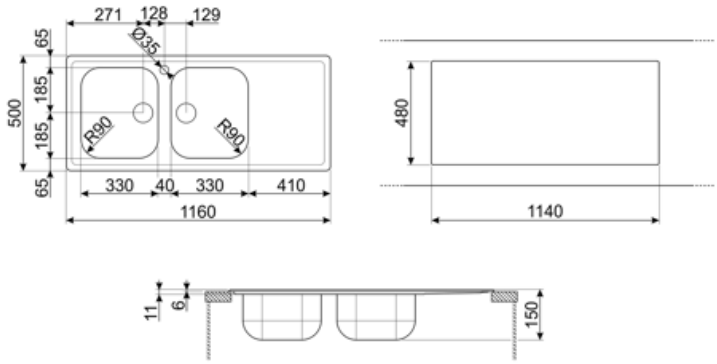

Совместимые Аксессуары



3713

Компактный сифон с подключением посудомоечной машины для мойки с 2 чашами



KITFD050

Измельчитель пищевых отходов 0,5 л.с. Мотор 0,5 л.с. Подходит для всех моек со сливом 3 1/2 "



KITFD075

Измельчитель пищевых отходов 075 л.с. Мотор 0,75 л.с. Подходит для всех моек со сливом 3 1/2 "



KITFD100

Измельчитель пищевых отходов 1 л.с. Мотор 1 л.с. Подходит для всех моек со сливом 3 1/2 "



RND2V

Стандартный сливной комплект для моек с 2 чашами и прямоугольным переливом



STABMIX

Стабилизатор для смесителя

Symbols glossary



Ширина мебельного шкафа, необходимая для установки мойки.



Стандартная установка: традиционная установка в столешницу, подходит для любых кухонных гарнитуров



Глубина мойки - в зависимости от модели глубина может быть от 13 до 24,5 см.