LYP791D

Material der Spüle	Edelstahl
Beckenart	Monoblock sink
Anzahl der Spülbecken	1
Abtropffläche	Rechts
EAN-Code	8017709273569



Ästhetik

Ästhetik	Neutral	**Montageart**	Auflage
Farbe	Edelstahl	**Markenlogo**	Geprägt
Oberfläche	Vorpoliert	**Hahnlochbohrung**	1
Serie	Omni		

	Typologie des linken Spülbeckens	Wandstärke Becken links (mm)	Abmessungen Becken links BxTxH (mm)	Tiefe Hauptbeckens links (mm)	Eckradius Becken links	Überlauf Becken links	Position Beckenablauf links	Korbventil
Becken links	Auflage	0.6	370 x 370 x 150	150	80	Ja	Seite	3 ½“

Technische Eigenschaften

Stärke der Aussparung	0,6 mm	**Ø Hahnlochbohrung**	35 mm
Tiefe der Aussparung	8	**Neigung der Abtropffläche**	1 °
Abmessungen der Spüle HxBxT (mm)	150x790x500 mm	**Dichtungsart**	Versiegelt
Abmessungen Ausschnitt BxT (mm)	770 x 480 mm	**Anzahl der Befestigungshaken**	6
Randhöhe	8 mm	**Art der Befestigungshaken**	Auflage
Nischenmaß	45 cm		

Serienzubehör

Serien-Montagezubehör Ab- und Überlaufgarnitur, Siphon platzsparend mit Schlauchanschluß, Befestigungshaken, Dichtmaterial

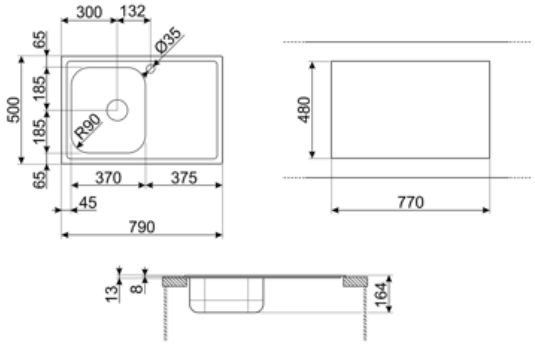

Kompatibel Zubehör



3712

Siphon mit Schlauchanschluss für Spülen mit 1 Becken



KITFD075

Abfallzerkleinerer, 0,75 PS, Motor: 3/4 PS, passend für alle Spülbecken mit einem Abflussanschluss von 3 1/2"



RND1V

1 Korbventil aus Edelstahl, satiniert im Rondo-Design mit Push-Pull Bedienung, kompatibel für Spülen mit 1 Becken und 3 ½“ Korbventil (Modelle mit P.V.D Eloxierung ausgenommen)



KITFD050

Abfallzerkleinerer, 0,5 PS, Motor: 1/2 PS, passend für alle Spülbecken mit einem Abflussanschluss von 3 1/2"

KITFD100



Zerkleinerer von Küchenabfällen für Spülbecken mit 3 ½“ Korbventil. TECHNISCHE DATEN: Leistung: 1,0 PS, 2800 U/min, max. Leistungsaufnahme 550 W, Spannung/Frequenz 220-240V/50Hz~1N, Gewicht netto 4,7 kg Hinweis: Zerkleinerer von weichen organischen Küchen



STABMIX

Stabilisator für Einhandhebelmischer/Arbeitsplatte

Symbolverzeichnis



Erforderliche Breite des Schranks für den Einbau des Spülbeckens



Sink depth - depending on the model, the depth can be from13 to 24,5.



Standardeinbau: Klassische aufgesetzte Montage auf der Arbeitsplatte.