LYP791D

Материал мойки	Нержавеющая сталь
Тип	Мойка цельнотянутая
Количество чаш	1
Крыло	Правая
EAN-**код**	8017709273569

Эстетика

Эстетика	Универсальный	**Тип встраивания**	Стандартный
Цвет	Нержавеющая сталь	**Логотип**	Штампованный
Отделка	Предварительная полировка	**Отверстие для смесителя/ эксцентрика**	1 отверстие для смесителя
Серия	Omni		

	Тип левой чаши	Толщина стали в левой чаше (мм)	Размер правой чаши, мм	Глубина левой чаши (мм)	Радиус закругления левой чаши	Перелив левой чаши	Положение корзинчатого вентиля, левая чаша	Размер корзинчатого вентиля, левая чаша
Чаша	Традиционный	0.6	370 x 370 x 150	150	80	Да, традиционная	Сбоку чаши	3,5 дюйма

Технические характеристики

Толщина рамки	0,6 мм	**Отверстие для смесителя**	1
Глубина встраивания (мм)	8	**Диаметр отверстия под смеситель**	35 мм
Размеры изделия (мм)	150x790x500 мм	**Слив с наклоном**	1 °
Размеры выреза в столешнице (мм)	770 x 480 мм	**Тип уплотнительной ленты**	Герметик
Установка с бортиком	8 мм	**Количество зажимов**	6
Установка в базу	45 см		

Тип зажимов	Стандартный

Аксессуары в комплекте

Аксессуары для монтажа в комплекте	Корзинчатый вентиль, Компактный сифон с возможностью подключения посудомоечной машины, Фиксирующие зажимы, Уплотнительная лента

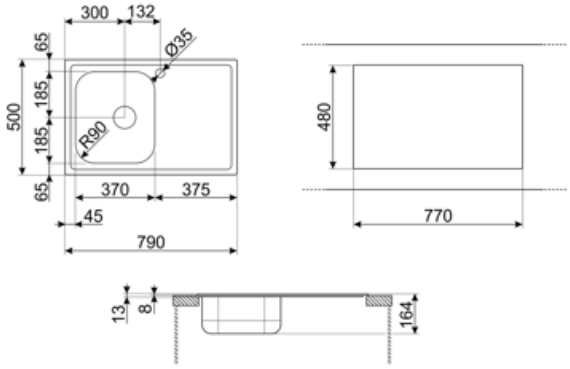

Совместимые Аксессуары

3712

Компактный сифон с подключением посудомоечной машины для мойки с 1 чашей

KITFD050

Измельчитель пищевых отходов 0,5 л.с. Мотор 0,5 л.с. Подходит для всех моек со сливом 3 1/2 "

KITFD075

Измельчитель пищевых отходов 075 л.с. Мотор 0,75 л.с. Подходит для всех моек со сливом 3 1/2 "

KITFD100

Измельчитель пищевых отходов 1 л.с. Мотор 1 л.с. Подходит для всех моек со сливом 3 1/2 "

RND1V

Стандартный сливной комплект для моек с 21 чашей и прямоугольным переливом

STABMIX

Стабилизатор для смесителя

Symbols glossary

Ширина шкафа, необходимого для установки мойки

Стандартная установка: традиционная установка в столешницу, подходит для любых кухонных гарнитуров

Глубина мойки - в зависимости от модели глубина может быть от 13 до 24,5 см.