LYP791S

Material del fregadero	Acero inoxidable
Tipología	Fregadero monobloque
Número de cubetas	1
Escurridor	Izquierdo
Código EAN	8017709273576



Estética

Estética	Universal	**Tipo de instalación**	Estándar
Color	Acero inoxidable	**Logo**	Embutido
Acabado	Prepulido	**Agujero para grifo / Agujero para grifo precortado**	1 agujero
Serie	Omni		

	Tipología cubeta	Espesor acero cubeta (mm)	Dimensiones cubeta , L x P x A (mm)	Profundidad cubeta (mm)	Radio angular cubeta	Rebosadero cubeta	Posición descarga cubeta	Dimensión descarga cubeta
Cubeta der	Tradicional	0.6	370 x 370 x 150	150	80	Sí, tradicional	Lateral cubeta	3.5"

Características técnicas

Espesor almacenamiento	0,6 mm	**Orificio mezclador**	1
Profundidad almacenamiento (mm)	10	**Diámetro del orificio del grifo**	35 mm
Dimensiones del producto (mm)	150x790x500 mm	**Inclinación superficie de escurrimiento**	1 °
Dimensiones hueco instalación sobre encimera (mm)	770 x 480 mm	**Tipo de junta**	Sellador
		Número de ganchos	6
		Tipología ganchos	Estándar

Altura desde encimera de la cocina	8 mm
Medida mueble empotrable	45 cm

Equipo accesorios incluidos

Equipo accesorios montaje	Cubeta, Sifón con conexión de salida para lavavajillas, Ganchos montaje, Junta

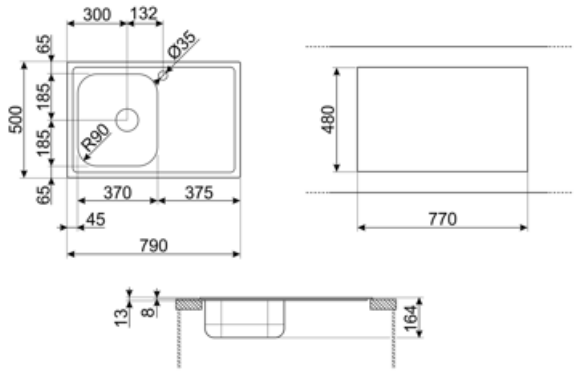

Accesorios Compatible



3712

Siphon single bowl sinks (dishwasher connection included)



KITFD075

Triturador de residuos 0,75 HP, Motor: 1/2 caballo de potencia, compatible con todos los fregaderos con salida de desagüe de 3 1/2".



RND1V

Rondò waste kit 1 bowl with standard overflow



KITFD050

Triturador de residuos 0,5 HP, Motor: 1/2 caballo de potencia, Se adapta a todos los fregaderos con salida de residuos de 3 1/2



KITFD100

Triturador de residuos 1 HP, Motor: 1/2 caballo de potencia, compatible con todos los fregaderos con salida de desagüe de 3 1/2".



STABMIX

Tap stabiliser

Symbols glossary



Tamaño del mueble base: Se requiere el tamaño del mueble base para la instalación del fregadero.



Estándar: método de instalación, que se adapta fácilmente a cualquier tipo de cocina.



Indica la profundidad de la cubeta del fregadero